АЛИСМА

+7 (812) 920-65-76

sk-alisma@mail.ru
197348, Санкт-Петербург,
Богатырский пр., 12

ТИПОВЫЕ СТРОИТЕЛЬНЫЕ КОНСТРУКЦИИ, ИЗДЕЛИЯ И УЗЛЫ

СЕРИЯ I.050.9-4.93

ЛЕСТНИЦЫ ДЛЯ МНОГОЭТАЖНЫХ ОБЩЕСТВЕННЫХ, АДМИНИСТРАТИВНЫХ И БЫТОВЫХ ЗДАНИЙ И ПРОИЗВОДСТВЕННЫХ ЗДАНИЙ ПРОМЫШЛЕННЫХ ПРЕДПРИЯТИЙ

ВЫПУСК 2

АРМАТУРНЫЕ И ЗАКЛАДНЫЕ ИЗДЕЛИЯ. РАБОЧИЕ ЧЕРТЕЖИ.

14,00230-02

ТИПОВЫЕ СТРОИТЕЛЬНЫЕ КОНСТРУКЦИИ, ИЗДЕЛИЯ И УЗЛЫ

Проектная продукция сертифицирована. Сертификат соответствия N ГОСТ Р. RU. 9003.1.3.0032

СЕРИЯ I.050.9-4.93

ЛЕСТНИЦЫ ДЛЯ МНОГОЭТАЖНЫХ ОБЩЕСТВЕННЫХ, АДМИНИСТРАТИВНЫХ И БЫТОВЫХ ЗДАНИЙ И ПРОИЗВОДСТВЕННЫХ ЗДАНИЙ ПРОМЫШЛЕННЫХ ПРЕДПРИЯТИЙ

ВЫПУСК 2

АРМАТУРНЫЕ И ЗАКЛАДНЫЕ ИЗДЕЛИЯ. РАБОЧИЕ ЧЕРТЕЖИ.

Разработаны
ЦНИИпромзданий

Зам.директора В.В.Гранев

Зав.отделом Э.Н.Кодыш

Главный инженер проекта В.М.Мельников

Утверждены

Главпроектом Госстроя России,
письмо от 03.03.94 № 2-3-2/4I.
Введены в действие с 01.01.95,
ЦНИИпромзданий приказ
от 10.05.94 № 31

Обозначение документа	Наименование	Стр.
I.050.9-4.93.2 - T0	Техническое описание	4
- I	Каркас КПI	5
- 2	Каркас КП2	6
- 3	Каркас КП3	7
- 4	Каркас КП4	8
- 5	Каркас КП5	9
- 6	Каркас КП6	10
- 7	Каркас КП7	11
- 8	Каркас КП8	12
- 9	Каркас КП9	13
- I0	Каркас КПI0	14
- II	Каркас КПII	15
- I2	Каркас КПI2	16
- I3	Каркас КПI3	17
- I4	Каркас КПI4	18
- I5	Каркас КПI5	19
- I6	Каркас КПI6	20
- I7	Каркас КПI7	21
- I8	Каркас КПI8	22
- I9	Каркас КПI9	23

Обозначение документа	Наименование	Стр.
I.050.9-4.93.2 - 20	Каркас КП20	23
- 2I	Каркас КП2I	24
- 22	Каркас КП22	24
- 23	Каркас КП23	25
- 24	Хомут ХМI, ХМ2	25
- 25	Каркас КРI	26
- 26	Каркас КР2	26
- 27	Каркас КР3	27
- 28	Каркас КР4	27
- 29	Каркас КР5	28
- 30	Каркас КР6	28
- 3I	Каркас КР7	29
- 32	Каркас КР8	29
- 33	Каркас КР9	30
- 34	Каркас КРI0	30
- 35	Каркас КРII	31
- 36	Каркас КРI2	31
- 37	Каркас КРI3	32
- 38	Каркас КРI4	32

Зав.отд.	Ковиш		
ГИП	Мельников		
Н. контр.	Мельников		

1.050 9-4.93.2

Содержание

Стадия	Лист	Листов
Р	1	2

ЦНИИПРОМЗДАНИЙ

Обозначение документа	Наименование	Стр.
I.050.9-4.93.2 - 39	Каркас КРI5	33
- 40	Каркас КРI6, КРI8	33
- 4I	Каркас КРI7	34
- 42	Каркас КРI9 ... КР22	34
- 43	Каркас КР23 ... КР25	35
- 44	Каркас КР26 ... КР28	35
- 45	Каркас КР29 ,.. КР33	36
- 46	Каркас КР34, КР35	36
- 47	Сетка арматурная СI ... С4	37
- 48	Сетка арматурная С5 ... С9	37
- 49	Сетка арматурная СIO	38
- 50	Сетка арматурная СII ... СI5	38
- 5I	Сетка арматурная СI6 ... С20	39
- 52	Сетка арматурная С2I ... С24	39
- 53	Сетка арматурная С25 ... С30	40
- 54	Сетка арматурная С3I, С32	40
- 55	Сетка арматурная С33, С34	41
- 56	Сетка арматурная С35	41
- 57	Изделие закладное МНI	42
- 58	Изделие закладное МН2	42
- 59	Изделие закладное МН3	43
- 60	Изделие закладное МН4	43

Обозначение документа	Наименование	Стр.
I.050.9-4.93.2 - 6I	Изделие закладное МН5	44
- 62	Изделие закладное МН6	44
- 63	Изделие закладное МН7	45
- 64	Изделие закладное МН8	45
- 65	Изделие закладное МН9	46
- 66	Изделие закладное МНIO	46
- 67	Монтажная петля ПI ... П3	47
- 68	Монтажная петля П4	47

Выпуск 2 серии I.050.9-4.93 содержит рабочие чертежи пространственных и плоских каркасов, сеток и закладных изделий для сборных железобетонных конструкций лестниц приведенных в выпуске I.

Арматурные каркасы и сетки выполнены из стержневой горячекатаной стали классов А-I и А-Ш по ГОСТ 5781-82* и проволоки класса Вр-I по ГОСТ 6727-80*.

Каркасы и сетки изготавливаются при помощи контактной точечной сварки в соответствии с ГОСТ I4098-91 и СНиП 3.03.01-87. Все пересечения арматурных каркасов, сеток, дополнительных стержней также должны быть соединены при помощи контактной сварки.

Закладные изделия изготавливаются из стали марки Ст3 пс6-I по ТУ14-I-3023-80. Монтажные петли - из стали класса А-I марок Ст3пс2 и Ст3сп2. Сталь марки Ст3пс2 не допускается применять для строповочных петель предназначенных для подъема и монтажа при температуре ниже минус 40°С.

Изготовление и установку закладных изделий производить в соответствии с требованиями СНиП 3.03.01-87, ГОСТ I0922-90, а также "Рекомендаций по проектированию стальных закладных деталей для железобетонных конструкций" НИИЖБ.

Антикоррозионную защиту закладных изделий выполнять в соответствии с требованиями СНиП 2.03.II-85.

				1.050.9-4.93.2-ТО		
Зав.отд.	Кодыш			Техническое описание	Стадия	Лист	Листов
Н.контр.	Мельников				Р		1
ГИП	Мельников				ЦНИИПРОМЗДАНИЙ		

Ц00230-02 5

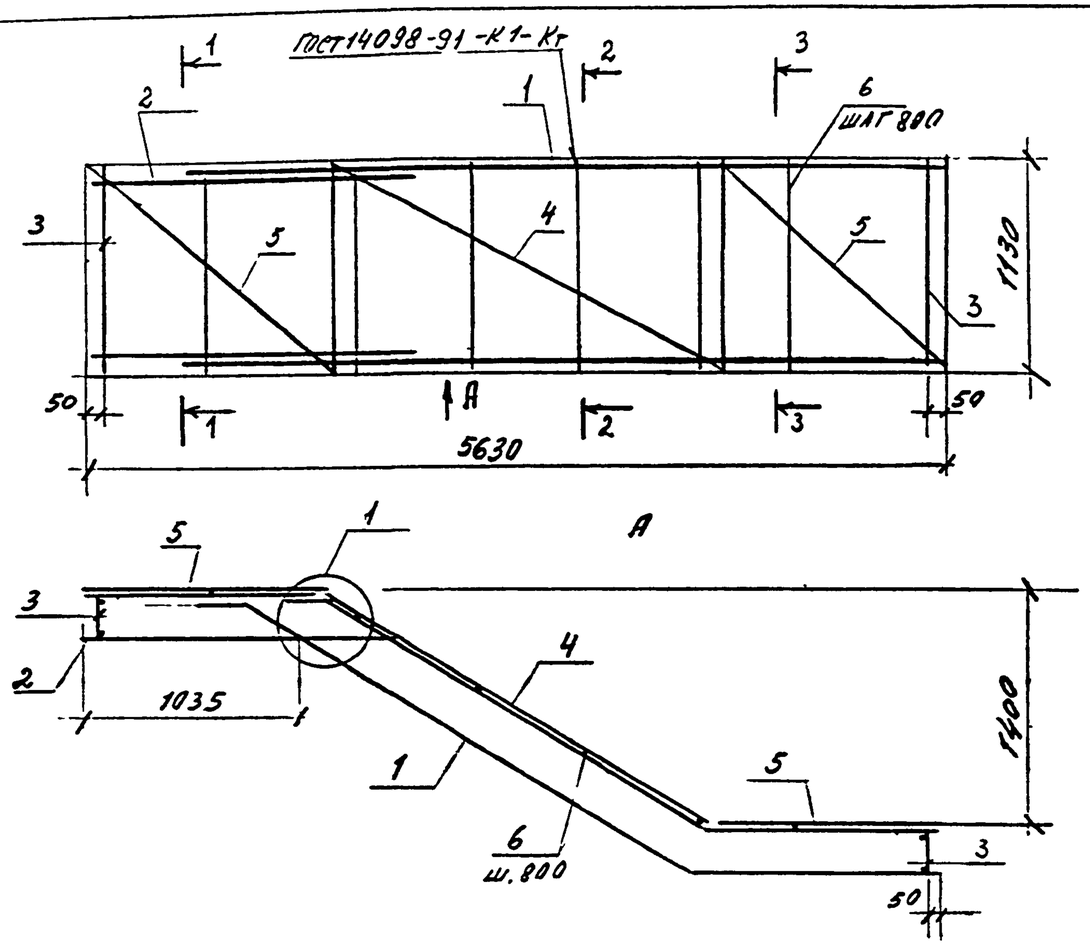

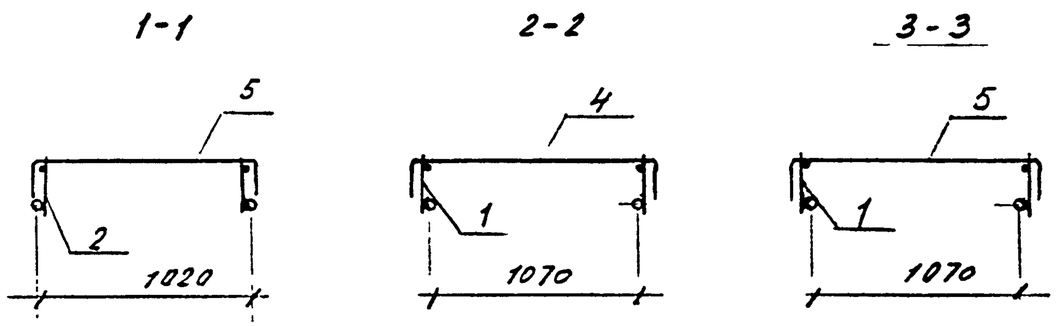

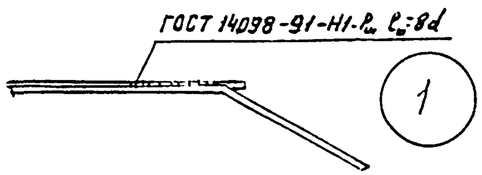

Поз	Обозначение	Наименование	Кол.	Примеч.
		Документы		
	1.050.9-4.93.2-ТО	Техническое описание		
		Сборочные единицы		
1	1.050.9-4.93.2-25	Каркас КР1	2	
2	-40	Каркас КР18	2	
3	-44	Каркас КР26	2	
4	-47	Сетка арматурная С1	1	
5	-48	Сетка арматурная С7	2	
		Детали		
6	Б.4.	ф 10 А-I ℓ=1130	6	0,7 кг

Арматура класса А-I по ГОСТ 5781-82*

Зав. отд.	Козыш		1.050.9-4.93.2-1	
Н. контр.	Мельников		Каркас КП1	Стадия: Р; Масса: 58,5; Масштаб:
ГИП	Мельников			Лист; Листов 1
Инженер	Котова			ЦНИИПромзданий

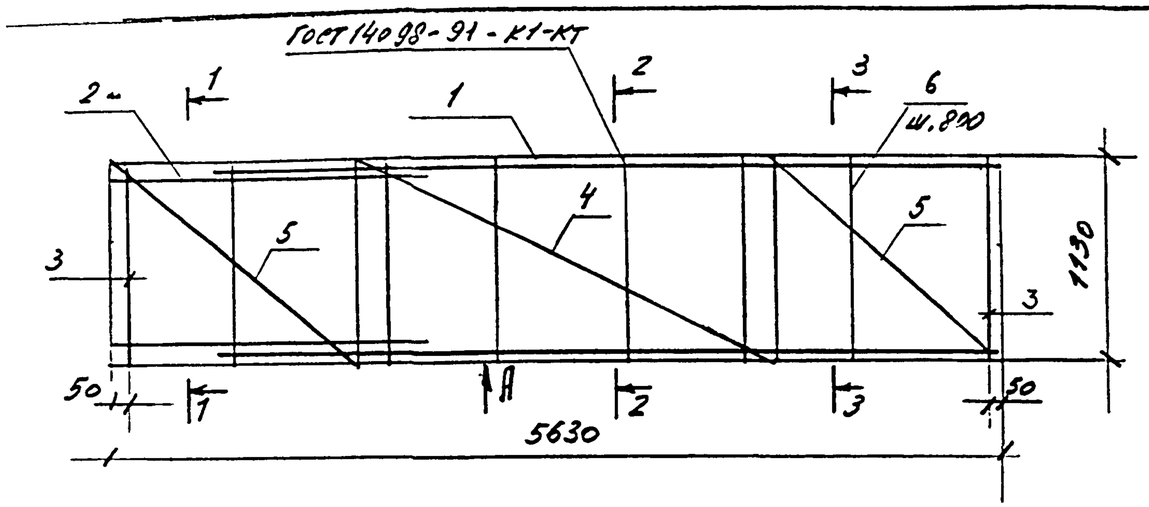

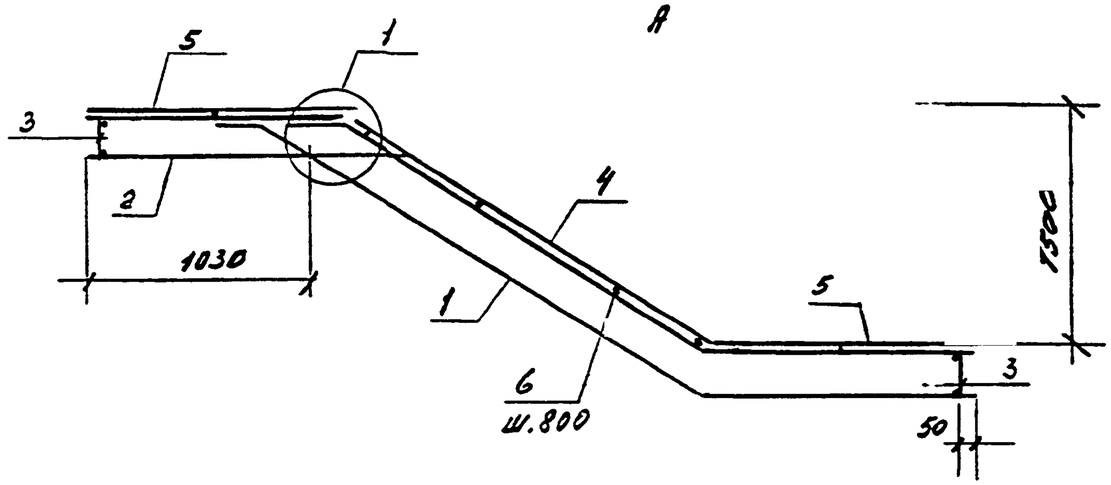

1-1

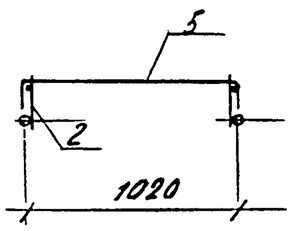

2-2

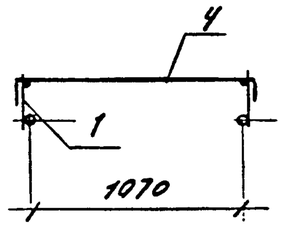

3-3

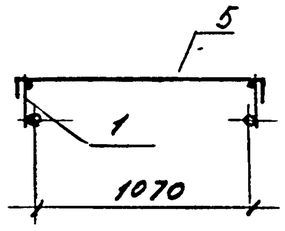

Поз.	Обозначение	Наименование	Кол	Примеч.
		Документы		
	1.050.9-4.93.2-ТО	Техническое описание		
	-1	Узел 1		
		Сборочные единицы		
1	1.050.9-4.93.2-26	Каркас КР2	2	
2	-46	Каркас КР18	2	
3	-44	Каркас КР26	2	
4	-47	Сетка арматурная С1	1	
5	-48	Сетка арматурная С7	2	
		Детали		
6	Б.4.	ф10 А-I ℓ=1130	6	0,7кг

Арматура класса А-I по ГОСТ 5781-82*

			1.050.9-4.93.2-2	
Зав.отд	Козыш		Каркас КП2	Стадия: Р; Масса: 58,6; Масштаб:
Н.контр.	Мельников			Лист; Листов 1
ГИП	Мельников			ЦНИИПромзданий
Инженер	Котова			

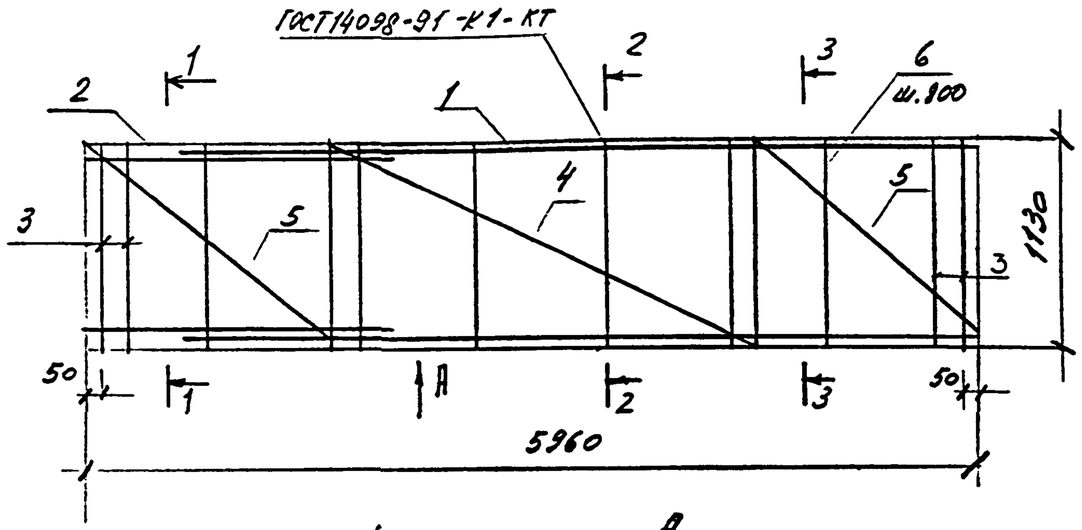

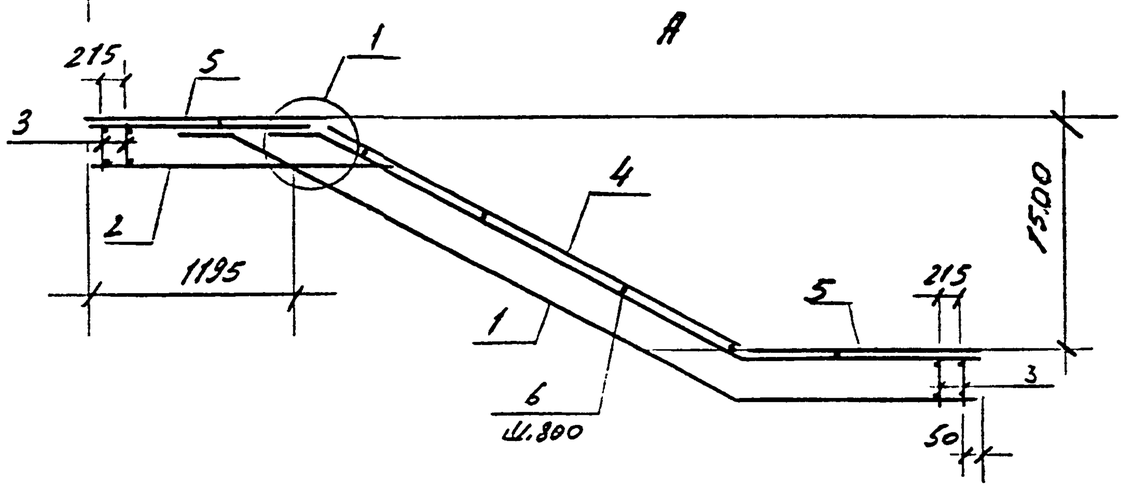

1-1

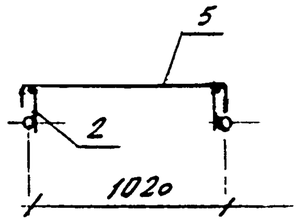

2-2

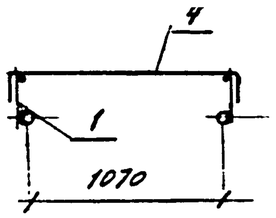

3-3

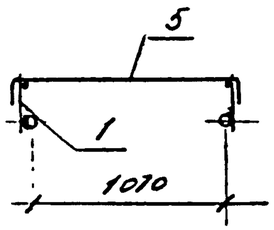

поз.	Обозначение	Наименование	Кол.	Примеч.
		Документы		
	1.050.9-4.93.2-ТО	Техническое описание		
	-1	Узел 1		
		Сборочные единицы		
1	1.050.9-4.93.2-27	Каркас КР3	2	
2	-43	Каркас КР24	2	
3	-44	Каркас КР26	4	
4	-47	Сетка арматурная С1	1	
5	-48	Сетка арматурная С8	2	
		Детали		
6	Б.ч.	⌀10А-I ℓ=1130	6	0,7кг

Арматура класса А-I по ГОСТ 5781-82*

Зав. отд.	Козыш		1.050.9-4.93.2-3
Н. контр.	Мельников		Каркас КП3
ГИП	Мельников		
Инженер	Котова		

Стадия	Масса	Масштаб
Р	79,5	
Лист	Листов 1	

ЦНИИПромзданий

Ц00230-02 8

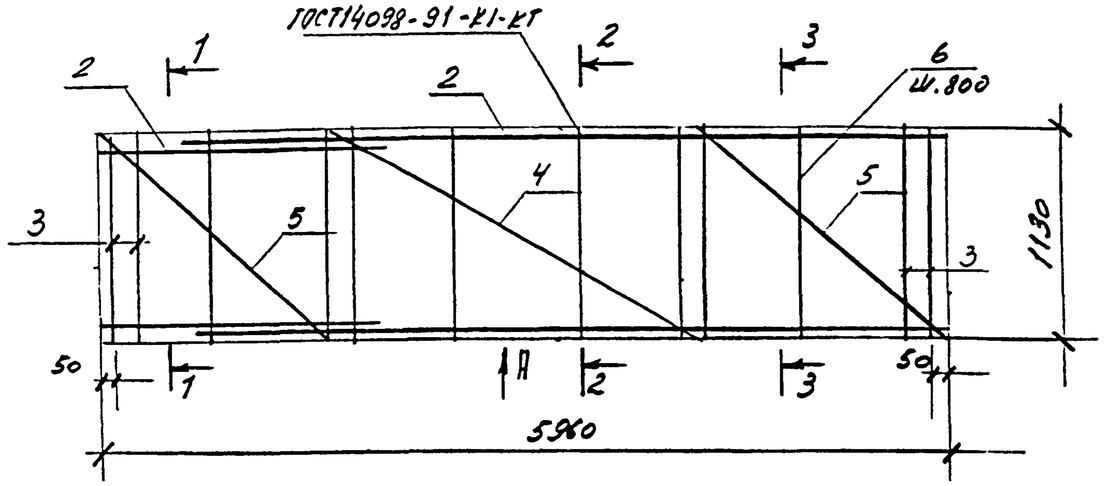

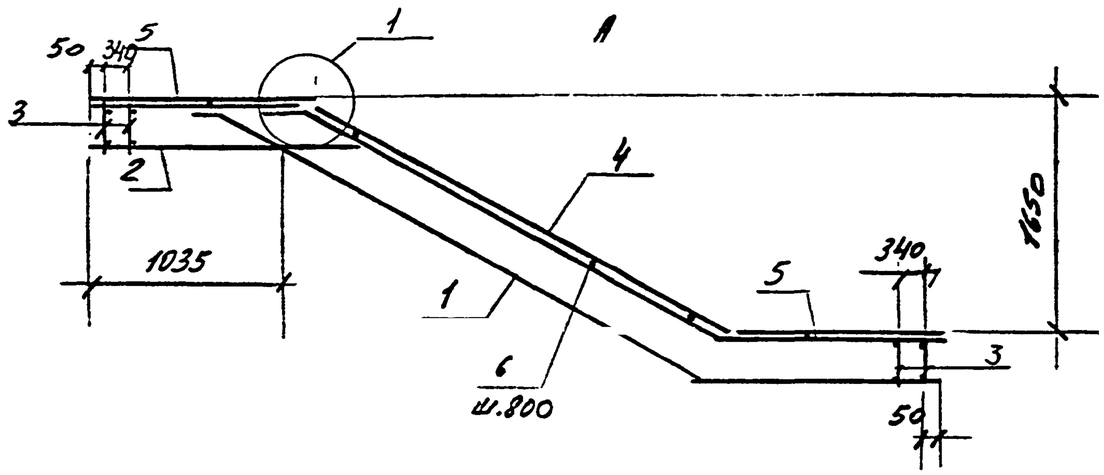

1-1

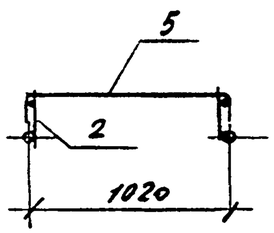

2-2

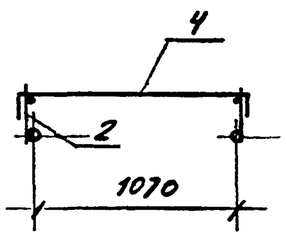

3-3

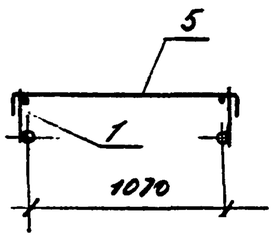

Поз.	Обозначение	Наименование	Кол.	Примеч.
		Документы		
	1.050.9-4.93.2-ТО	Техническое описание		
	-1	Узел 1		
		Сборочные единицы		
1	1.050.9-4.93.2-28	Каркас КР4	2	
2	-43	Каркас КР25	2	
3	-44	Каркас КР26	4	
4	-47	Сетка арматурная С2	1	
5	-48	Сетка арматурная С7	2	
		Детали		
6	Б.Ч.	ф10 А-I ℓ=1130	6	0,70 кг

Арматура класса А-I по ГОСТ 5781-82*

Зав. отд.	Кодиш		
Н. контр.	Мельников		
ГИП	Мельников		
Инженер	Котова		

1.050.9-4.93.2-4

Каркас КП4

Стадия	Масса	Масштаб
Р	84,9	
Лист	Листов 1	

ЦНИИПромзданий

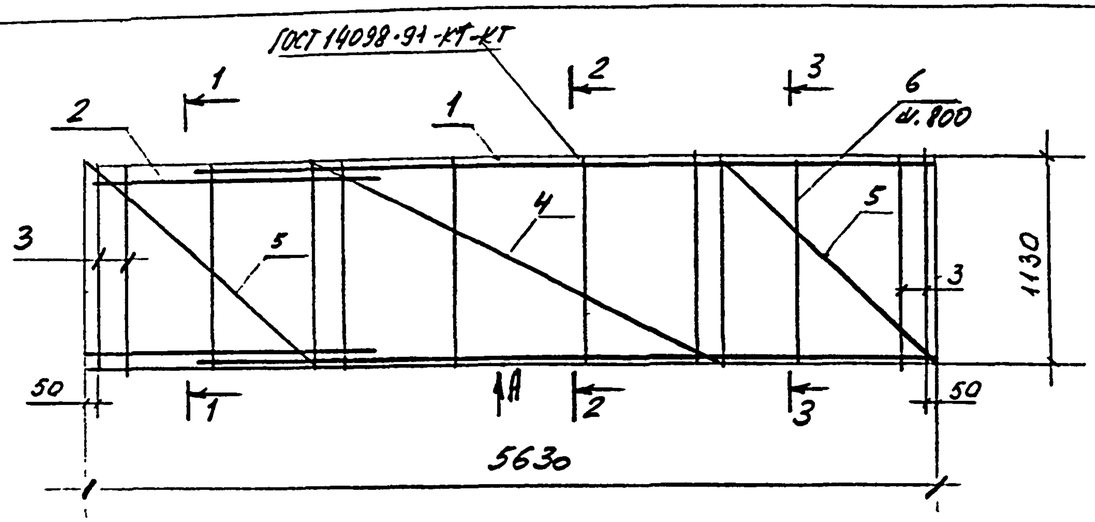

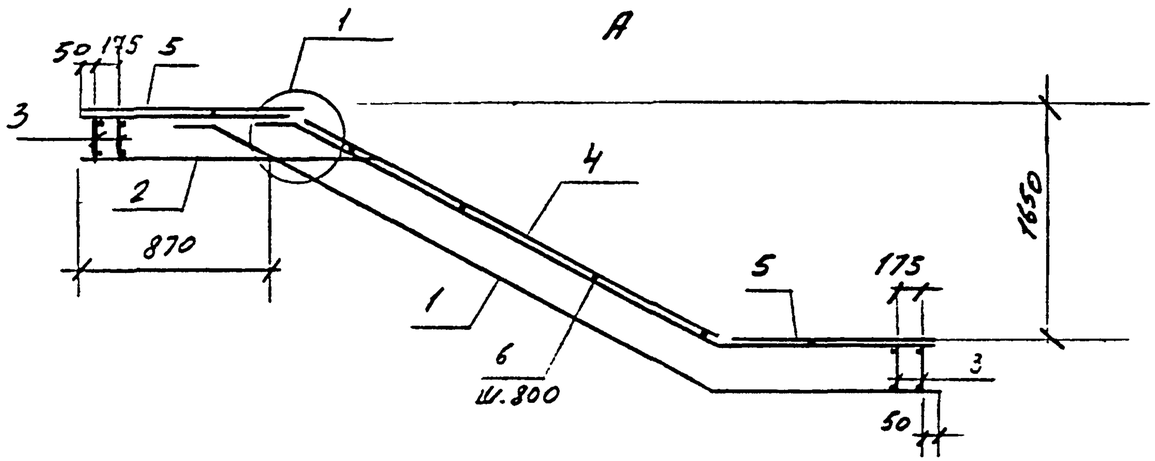

1-1

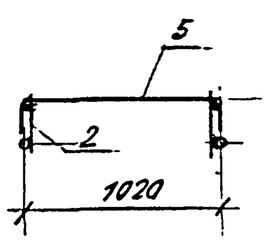

2-2

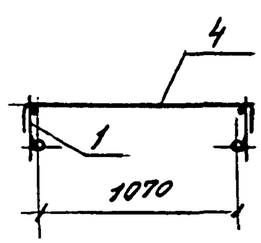

3-3

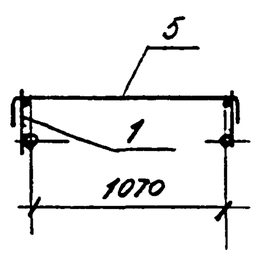

поз.	Обозначение	Наименование	Кол.	Примеч.
		Документы		
	1.050.9-4.93.2-ТО	Техническое описание		
	-1	Узел 1		
		Сборочные единицы		
1	1.050.9-4.93.2-29	Каркас КР 5	2	
2	-41	Каркас КР 17	2	
3	-44	Каркас КР 26	4	
4	-26	Сетка арматурная С2	1	
5	-30	Сетка арматурная С6	2	
		Детали		
6	Б.Ч.	ф10А-I ℓ=1130	6	0.70 кг

Арматура класса А-I по ГОСТ 5781-82*

Зав. отд.	Кодыш		
Н.контр.	Мельников		
ГИП	Мельников		
Инженер	Котова		

1.050.9-4.93.2-5

Каркас КП5

Стадия	Масса	Масштаб
Р	67.4	
Лист	Листов 1	

ЦНИИПромзданий

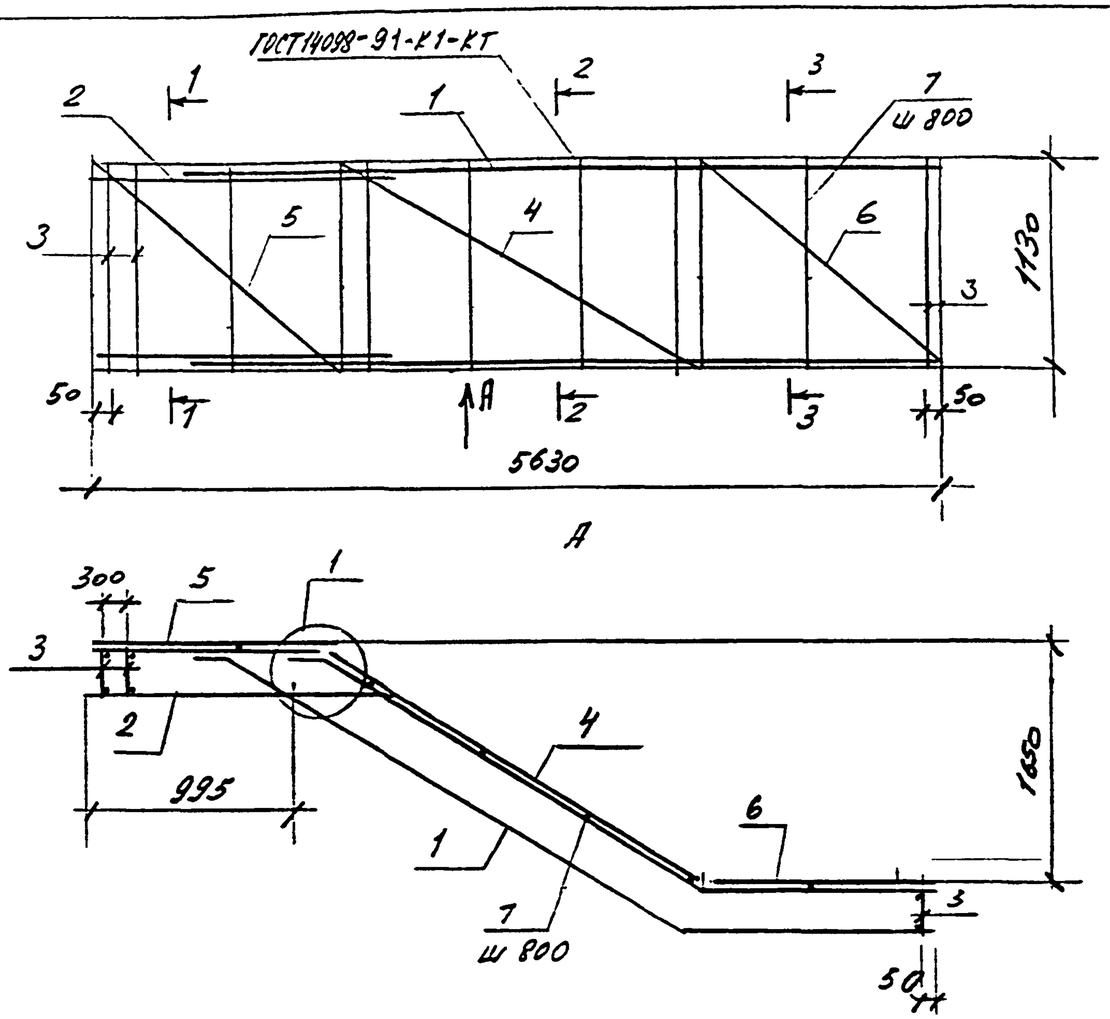

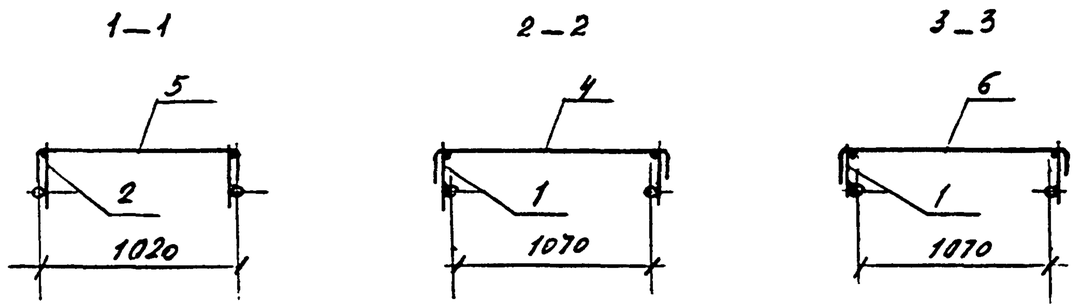

поз.	Обозначение	Наименование	Кол.	Примеч.
		Документы		
	1.050.9-4.93.2-ТО	Техническое описание		
	-1	Узел 1		
		Сборочные единицы		
1	1.050.9-4.93.2-30	Каркас КР 6	2	
2	-42	Каркас КР 22	2	
3	-44	Каркас КР 26	3	
4	-47	Сетка арматурная С 2	1	
5	-48	Сетка арматурная С 7	1	
6	-48	Сетка арматурная С 5	1	
		Детали		
7	Б.ч.	Ф10А-I l=1130	6	0,70кг

Арматура класса А-I по ГОСТ 5781-82*

Зав.отд.	Коляш		1.050.9-4.93.2-6	
Н.контр.	Мельников		Каркас КП6	Стадия: Р; Масса: 65,0; Масштаб:
ГИП	Мельников			Лист; Листов 1
Инженер	Котова			ЦНИИПромзданий

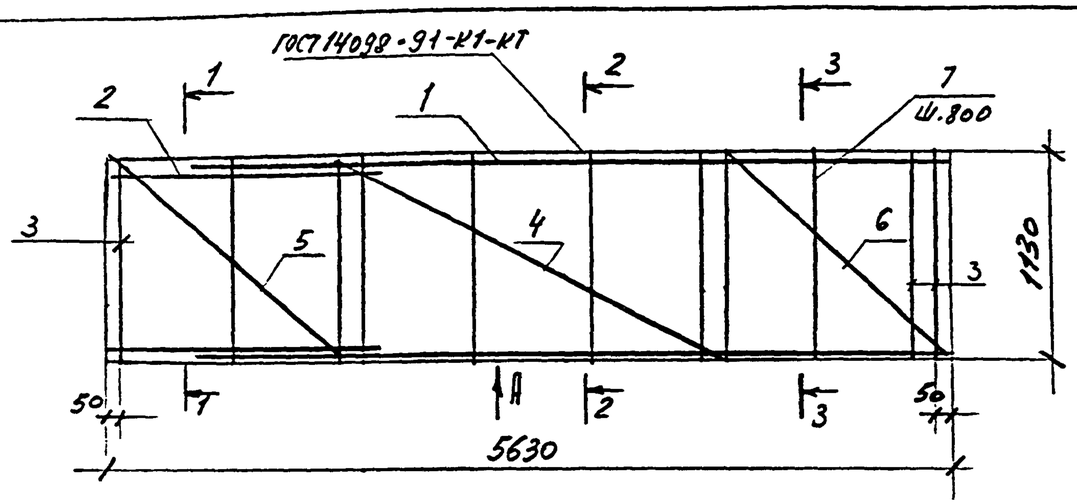

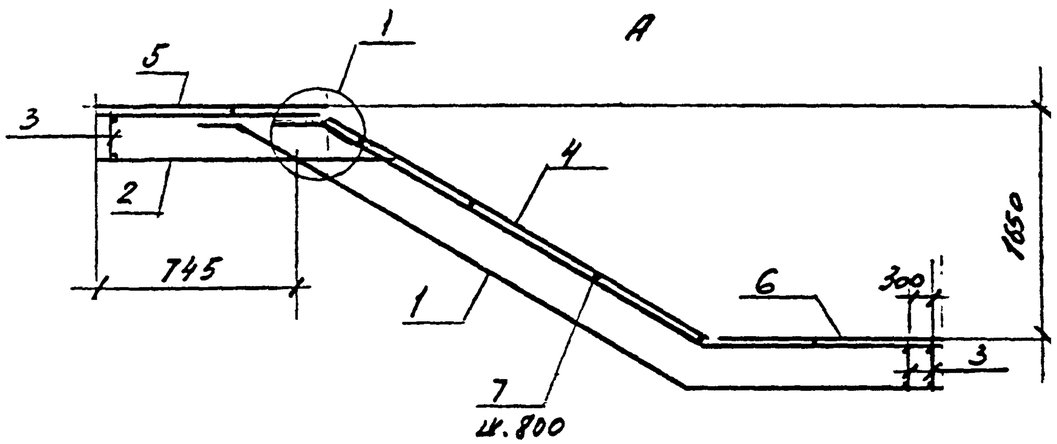

поз.	Обозначение	Наименование	Кол.	Примеч.
		Документы		
	1.050.9-4.93.2-ТО	Техническое описание		
	-1	Узел 1		
		Сборочные единицы		
1	1.050.9-4.93.2-31	Каркас КР 7	2	
2	-40	Каркас КР 16	2	
3	-44	Каркас КР 26	3	
4	-47	Сетка арматурная С2	1	
5	-47	Сетка арматурная С4	1	
6	-48	Сетка арматурная С7	1	
		Детали		
7	Б.4.	ф10А-I ℓ=1130	6	0,70 кг

Арматура класса А-I по ГОСТ 5781-82*

1-1

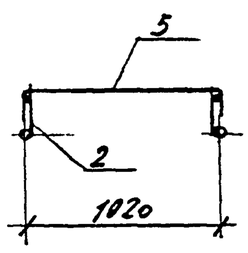

2-2

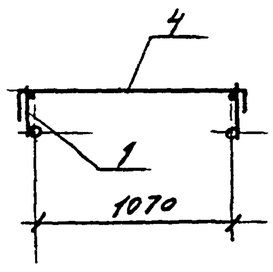

3-3

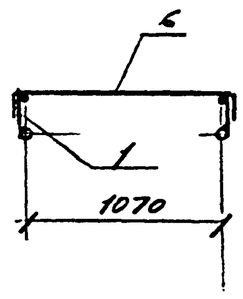

Зав.отд.	Козьмин		1.050.9-4.93 2-7
Н.контр.	Мельников		Каркас КП7
ГИП	Мельников		
Инженер	Котова		

Стадия	Масса	Масштаб
Р	65,8	
Лист	Листов 1	

ЦНИИПромзданий

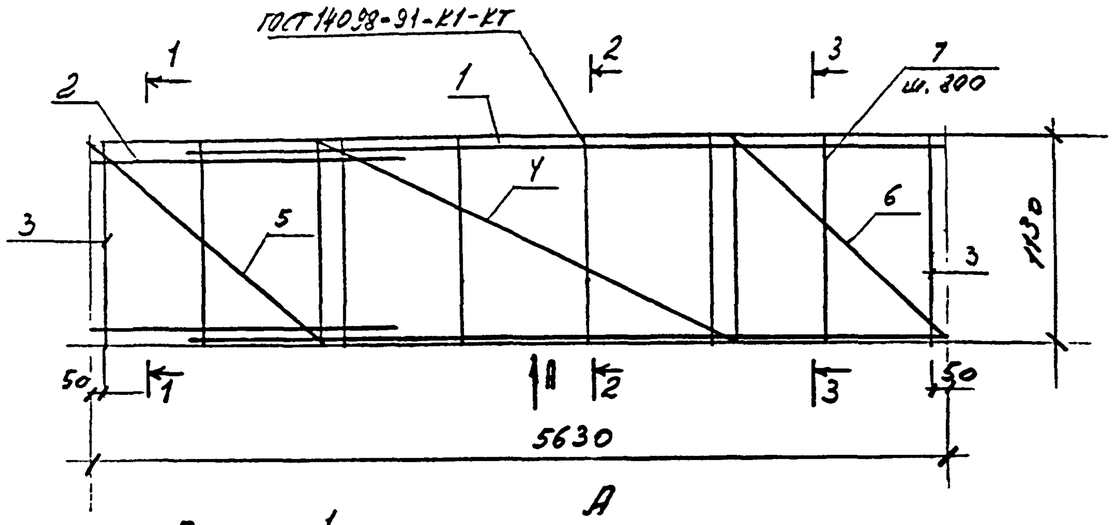

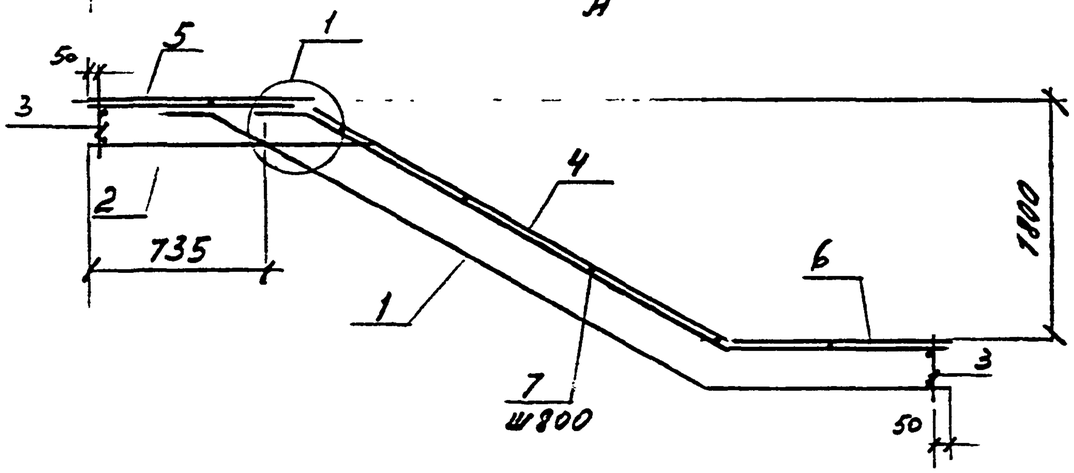

поз	Обозначение	Наименование	Кол.	Примеч.
		Документы		
	1.050.9 - 4.93.2 - ТО	Техническое описание		
	-1	Узел 1		
		Сборочные единицы		
1	1.050.9 - 4.93.2 - 32	Каркас КР 8	2	
2	-40	Каркас КР 16	2	
3	-44	Каркас КР 26	2	
4	-47	Сетка арматурная С 3	1	
5	-48	Сетка арматурная С 5	1	
6	-48	Сетка арматурная С 5	1	
		Детали		
7	Б.4.	Ф10А-I ℓ=1130	6	0,70 кг

Арматура класса А-I по ГОСТ 5781-82*

1-1

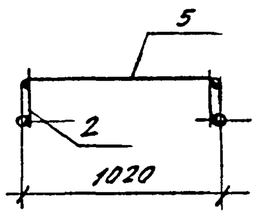

-2-2

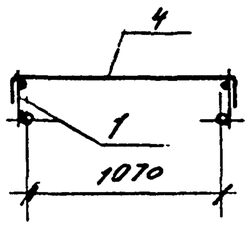

3-3

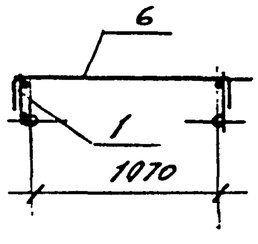

			1.050.9 - 4.93.2-8		
Зав.отд.	Кодыш		Каркас КП8	Стадия	Масса	Масштаб
Н.контр.	Мельников			Р	65,9	
ГИП	Мельников			Лист	Листов	
Инженер	Катова			ЦНИИПромзданий		

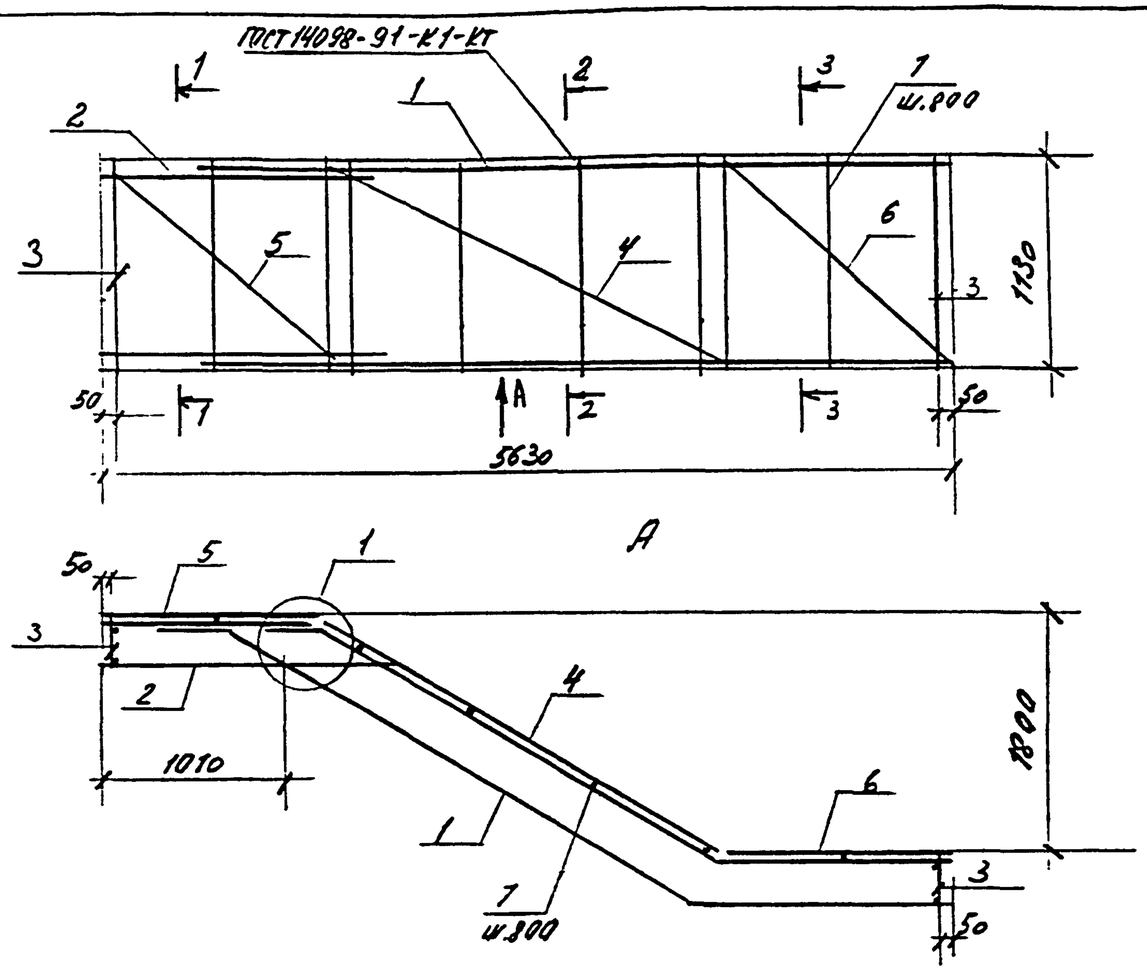

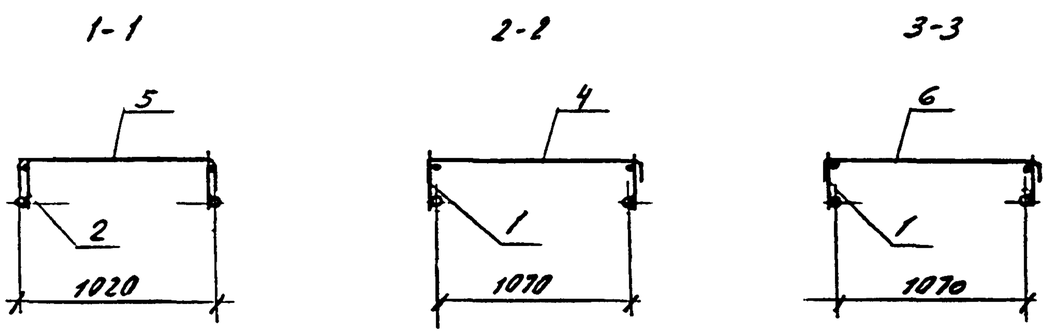

поз.	Обозначение	Наименование	Кол.	Примеч.
		Документы		
	1.050.9-4.93.2-ТЭ	Техническое описание		
	-1	Узел 1		
		Сборочные единицы		
1	1.050.9-4.93.2-33	Каркас КР 9	2	
2	-42	Каркас КР 22	2	
3	-44	Каркас КР 26	2	
4	-47	Сетка арматурная С3	1	
5	-46	Сетка арматурная С7	1	
6	-47	Сетка арматурная С4	1	
		Детали		
7	Б.ч.	Ф10А-I ℓ=1130	6	0,70кг

Арматура класса А-I по ГОСТ 5781-82*

Зав.отд	Кольцо		
Н.контр.	Мельников		
ГИП	Мельников		
Инженер	Котова		

1.050.9-4.93.2-9

Каркас КПУ

Стадия	Масса	Масштаб
Р	64,5	
Лист	Листов 1	

ЦНИИПромзданий

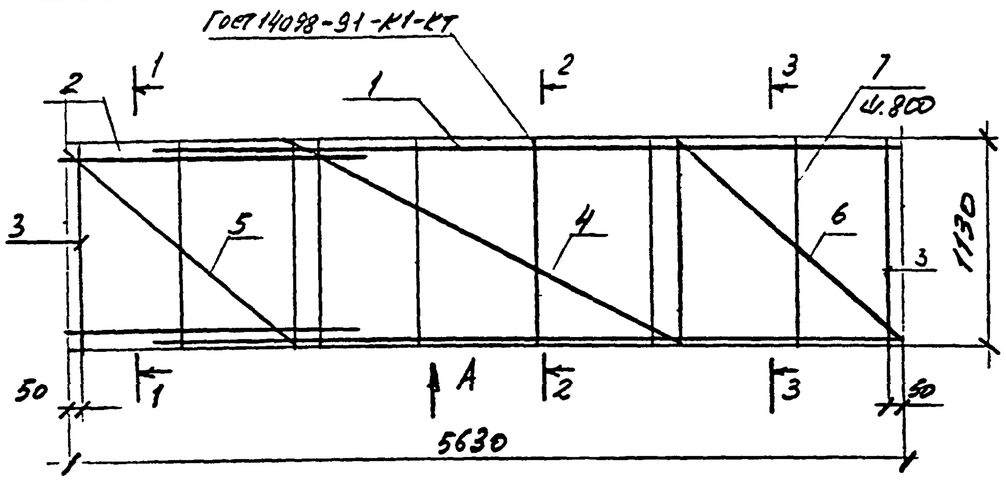

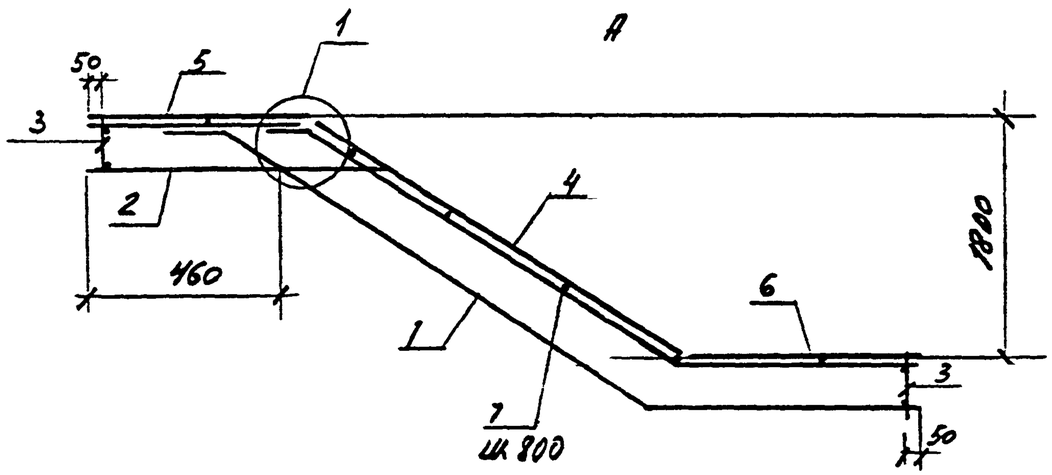

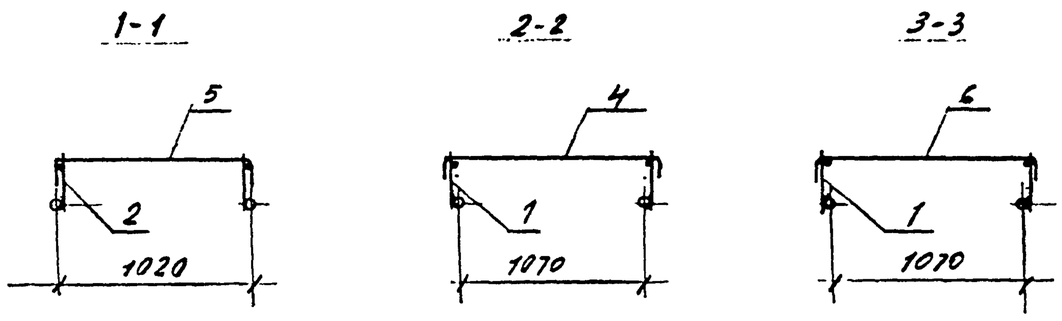

поз.	Обозначение	Наименование	кол.	Примеч.
		Документы		
	1.050.9-4.93.2-ТО	Техническое описание		
	-1	Узел 1		
		Сборочные единицы		
1	1.050.9-4.93.2-34	Каркас КР 10	2	
2	-42	Каркас КР 20	2	
3	-44	Каркас КР 26	2	
4	-47	Сетка арматурная С 3	1	
5	-47	Сетка арматурная С 4	1	
6	-48	Сетка арматурная С 7	1	
		Детали		
7	Б.ч.	Ф 10А-I ℓ=1130	6	0,70 кг

Арматура класса А-I по ГОСТ 5781-82

			1.050.9-4.93.2-10	
Зав.отд	Кодыш		Каркас КП10	Стадия: Р; Масса: 63,2; Масштаб:
Н.контр.	Мельников			Лист; Листов 1
ГИП	Мельников			ЦНИИПромзданий
Инженер	Котова			

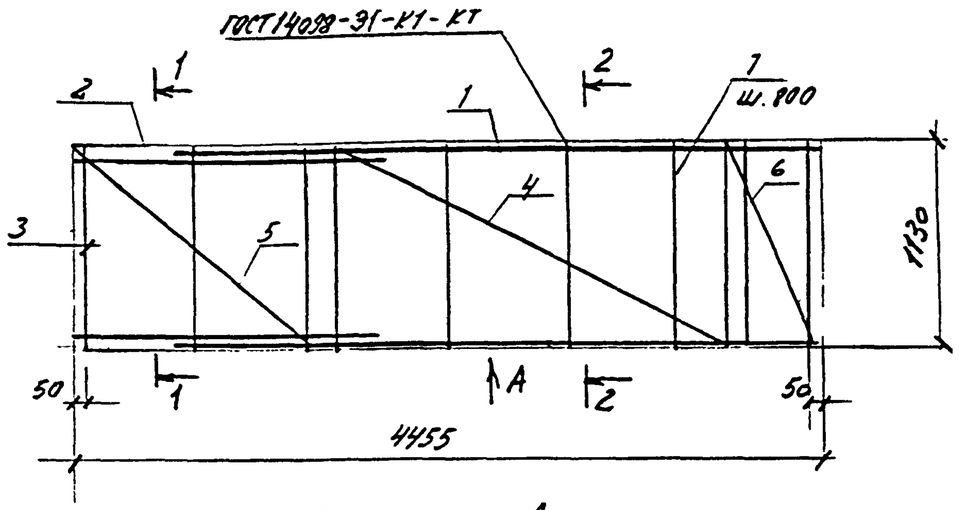

A

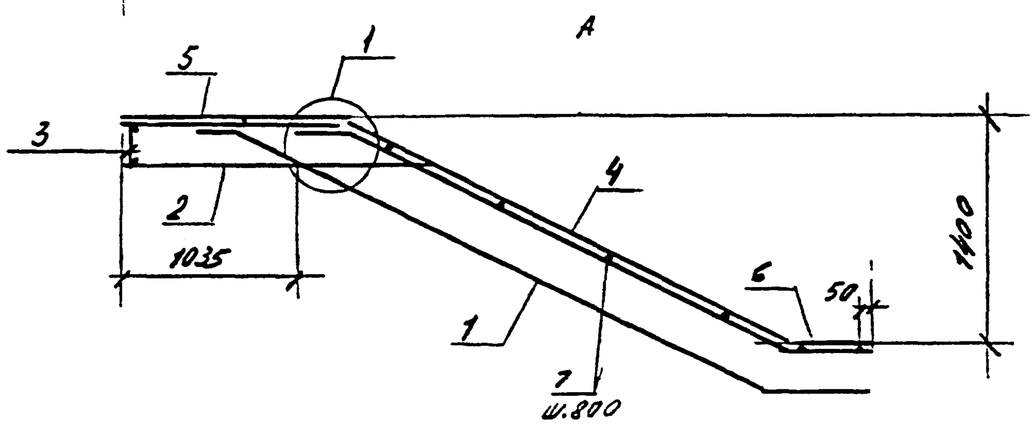

1-1

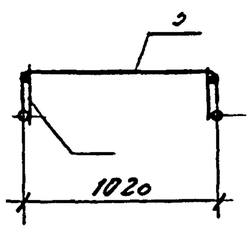

2-2

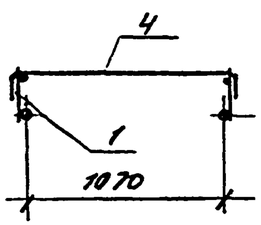

поз.	Обозначение	Наименование	Кол	Примеч.
		Документы		
	1.050.9 - 4.93.2-ТО	Техническое описание		
	-1	Узел 1		
		Сборочные единицы		
1	1.050.9 - 4.93.2-35	Каркас КР 11	2	
2	-40	Каркас КР 18	2	
3	-44	Каркас КР 26	1	
4	-47	Сетка арматурная С 1	1	
5	-48	Сетка арматурная С 7	1	
6	-49	Сетка арматурная С 9	1	
		Детали		
7	Б.Ч.	Ф10А-I ℓ= 1130	7	0,70 кг

Арматура класса А-I по ГОСТ 5781-82

Зав. отд.	Козлов		1.050.9 - 4.93.2-11	
Н. контр.	Мельников		Каркас КП 11	Стадия Р, Масса 30,8, Масштаб
ГИП	Мельников			Лист, Листов 1
Инженер	Котова			ЦНИИПромзданий

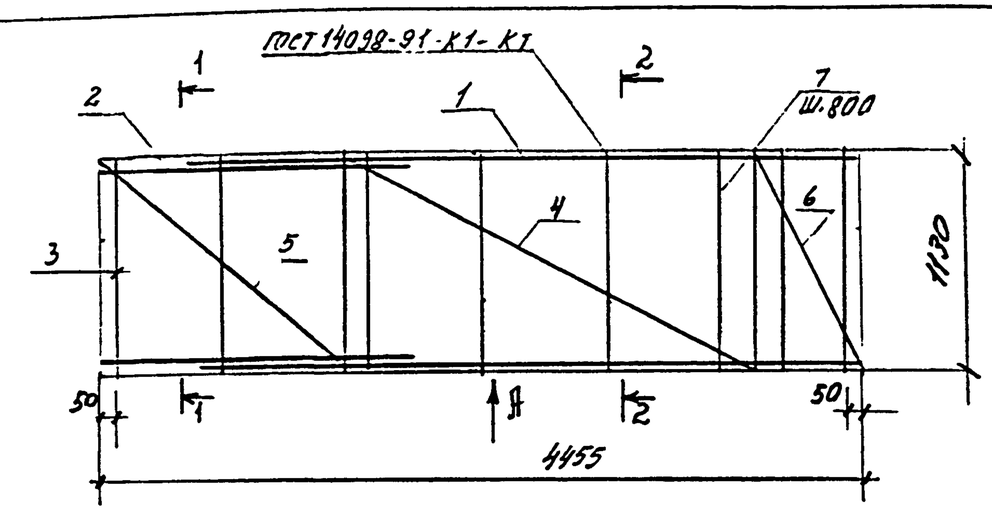

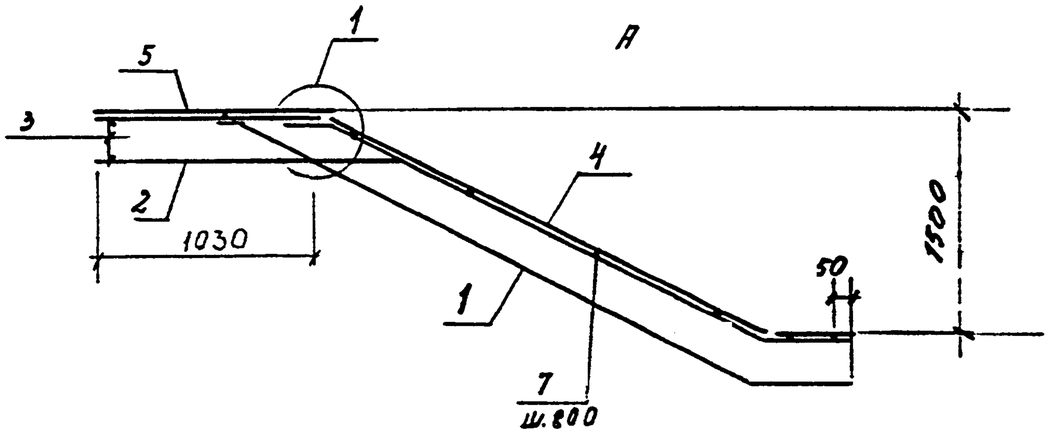

1-1

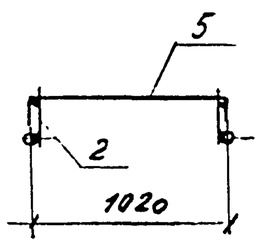

2-2

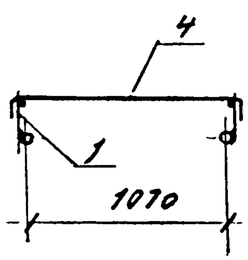

Поз	Обозначение	Наименование	Кол.	Примеч.
		Документы		
	1.050.9-4.93.2-ТО	Техническое описание		
	-1	Узел 1		
		Сборочные единицы		
1	1.050.9-4.93.2-36	Каркас КР12	2	
2	-40	Каркас КР18	2	
3	-44	Каркас КР26	1	
4	-47	Сетка арматурная С1	1	
5	-48	Сетка арматурная С7	1	
6	-48	Сетка арматурная С9	1	
		Детали		
7	Б.ч.	⌀10А-I ℓ=1130	7	0,70кг

Арматура класса А-I по ГОСТ 5781-82*

Зав. отд.	Кобелев		1.050.9-4.93.2-12
Н. контр.	Мельников		Каркас КП12
ГИП	Мельников		Стадия Р · Масса 31,0 · Масштаб
Инженер	Котова		Лист · Листов 1
			ЦНИИПромзданий

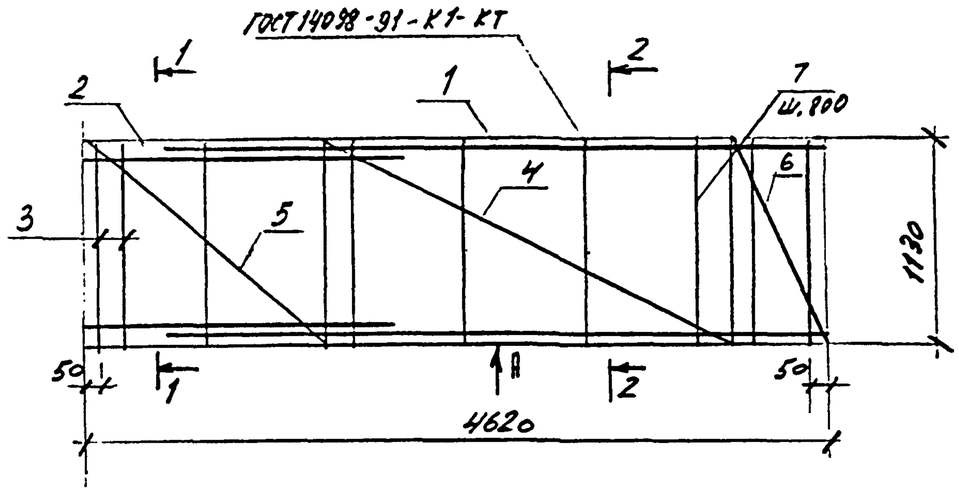

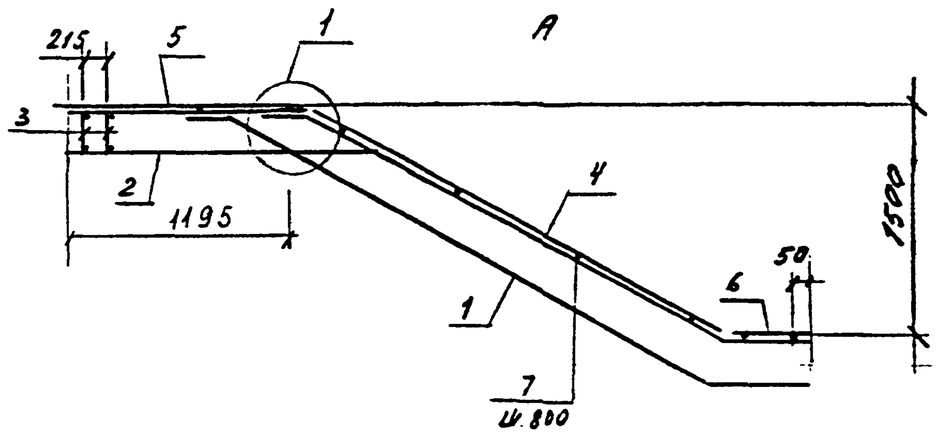

1-1

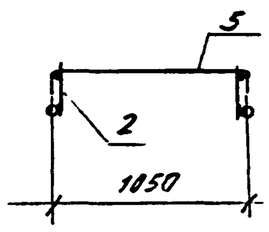

2-2

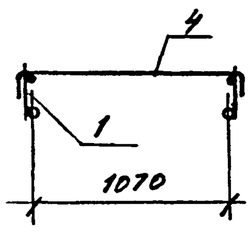

Поз.	Обозначение	Наименование	Кол.	Примеч.
		Документы		
	1.050.9-4.93.2-ТО	Техническое описание		
	-1	Узел 1		
		Сборочные единицы		
1	1.050.9-4.93.2-37	Каркас КР 13	2	
2	-42	Каркас КР 19	2	
3	-44	Каркас КР 26	2	
4	-47	Сетка арматурная С 1	1	
5	-48	Сетка арматурная С 8	1	
6	-48	Сетка арматурная С 9	1	
		Детали		
7	Б.4.	Ф 10 А-I ℓ=1130	7	0,70кг

Арматура класса А-I по ГОСТ 5781-82*

				1.050.9-4.93.2-13		
Зав. отд.	Найши			Каркас КП13	Стадия	Масса	Масштаб
Н.контр.	Мельников				Р	43,5	
ГИП	Мельников				Лист	Листов 1	
Инженер	Котова				ЦНИИПромзданий		

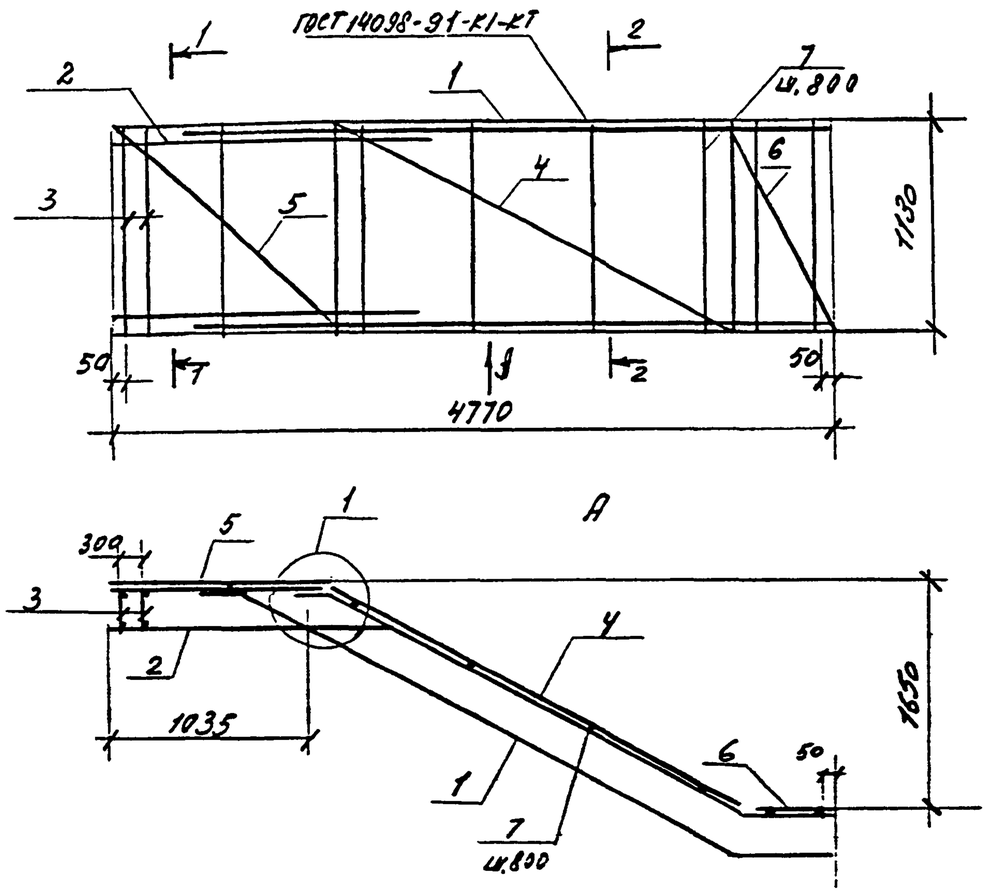

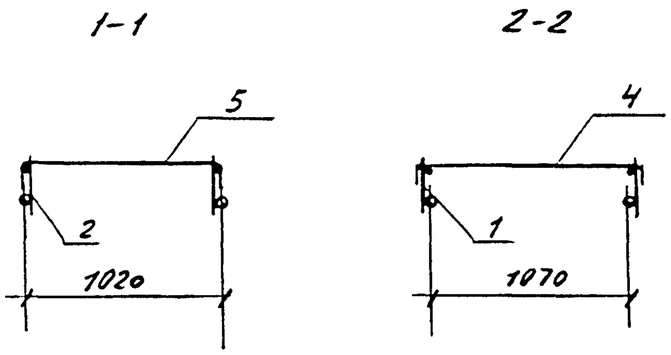

Поз.	Обозначение	Наименование	Кол.	Примеч.
		Документы		
	1.050.9-4.93.2-ТО	Техническое описание		
	-1	Узел 1		
		Сборочные единицы		
1	1.050.9-4.93.2=38	Каркас КР 14	2	
2	-40	Каркас КР 18	2	
3	-44	Каркас КР 26	2	
4	-47	Сетка арматурная С2	1	
5	-48	Сетка арматурная С7	1	
6	-48	Сетка арматурная С9	1	
		Детали		
7	Б.Ч.	Ф10А-I ℓ=1130	7	0,70 кг

Арматура класса А-I по ГОСТ 5781-82*

				1.050.9-4.93.2-14		
Зав. отд	Козыш			Каркас КП14	Стадия	Масса	Масштаб
Н. контр.	Мельников				Р	45,5	
ГИП	Мельников				Лист	Листов 1	
Инженер	Котова				ЦНИИПромзданий		

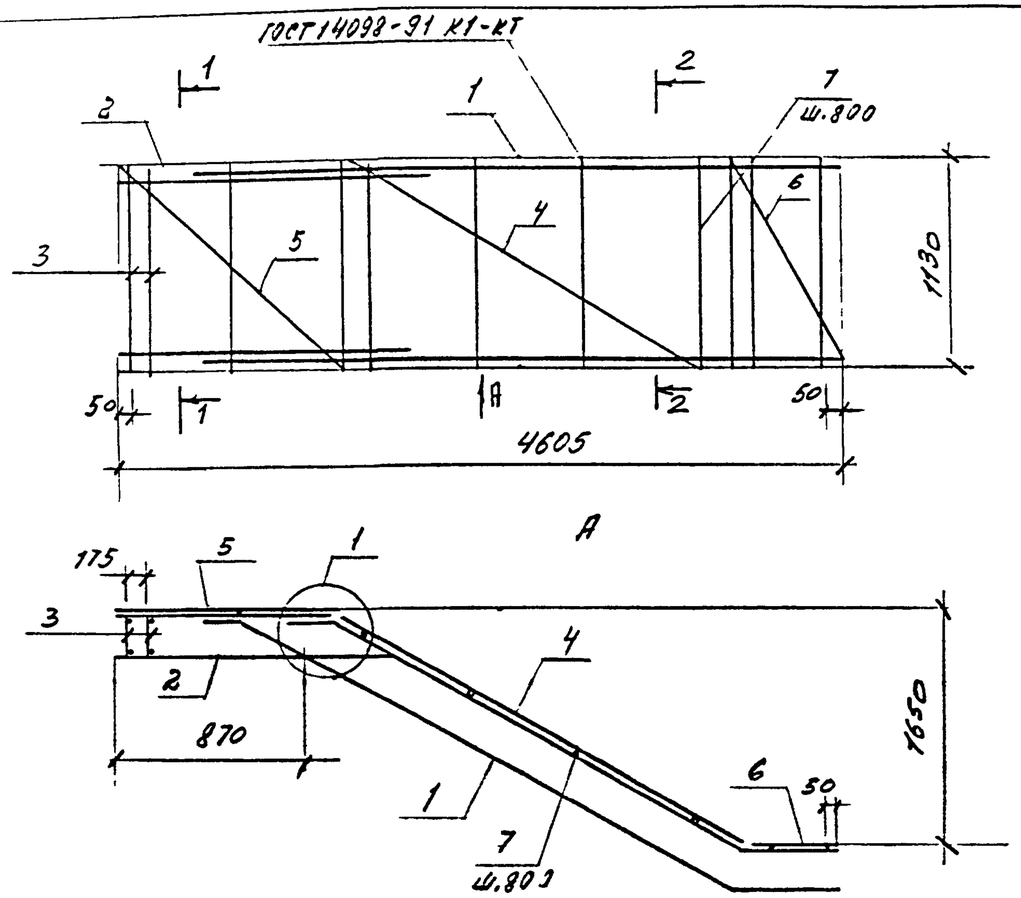

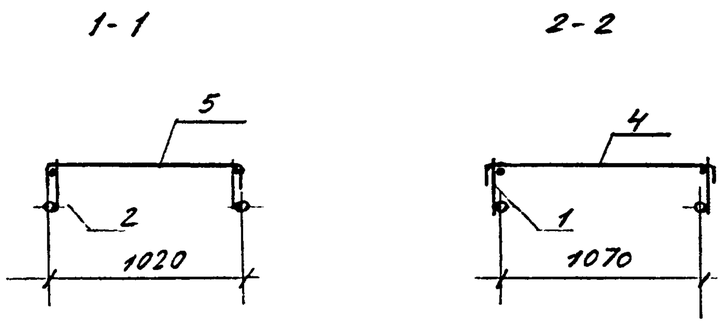

Поз.	Обозначение	Наименование	Кол.	Примеч.
		Документы		
	1.050.9-4.93.2-ТО	Техническое описание		
	-1	Узел 1		
		Сборочные единицы		
1	1.050.9-4.93.2-38	Каркас КР 14	2	
2	-41	Каркас КР 17	2	
3	-44	Каркас КР 26	2	
4	-47	Сетка арматурная С2	1	
5	-48	Сетка арматурная С6	1	
6	-48	Сетка арматурная С9	1	
		Детали		
7	Б.4.	Ф10А-I С=1130	7	0,7кг

Арматура класса А-I по ГОСТ 5781-82*

Зав.отд	Кодыш		1.050.9-4.93.2-15	
Н.контр	Мельников		Каркас КП15	Стадия: Р; Масса: 44,5; Масштаб:
ГИП	Мельников			Лист; Листов 1
Инженер	Котова			ЦНИИПромзданий

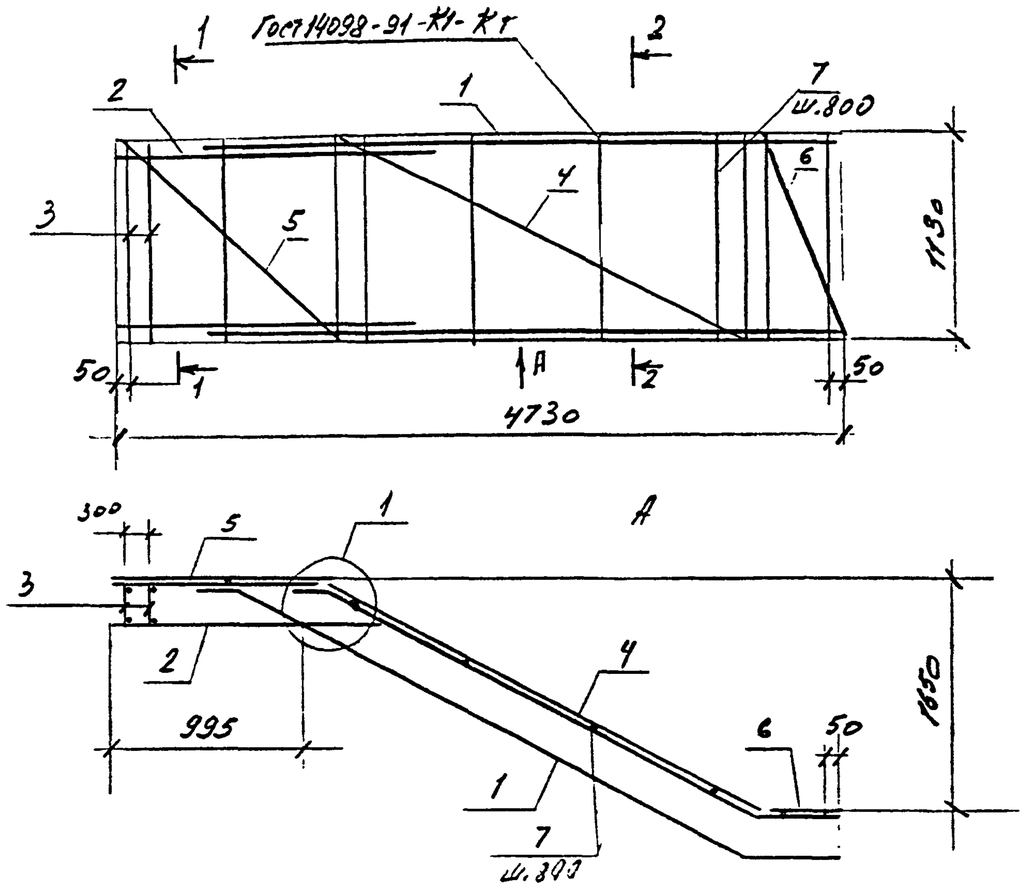

1-1

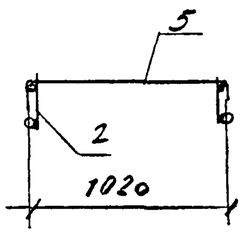

2-2

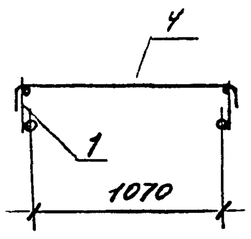

поз.	Обозначение	Наименование	Кол	Примеч.
		Документы		
	1.050.9-4.93.2-ТО	Техническое описание		
	-1	Узел 1		
		Сборочные единицы		
1	1.050.9-4.93.2-38	Каркас КР 14	2	
2	-42	Каркас КР 22	2	
3	-44	Каркас КР 26	2	
4	-47	Сетка арматурная С2	1	
5	-48	Сетка арматурная С7	1	
6	-49	Сетка арматурная С9	1	
		Детали		
7	Б.4.	ф10А-I ℓ=1130	7	0,7кг

Арматура класса А-I по ГОСТ 5781-82*

Зав. отд	Кодыш		1.050.9-4.93.2-1Е	
Н. контр.	Мельников		Каркас КП 16	Стадия: Р; Масса: 44,7; Масштаб:
ГИП	Мельников			Лист; Листов 1
Инженер	Котова			ЦНИИПромзданий

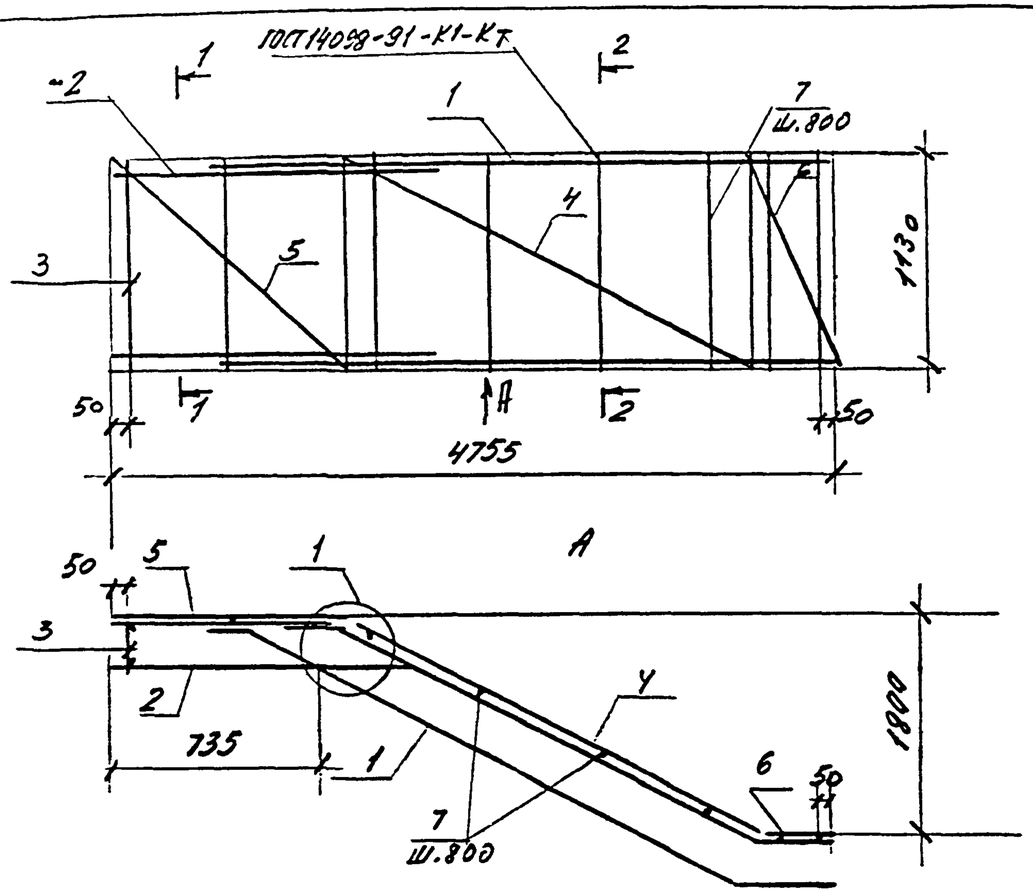

1-1

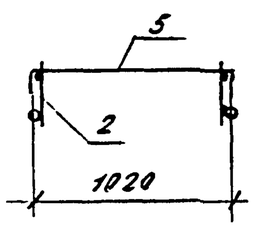

2-2

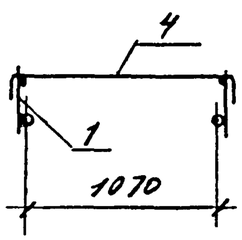

Поз.	Обозначение	Наименование	Кол.	Примеч.
		Документы		
	1.050.9 - 4.93.2 - ТО	Техническое описание		
	- 1	Узел 1		
		Сборочные единицы		
1	1.050.9 - 4.93.2-39	Каркас КР 15	2	
2	-40	Каркас КР16	2	
3	-44	Каркас КР26	1	
4	-47	Сетка арматурная С3	1	
5	-48	Сетка арматурная С5	1	
6	-48	Сетка арматурная С9	1	
		Детали		
7	Б.4.	ф10 А-I ℓ=1130	7	0,7кг

Арматура класса А-I по ГОСТ 5781-82*

				1.050.9 - 4.93.2-17		
				Каркас КП17	Стадия	Масса	Масштаб
					Р	52,0	
Зав. отд	Козыш				Лист	Листов 1	
Н.контр.	Мельников						
ГИП	Мельников				ЦНИИПромзданий		
Инженер	Котова						

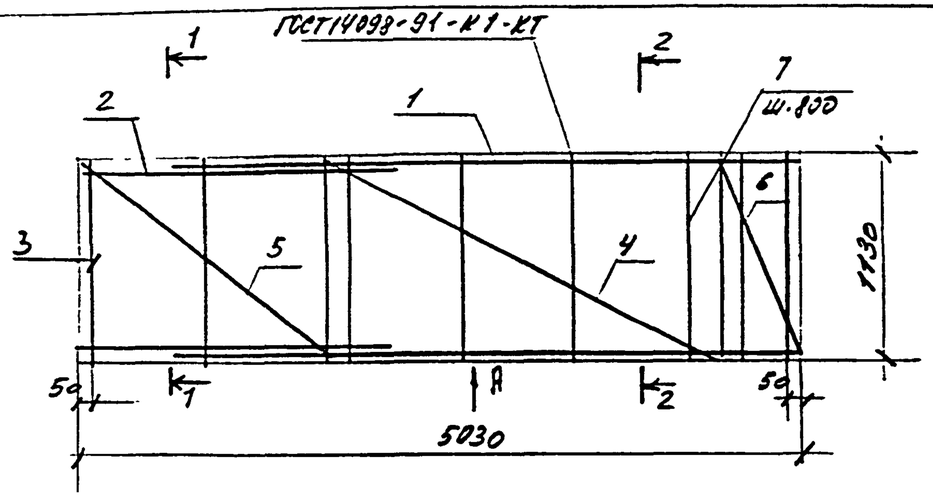

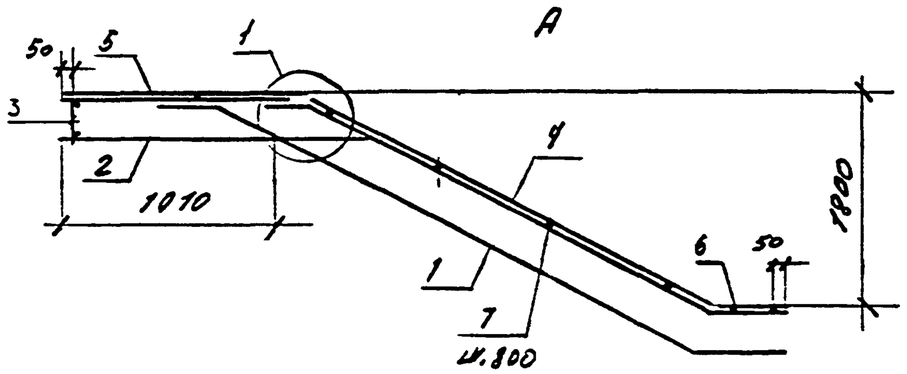

Поз.	Обозначение	Наименование	Кол.	Примеч.
		Документы		
	1.050.9-4.93.2-ТО	Техническое описание		
	-1	Узел 1		
		Сборочные единицы		
1	1.050.9-4.93.2-39	Каркас КР 15	2	
2	-42	Каркас КР 22	2	
3	-44	Каркас КР 26	1	
4	-47	Сетка арматурная С3	1	
5	-48	Сетка арматурная С7	1	
6	-48	Сетка арматурная С9	1	
		Детали		
7	Б.Ч.	ф10А-I ℓ=1130	7	0,7кг

Арматура класса А-I по ГОСТ 5781-82*

1-1

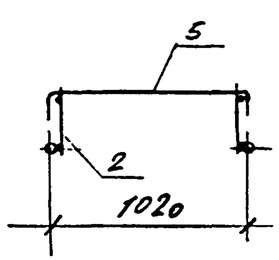

2-2

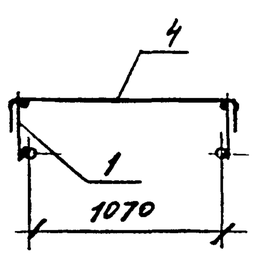

Зав.отд.	Козыш		1.050.9-4.93.2-18	
Н.контр.	Мельников		Каркас КП18	Стадия: Р; Масса: 53,2; Масштаб:
ГИП	Мельников			Лист; Листов 1
Инженер	Котова			ЦНИИПромзданий

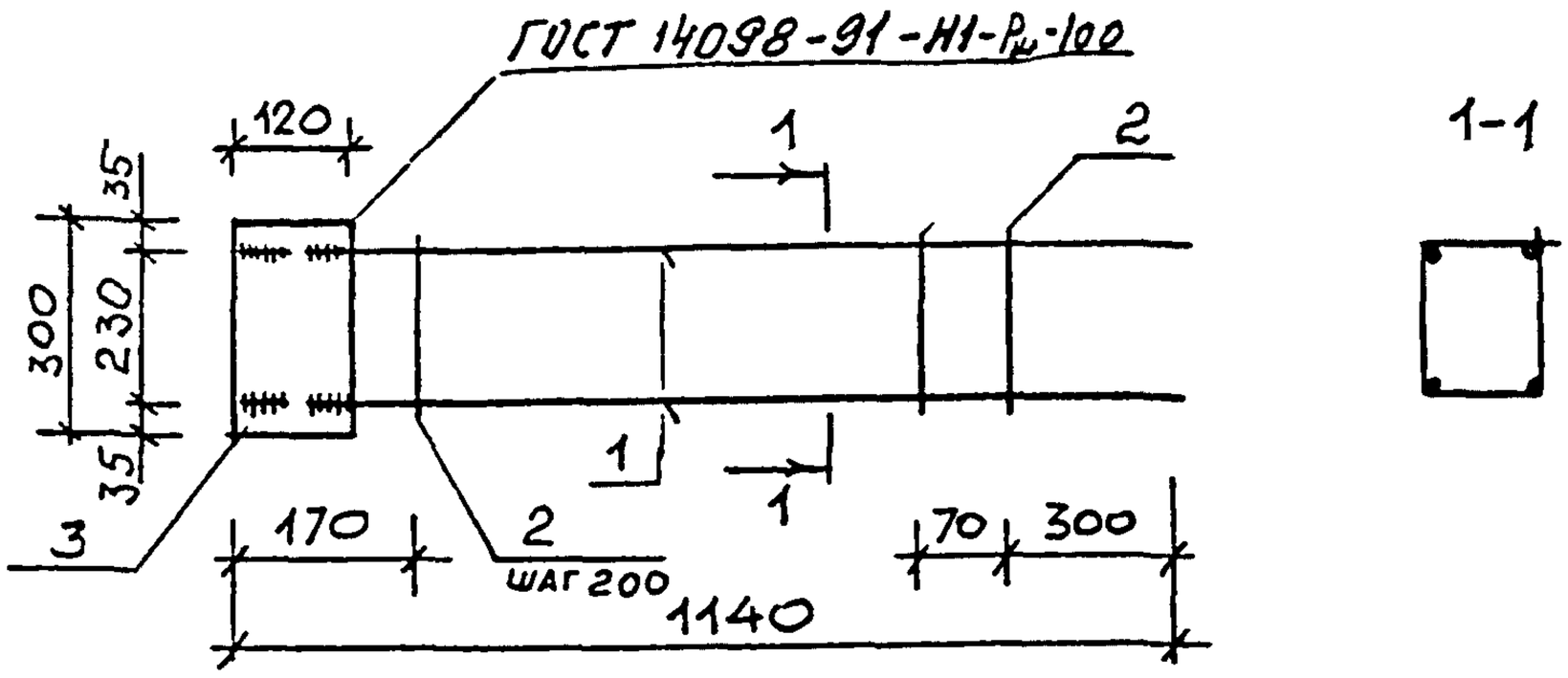

Поз.	Обозначение	Наименование	Кол.	Прим.
		Документации		
	1.050.9 – 4.93.-2 – ТО	Техническое описание		
		Сборочные единицы		
1	Б.Ч	⌀10 А-III ℓ=1140 0,70 кг	4	
2	1.050.9 – 4.93.2-24	Хомут ХМ1	5	
3		–120×8 ℓ=300 2,26 кг	2	

1. Арматура класса А-III по ГОСТ 5781-82*
2. Листовой прокат по ГОСТ 103-76*

Зав.отд	Кодыш		
Н.контр.	Мельников		
ГИП	Мельников		
Инж	Малышева		

1.050.9 – 4.93.2-19

Каркас КП19

Стадия	Масса	Масштаб
Р	8.3	

Лист | Листов 1

ЦНИИПРОМЗДАНИЙ

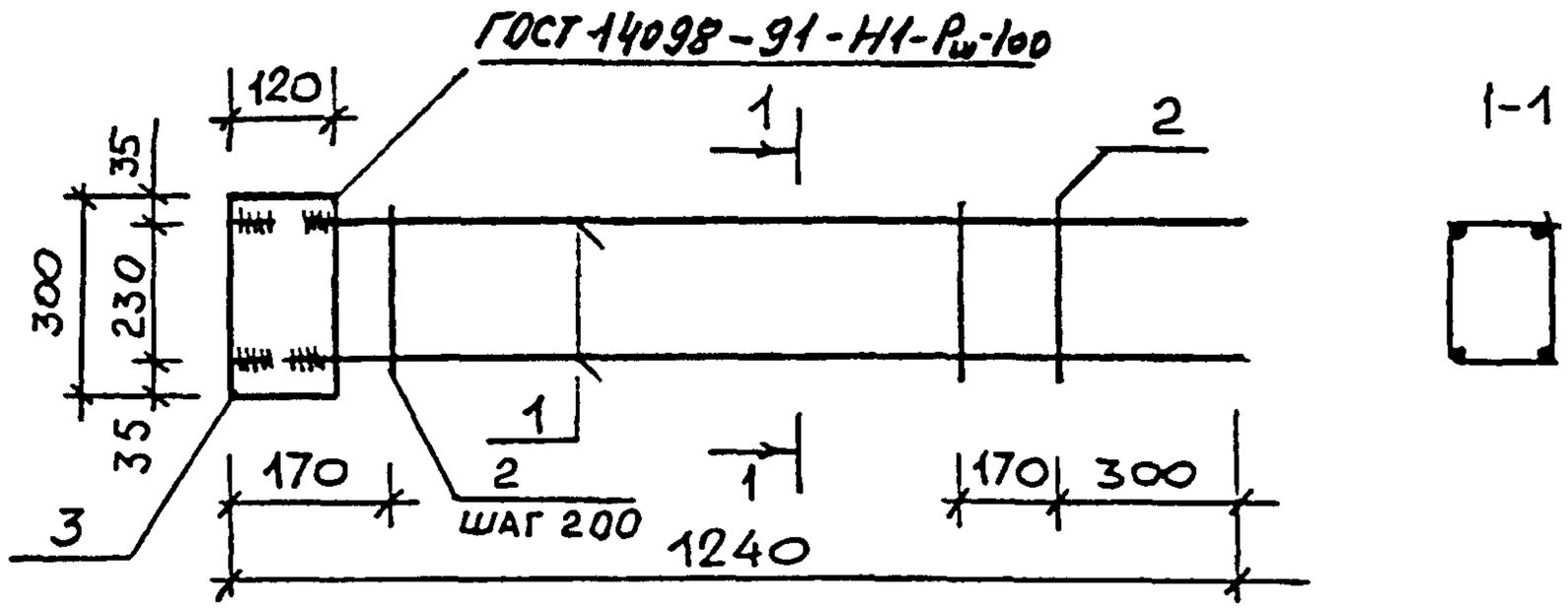

ПОЗ.	ОБОЗНАЧЕНИЕ	НАИМЕНОВАНИЕ	КОЛ.	ПРИМ.
		Документации		
	1.050.9-4.93.2-ТО	Техническое описание		
		Сборочные единицы		
1	Б.Ч.	Ф10 А-III l=1240 0,76 кг	4	
2	1.050.9-4.93.2-24	Хомут ХМ1	5	
3		-120×8 l=300 2,26 кг	2	

1. Арматура класса А-III по ГОСТ 5781-82*
2. Листовой прокат по ГОСТ 103-76*

Зав.отд.	Кодыш		1.050.9-4.93.2-20			
Н.контр.	Мельников		Каркас КП20	Стадия	Масса	Масштаб
ГИП	Мельников			Р	8.5	
Инж.	Малышева			Лист	Листов 1	
				ЦНИИПРОМЗДАНИЙ		

Взам. инв. N | Подпись и дата | Инв. N подл.

Ц00230-02 24

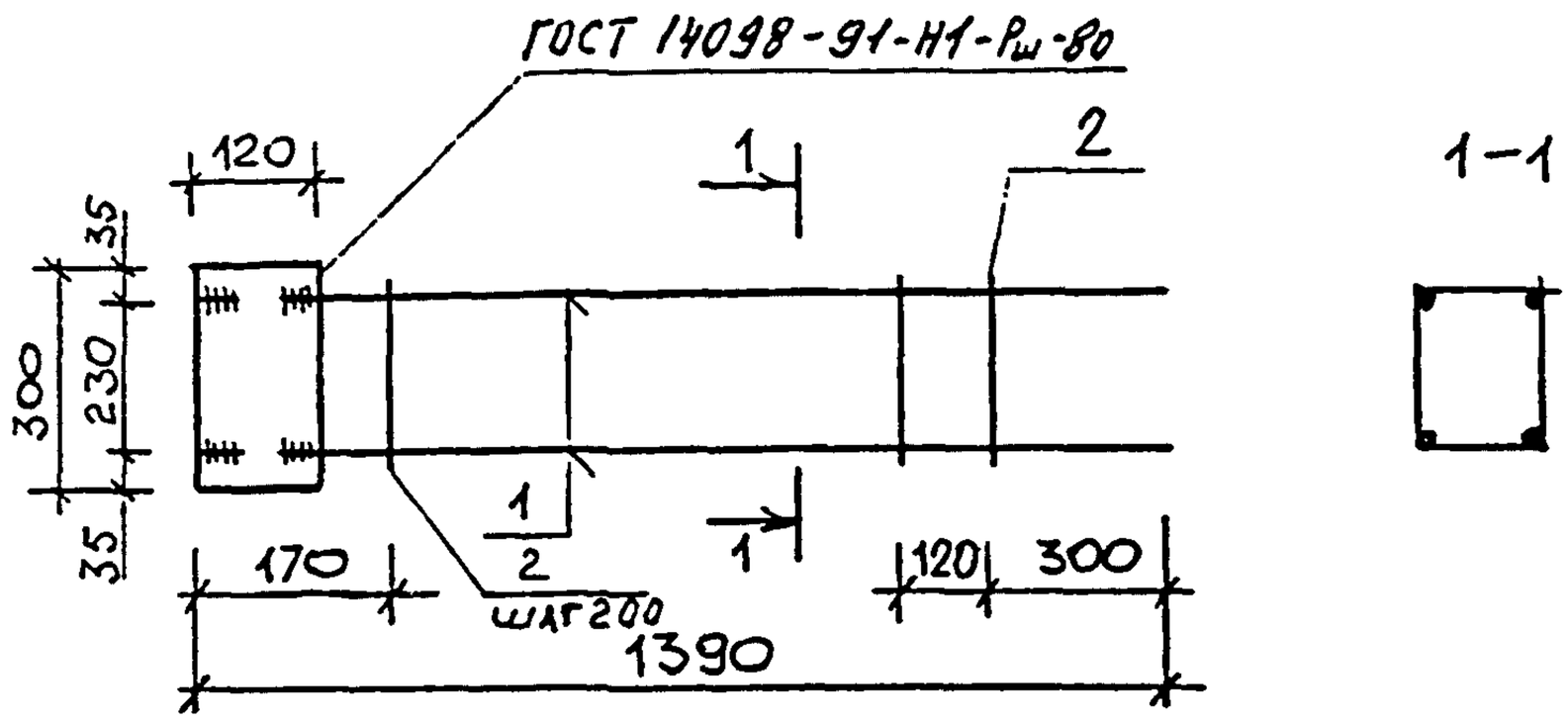

поз.	обозначение	наименование	кол.	прим.
		Документации		
	1.050.9 -4.93 . 2 - ТО	Техническое описание		
		Сборочные единицы		
1	Б.ч.	⌀10 А-III ℓ=1390 0,86кг	4	
2	1.050.9 - 4.93.2-24	Хомут ХМ1	6	
3	Б.ч.	120×8 ℓ=300 2,26кг	2	

1. Арматура класса А-III по ГОСТ 5781-82*
2. Листовой прокат по ГОСТ 103-76*

Зав.отд.	Кодыш		1.050.9 -4.93.2-21	
Н.контр.	Мельников		Каркас КП21	Стадия: Р; Масса: 9,1; Масштаб:
ГИП	Мельников			Лист; Листов 1
Инж.	Малышева			ЦНИИПромзданий

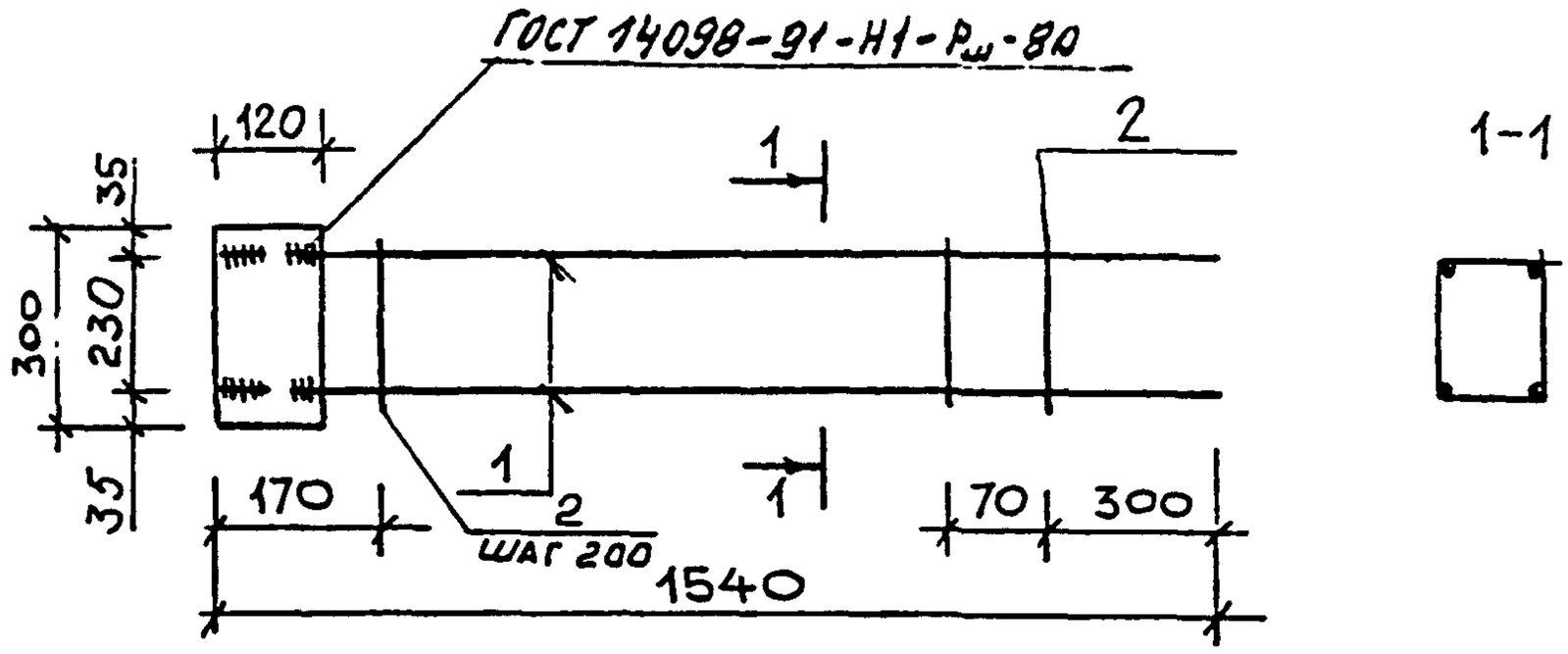

ПОЗ.	ОБОЗНАЧЕНИЕ	НАИМЕНОВАНИЕ	КОЛ.	ПРИМ.
		Документации		
	1.050.9-4.93. 2-ТО	Техническое описание		
		Сборочные единицы		
1	Б.Ч.	⌀10 А-III ℓ=1540 0,95 кг	4	
2	1.050.9-4.93.2-24	Хомут ХМ1	7	
3	Б.Ч.	−120×8 ℓ=300 2,26 кг	2	

1. Арматура класса А-III по ГОСТ 5781-82*
2. Листовой прокат по ГОСТ 103-76*

Зав.отд.	Кодыш		
Н.контр.	Мельников		
ГИП	Мельников		
Инж.	Малышева		

1.050.9-4.93.2-22

Каркас КП22

Стадия	Масса	Масштаб
Р	9.7	

Лист | Листов 1

ЦНИИПРОМЗДАНИЙ

Взам. инв. N | Подпись и дата | Инв. N подл.

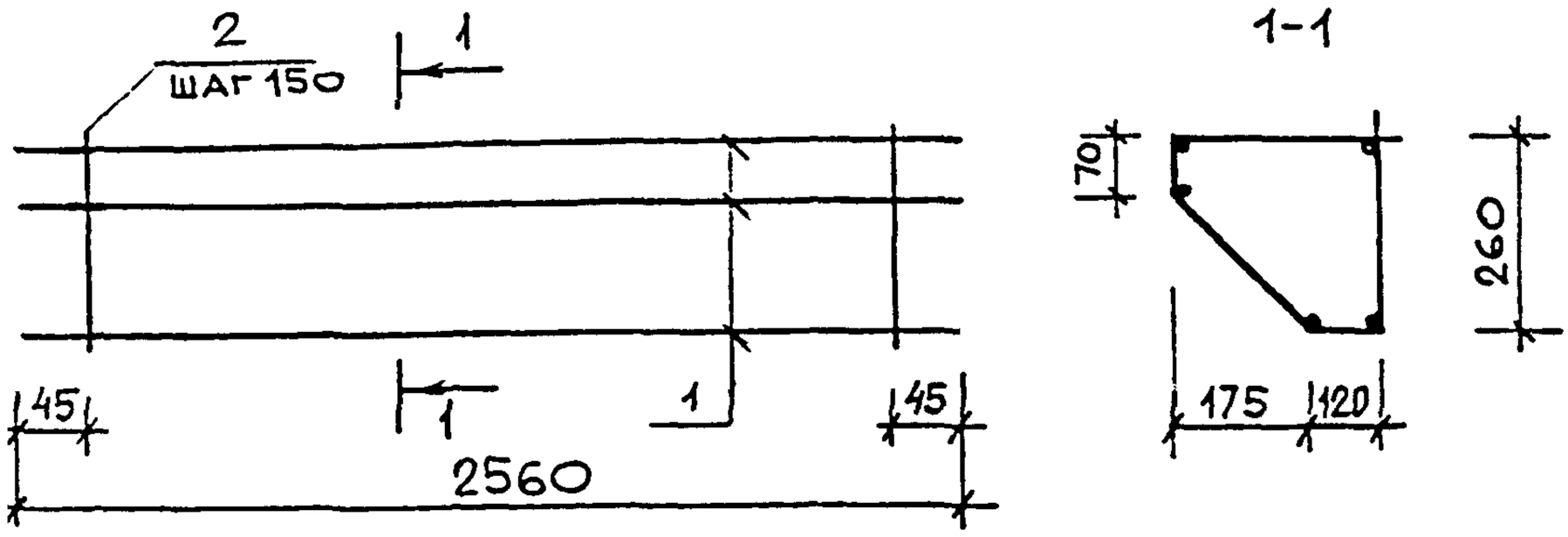

поз.	обозначение	наименование	кол.	прим.
		Документации		
	1.050.9 - 4.93 - 2 - ТО	Техническое описание		
		Сборочные единицы		
	Б.Ч.	⌀10 А-III ℓ=2560 1.58 кг	5	
	1.050.9 - 4.93.2-24	Хомут ХМ2	18	

Арматура класса А-III по ГОСТ 5781-82*

Зав.отд.	Кодыш		
Н.контр.	Мельников		
ГИП	Мельников		
Инж.	Малышева		

1.050.9 - 4.93.2 - 23

Каркас КП23

стадия	масса	масштаб
Р	13.1	

лист | листов 1

ЦНИИПРОМЗДАНИЙ

XM1

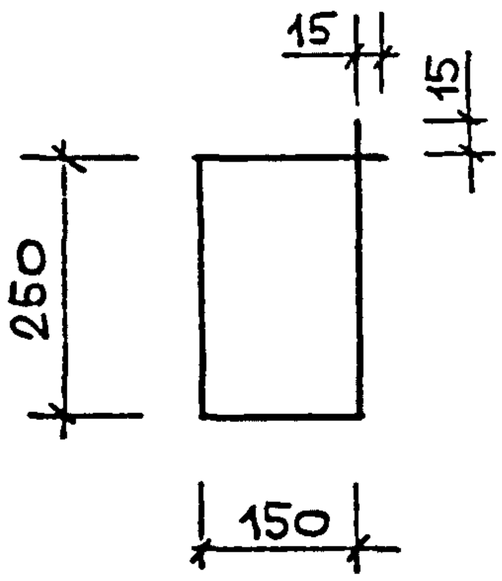

XM2

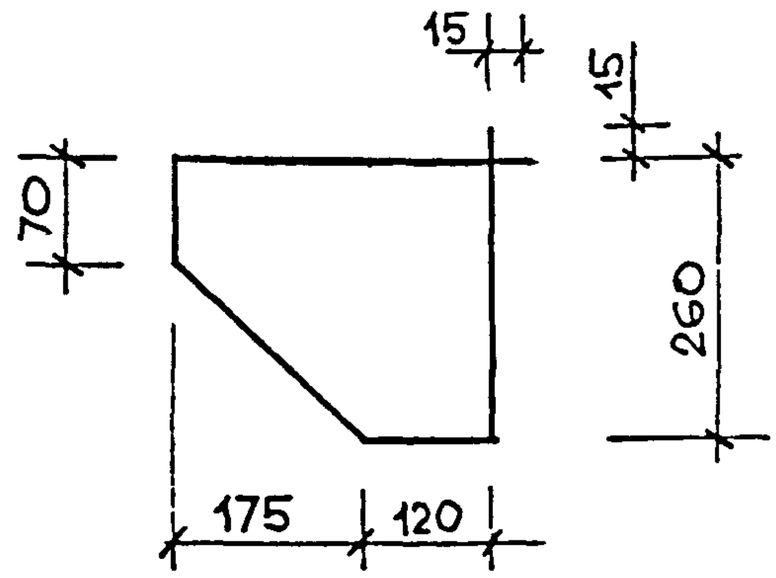

Марка изделия	Поз. дет.	Наименование	Кол.	Масса 1 дет. кг	Масса изделия кг
XM1	–	⌀6 A-I ℓ=850	1	0,19	0,19
XM2	–	⌀6 A-I ℓ=1280	1	0,29	0,29

Арматура класса А-I по ГОСТ 5781-82*

Взам. инв. №

Подпись и дата

Инв. № подл.

Зав.отд.	Кодыш	
Н.контр.	Мельников	
ГИП	Мельников	
Инж.	Малышева	

1.050.9-4.93.2-24

Хомут XM1, XM2

Стадия	Масса	Масштаб
Р	см. табл.	

Лист | Листов 1

ЦНИИПРОМЗДАНИЙ

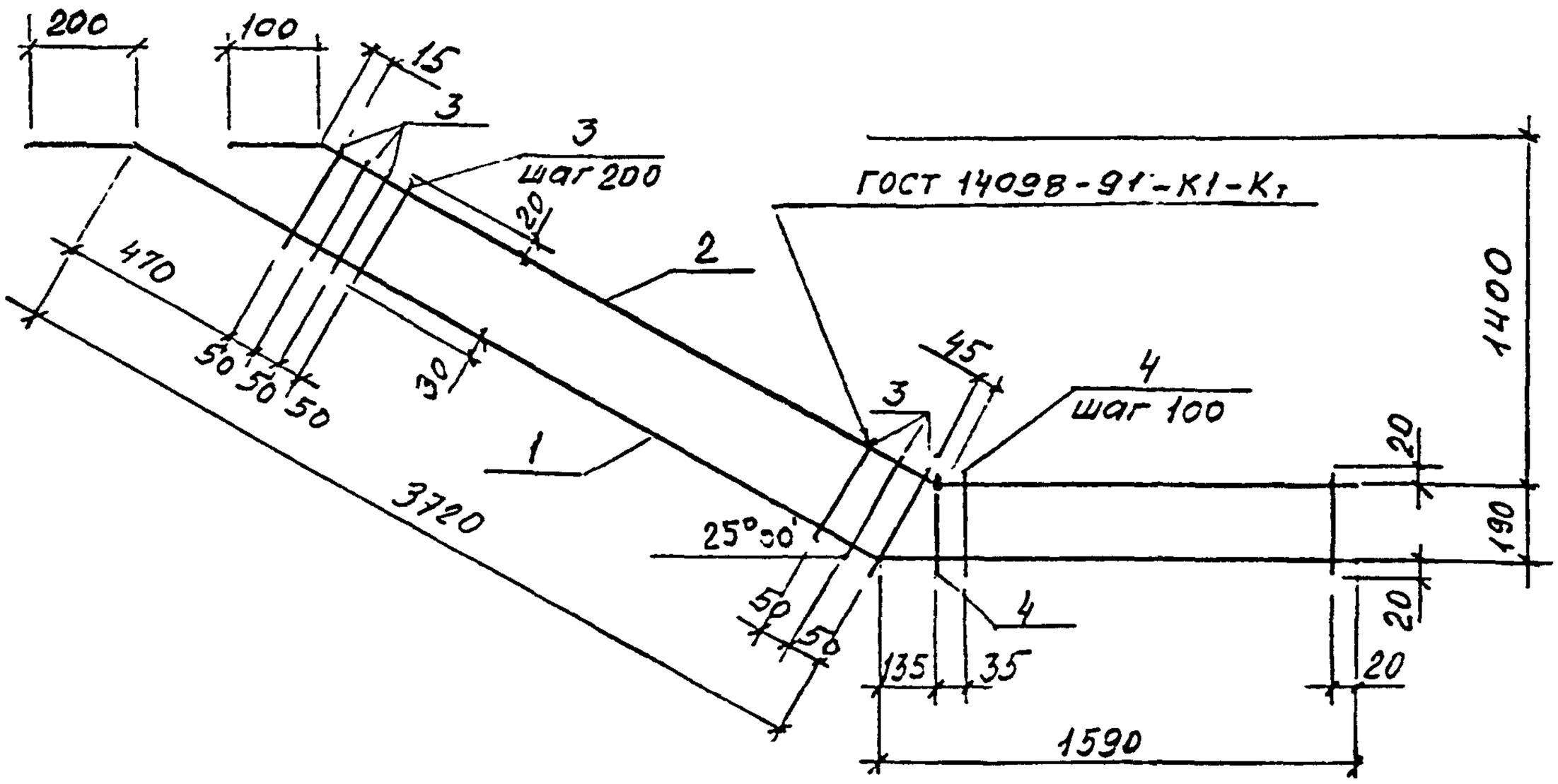

Поз. дет.	Наименование	Кол.	Масса 1 дет. кг
1	ф20 А-III ℓ=5510	1	13,6
2	ф10 А-I ℓ=4865	1	3,0
3	ф6 А-I ℓ=270	21	0,06
4	ф6 А-I ℓ=230	16	0,05

Арматура - по ГОСТ 5781-82*

Зав.отд.	Кобыш		
Н.контр.	Мельников		
ГИП	Мельник-Е		

1.050.9-4.93.2-25

Каркас КР1

Стадия	Масса	Масштаб
Р	18,7	
Лист	Листов 1	

ЦНИИПРОМЗДАНИЙ

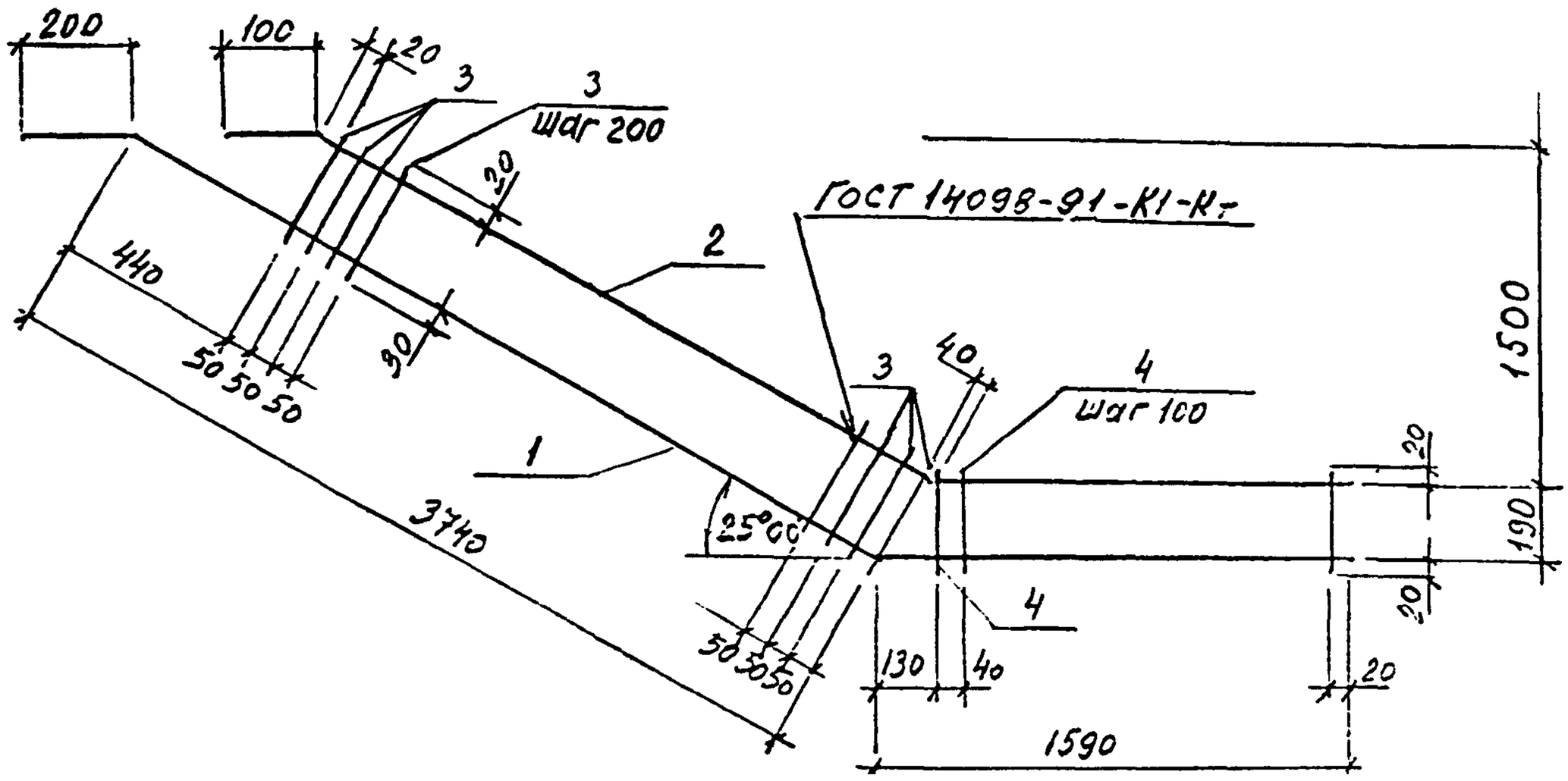

Поз. дет.	Наименование	Кол.	Масса 1 дет. кг
1	ф20 А-III ℓ=5530	1	13,65
2	ф10 А-I ℓ=4920	1	3,04
3	ф6 А-I ℓ=270	21	0,06
4	ф6 А-I ℓ=230	16	0,05

Арматура - по ГОСТ 5781-82*

				1.050.9-4.93.2-26		
Зав.отд.	Кодыш			Каркас КР2	Стадия	Масса	Масштаб
					Р	18,3	
Н.контр.	Мельников				Лист	Листов 1	
ГИП	Мельников				ЦНИИПРОМЗДАНИЙ		

Инв.№ подл. | Подпись и дата | Взам.инв.№

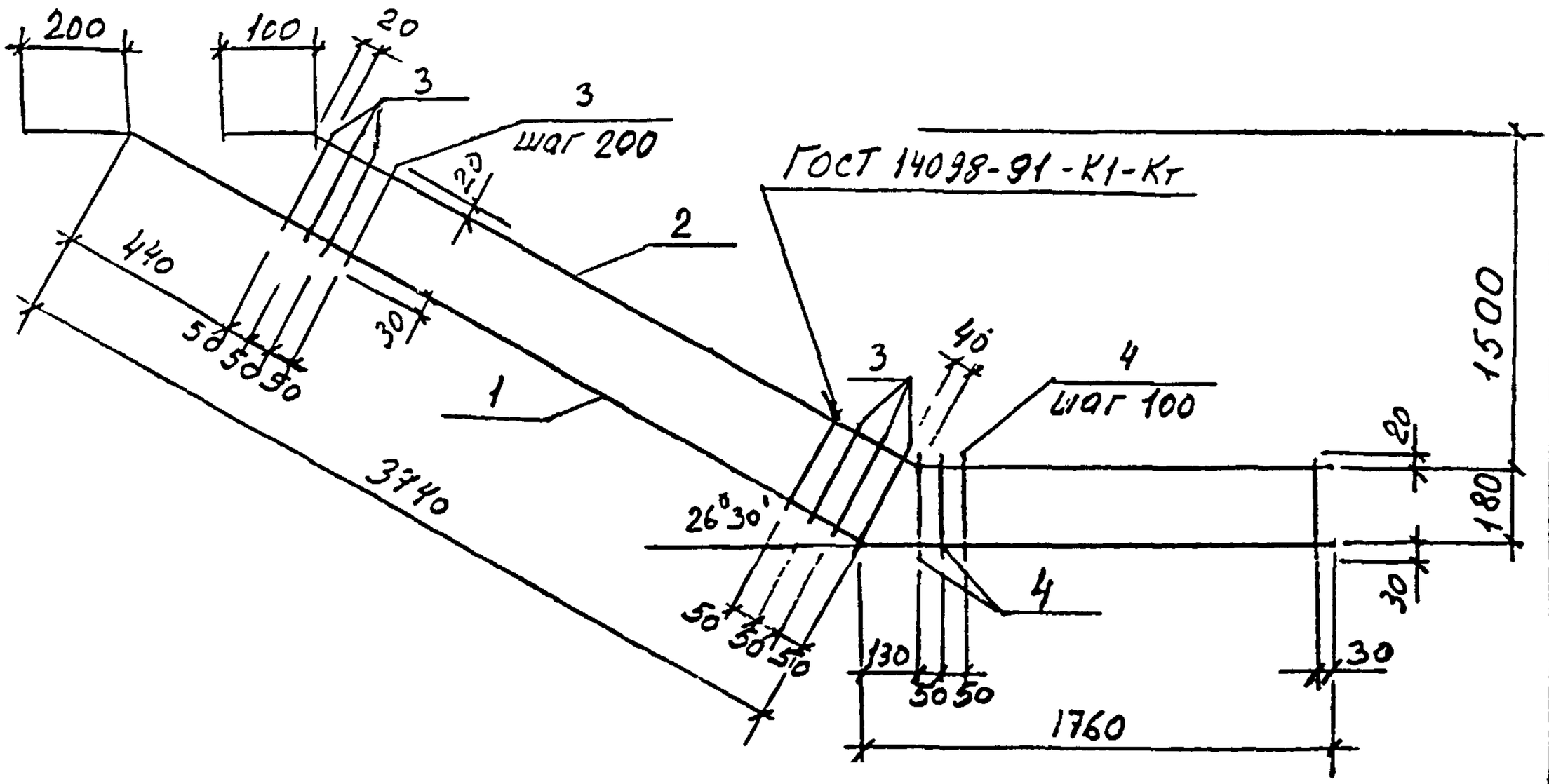

Поз. Дет.	Наименование	Кол.	Масса 1 дет. кг
1	ф25 А-III ℓ=5700	1	21,80
2	ф10 А-I ℓ=5090	1	3,14
3	ф8 А-I ℓ=270	21	0,11
4	ф8 А-I ℓ=230	18	0,09

Арматура - по ГОСТ 5781-82*

Зав.отд	Содыш		
Н.контр.	Мельников		
ГИП	Мельников		

1.050.9-4.93.2-27

Каркас КР3

Стадия	Масса	Масштаб
Р	29,0	
Лист	Листов 1	

ЦНИИПРОМЗДАНИЙ

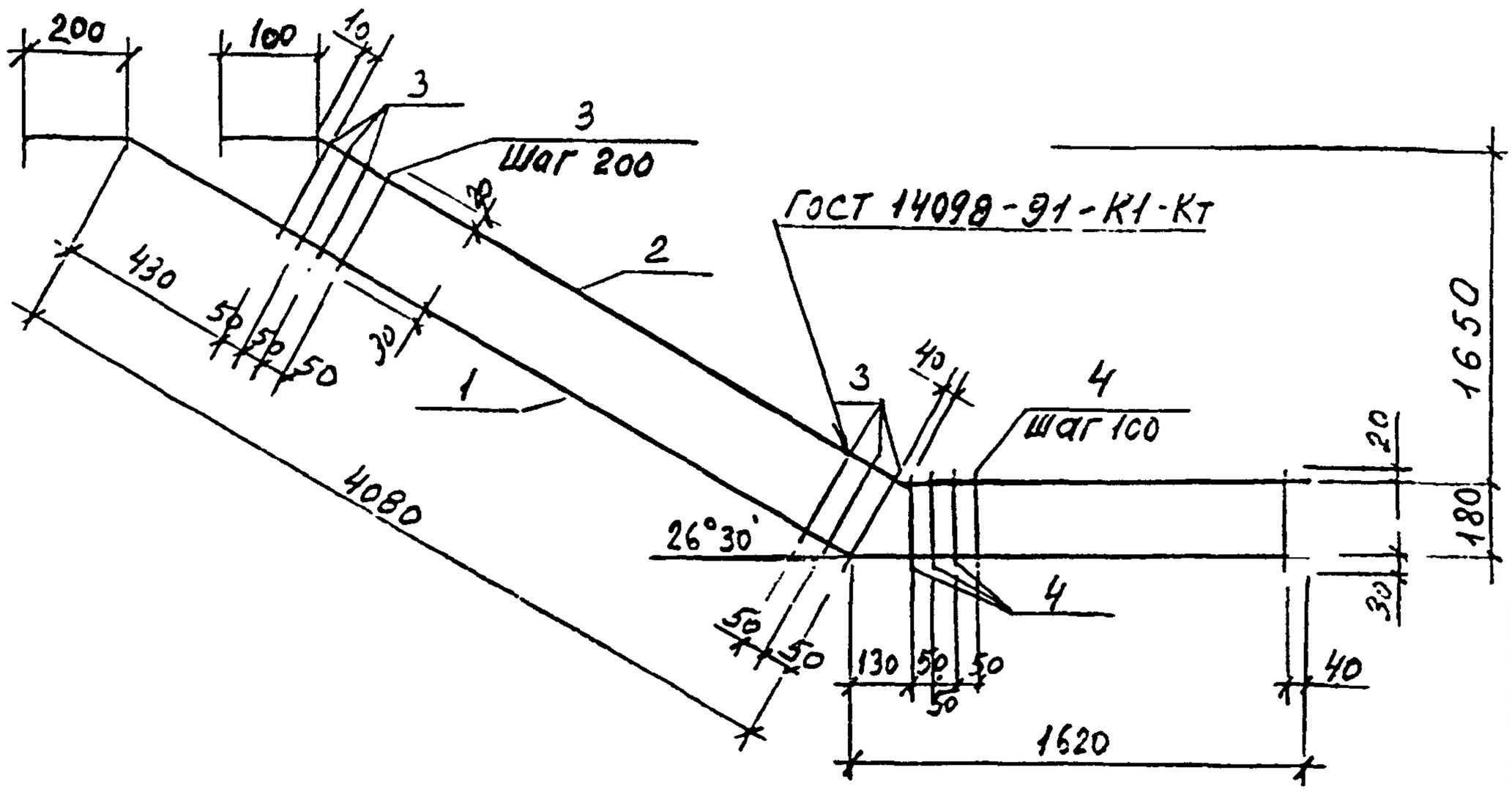

Поз. дет.	Наименование	Кол.	Масса 1 дет. кг
1	ф25 А-III ℓ=5880	1	22,62
2	ф10 А-I ℓ=5290	1	3,27
3	ф8 А-I ℓ=270	23	0,11
4	ф8 А-I ℓ=230	17	0,09

Арматура - по ГОСТ 5781-82*

Взам. инв. №

Подпись и дата

Инв. № подл.

Зав. отд.	Кодыш		
Н. контр.	Мельников		
ГИП	Мельников		

1.050.9-4.93.2-28

Каркас КР4

Стадия	Масса	Масштаб
Р	30,0	
Лист	Листов 1	

ЦНИИПРОМЗДАНИЙ

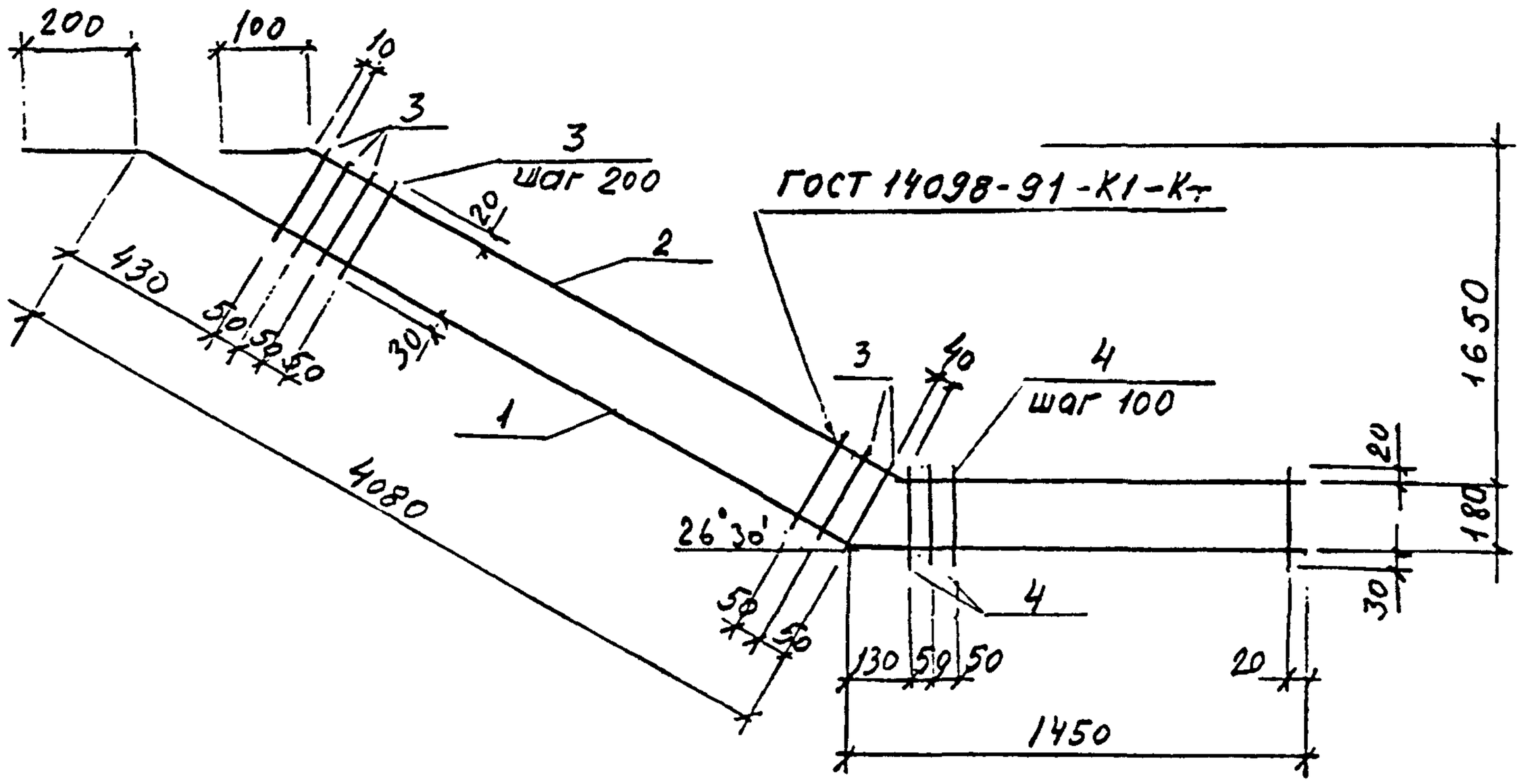

Поз. дет.	Наименование	Кол.	Масса 1 дет. кг
1	ф22 А-III ℓ = 5730	1	17,20
2	ф10 А-I ℓ = 5120	1	3,15
3	ф6 А-I ℓ = 270	23	0,06
4	ф6 А-I ℓ = 230	15	0,05

Арматура - по ГОСТ 5781-82*

				1.050.9 - 4.93.2 - 29		
Зав. отд.	Сорыш			Каркас КР5	Стадия	Масса	Масштаб
					Р	22,5	
Н. контр.	Мельников				Лист	Листов 1	
ГИП	Мельников				ЦНИИПРОМЗДАНИИ		

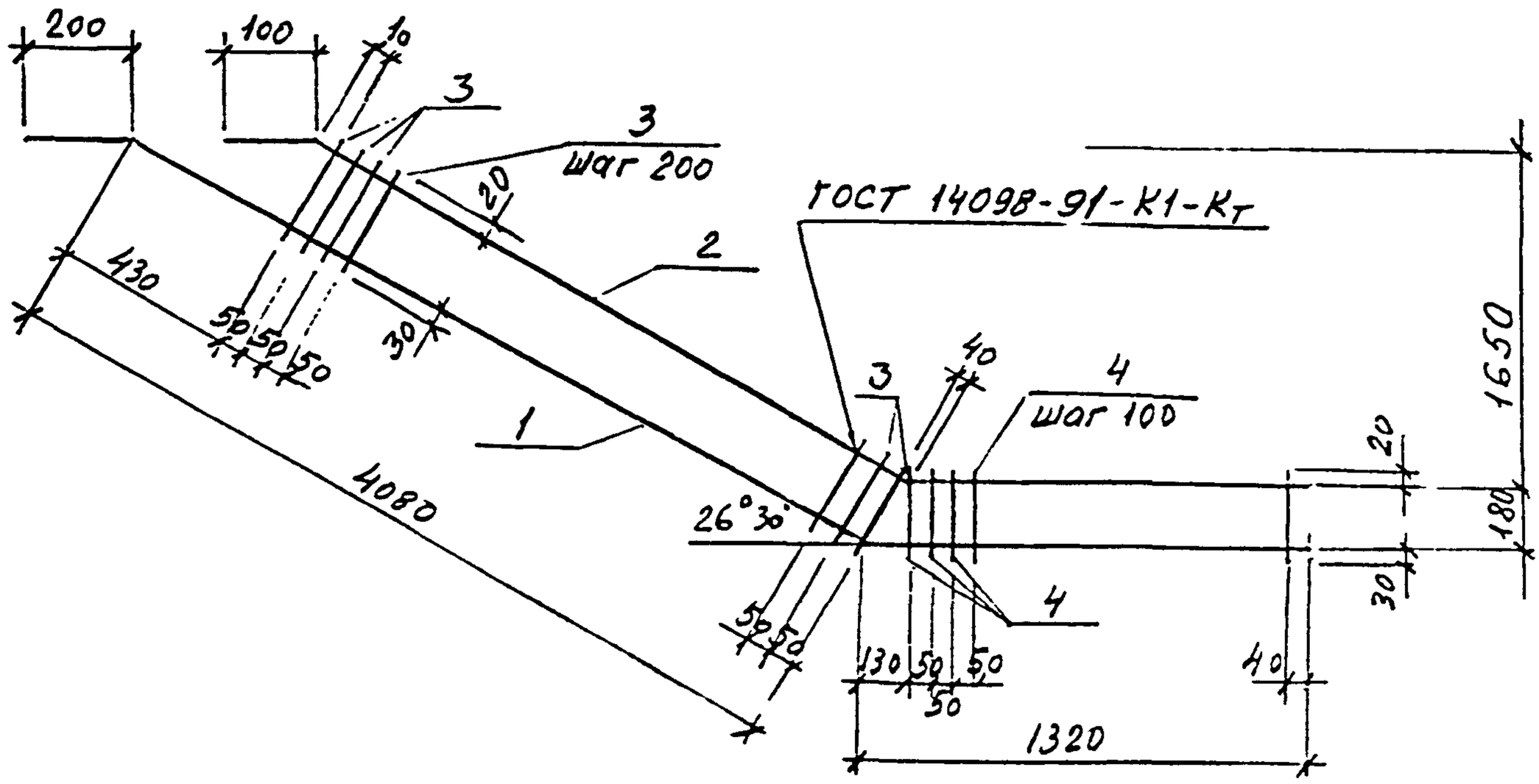

Поз. дет.	Наименование	Кол.	Масса 1 дет. кг
1	ф22 А-III ℓ=5600	1	16,80
2	ф10 А-I ℓ=4990	1	3,07
3	ф6 А-I ℓ=270	23	0,06
4	ф6 А-I ℓ=230	14	0,05

Арматура - по ГОСТ 5781-82*

Взам. инв. N					1.050.9-4.93.2-30		
Подпись и дата							
Инв. N подл.	Зав. отд.	Кобыш			Каркас КР6	Стадия: Р	Масса: 21,8	Масштаб
	Н. контр.	Мельников				Лист	Листов 1
	ГИП	Мельников				ЦНИИПРОМЗДАНИЙ	

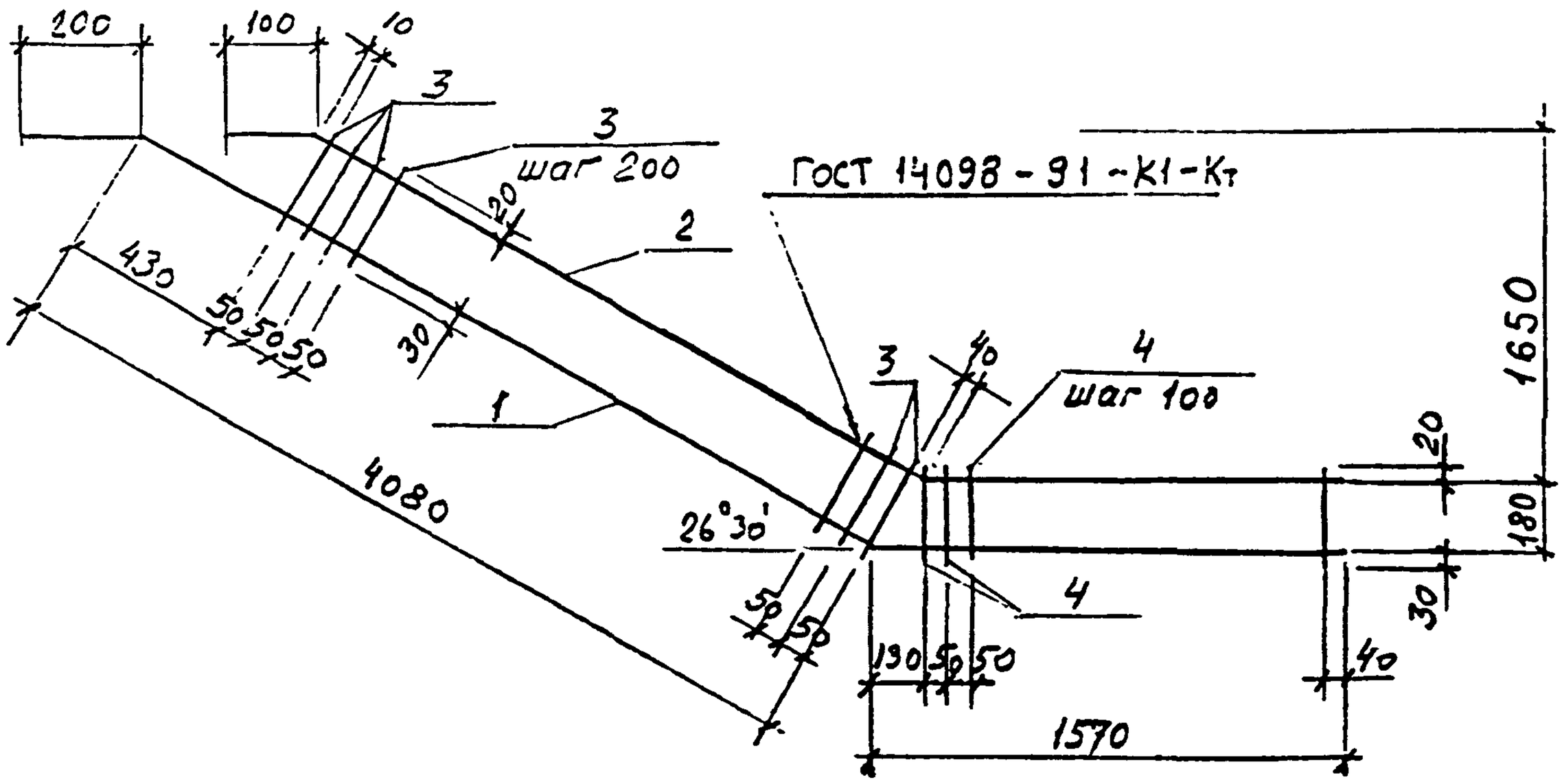

Поз. дет.	Наименование	Кол.	Масса 1 дет. кг
1	ф22 А-III ℓ=5850	1	17,52
2	ф10 А-I ℓ=5240	1	3,22
3	ф6 А-I ℓ=270	23	0,06
4	ф6 А-I ℓ=230	15	0,05

Арматура - по ГОСТ 5781-82*

				1.050.9-4.93.2-31		
Зав. отд.	Содыш			Каркас КР7	Стадия	Масса	Масштаб
					Р	22,9	
Н. контр.	Мельников				Лист	Листов 1	
ГИП	Мельников				ЦНИИПРОМЗДАНИЙ		

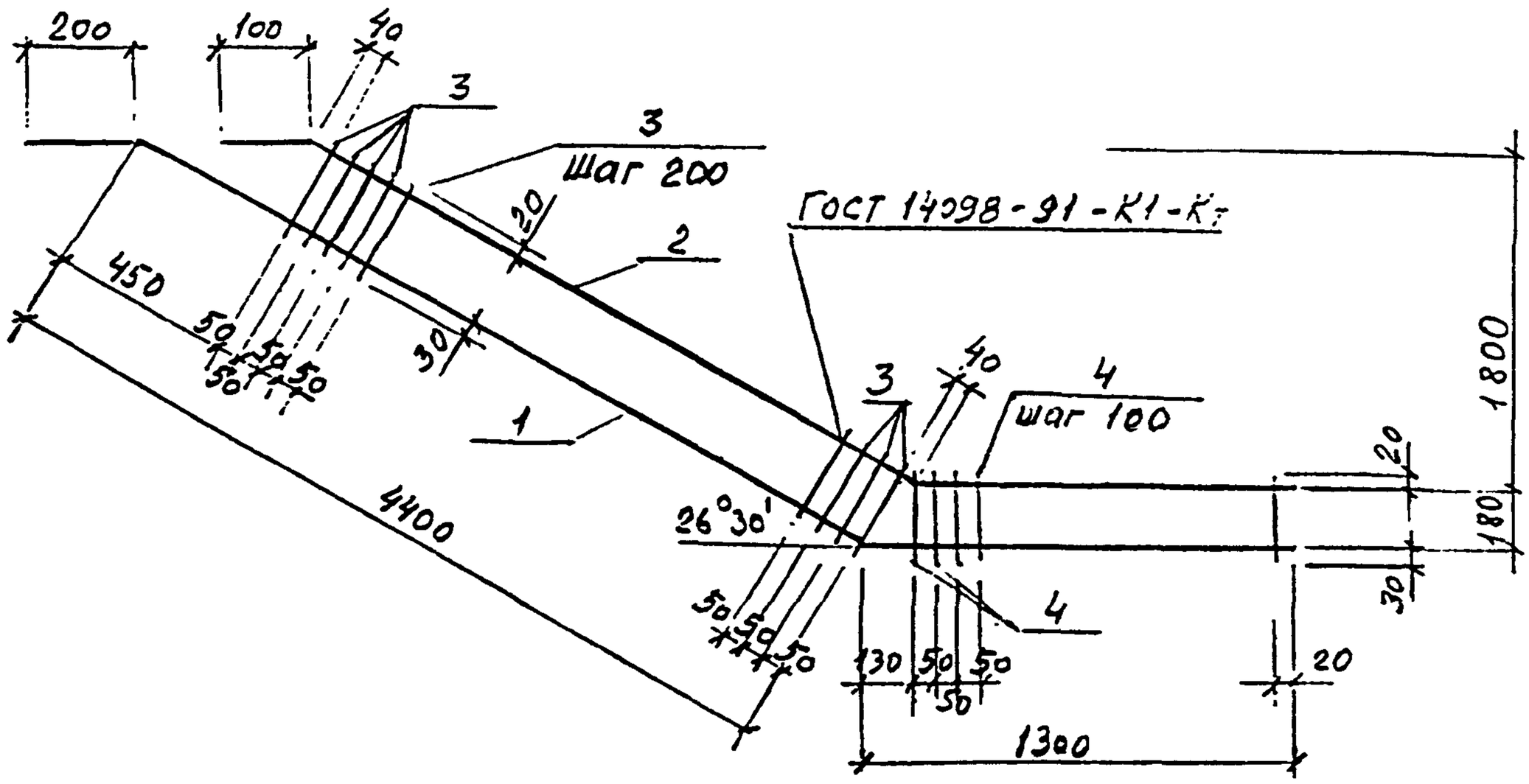

Поз. дет.	Наименование	Кол.	Масса 1 дет. кг
1	ф 22 А-III ℓ=5900	1	17,68
2	ф 10 А-I ℓ=5300	1	3,27
3	ф 6 А-I ℓ=270	26	0,06
4	ф 6 А-I ℓ=230	14	0,05

Арматура - по ГОСТ 5781-82*

Взам. инв. №

Подпись и дата

Инв. № подл.

Зав. отд.	Ковыш		
Н. контр.	Мельников		
ГИП	Мельников		

1.050.9-4.93.2-32

Каркас КР8

Стадия	Масса	Масштаб
Р	23,2	
Лист	Листов 1	

ЦНИИПРОМЗДАНИЙ

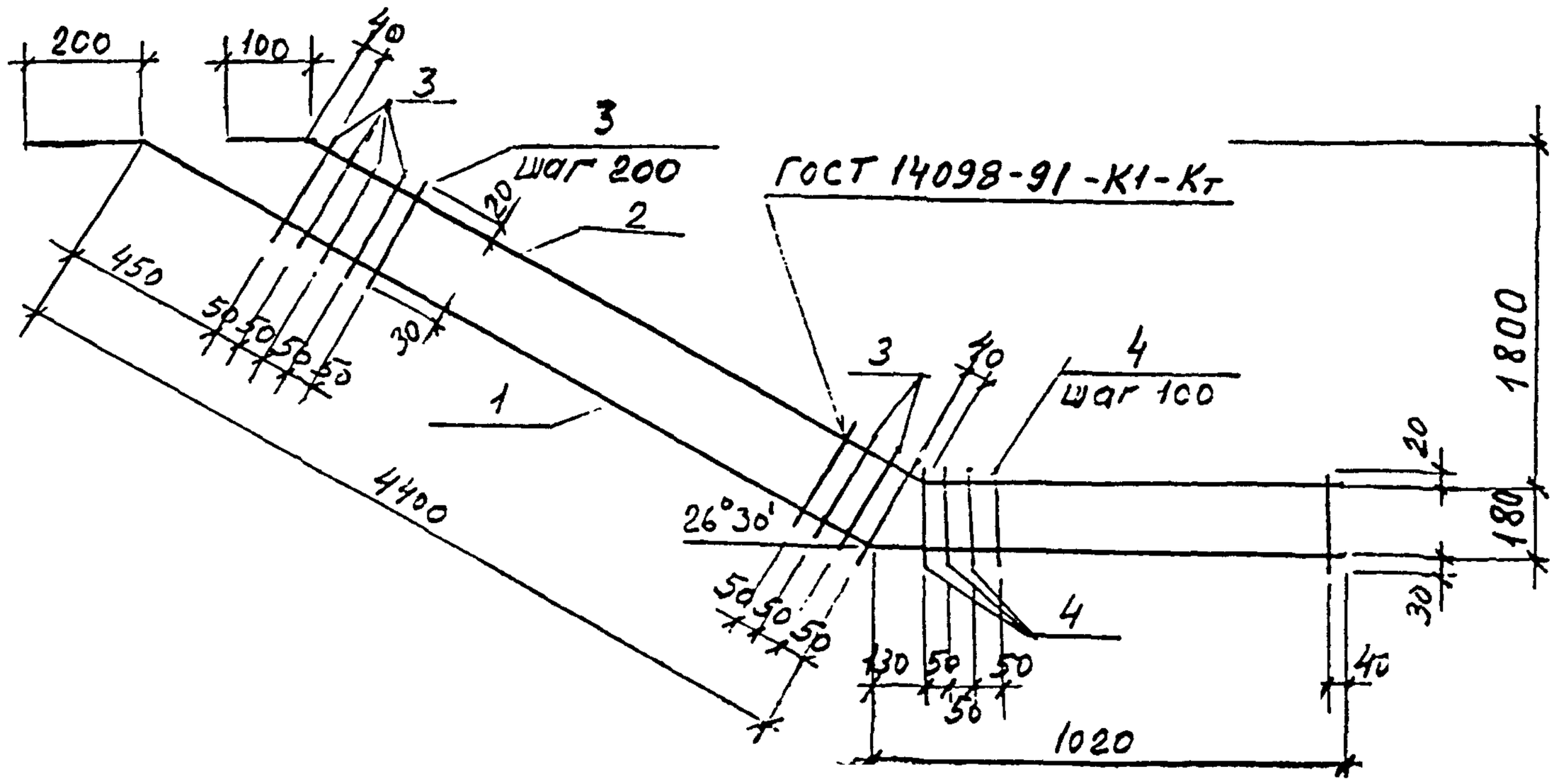

Поз. дет.	Наименование	Кол.	Масса 1 дет. кг
1	ф22 А-III ℓ=5620	1	16,85
2	ф10 А-I ℓ=5020	1	3,10
3	ф6 А-I ℓ=270	27	0,06
4	ф6 А-I ℓ=230	11	0,05

Арматура - по ГОСТ 5781-82*

Завотд	Кодыш		
Н.контр.	Мельников		
ГИП	Мельников		

1.050.9-4.93.2-33

Каркас КР9

Стадия	Масса	Масштаб
Р	22,1	
Лист	Листов 1	

ЦНИИПРОМЗДАНИЙ

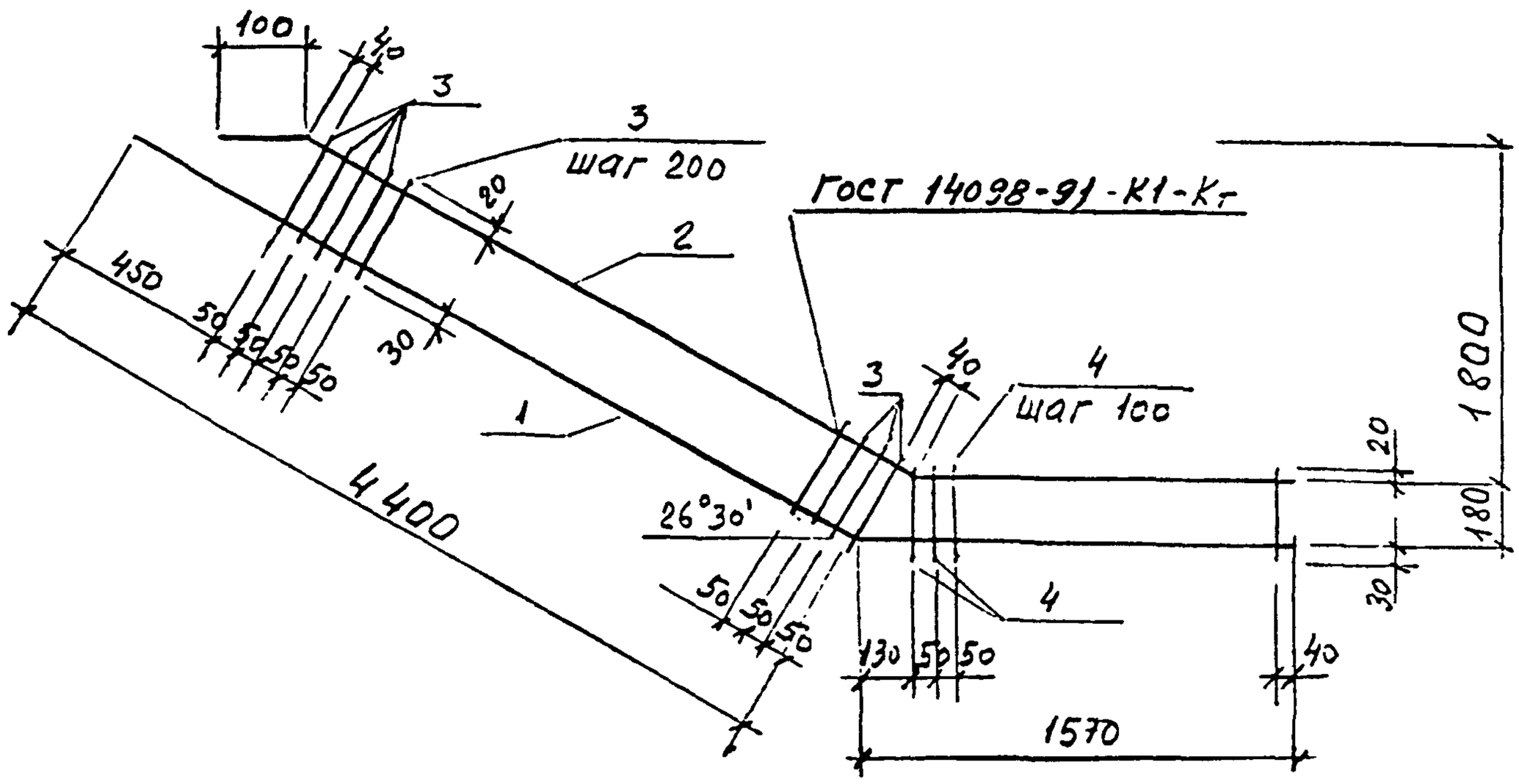

Поз. дет.	Наименование	Кол.	Масса 1 дет. кг
1	ф22А-III ℓ=5970	1	17,90
2	ф10 А-I ℓ=5570	1	3,40
3	ф6 А-I ℓ=270	27	0,06
4	ф6 А-I ℓ=230	16	0,05

Арматура - по ГОСТ 5781-82*

Зав.отд.	Кодыш		
Н.контр.	Мельников		
ГИП	Мельников		

1.050.9-4.93.2-34

Каркас КР10

Стадия	Масса	Масштаб
Р	22,7	
Лист	Листов 1	

ЦНИИПРОМЗДАНИЙ

Инв. № подл. | Подпись и дата | Взам. инв. №

Ц00230-02 31

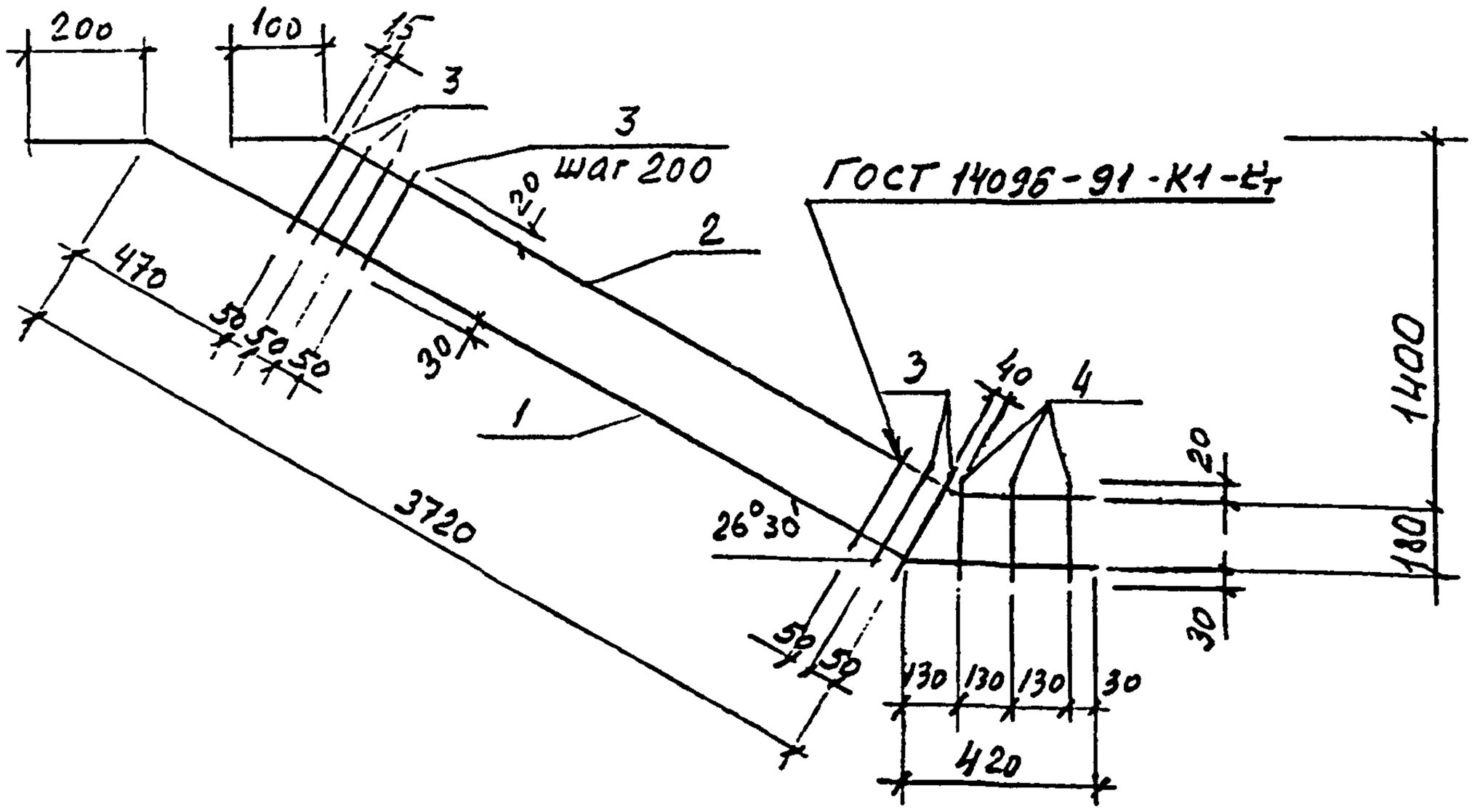

Поз. дет.	Наименование	Кол.	Масса 1 дет. кг
1	ф16 А-III ℓ=4300	1	6,80
2	ф10 А-I ℓ=3700	1	2,31
3	ф6 А-I ℓ=270	21	0,06
4	ф6 А-I ℓ=230	3	0,05

Арматура - по ГОСТ 5781-82*

			1.050.9-4.93.2-35	
Зав.отд.	Кодыш		Каркас КР11	Стадия: Р; Масса: 19,5; Масштаб:
Н.контр.	Мельников			Лист; Листов 1
ГИП	Мельников			ЦНИИПРОМЗДАНИЙ

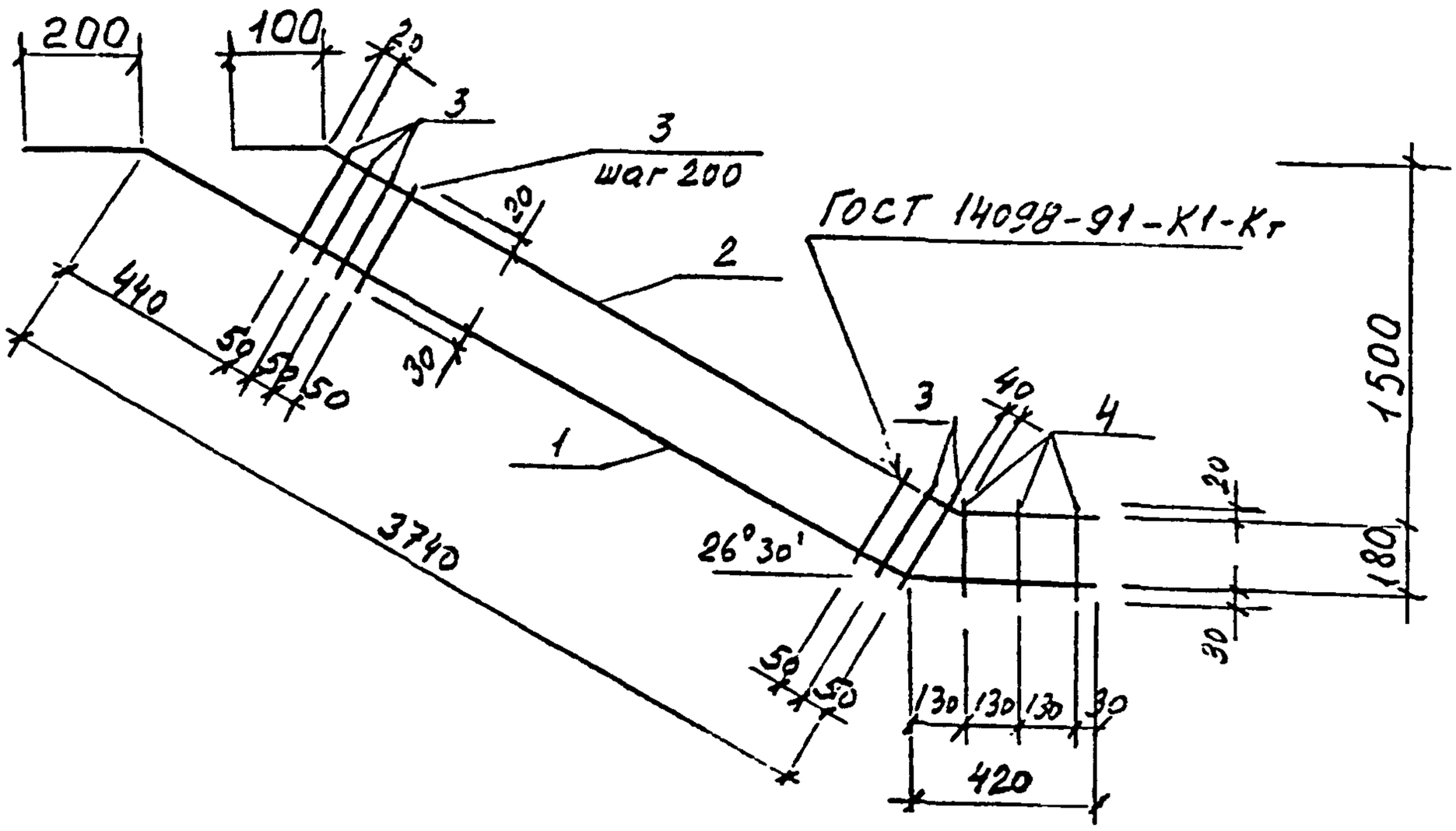

Поз. дет.	Наименование	Кол.	Масса 1 дет. кг
1	ф16 А-III ℓ=4340	1	6,86
2	ф10 А-I ℓ=3740	1	2,31
3	ф6 А-I ℓ=270	21	0,06
4	ф6 А-I ℓ=230	3	0,05

Арматура - по ГОСТ 5781-82*

Взам.инв.№

Подпись и дата

Инв.№ подл.

Зав.отд.	Кодыш		
Н.контр.	Мельников		
ГИП	Мельников		

1.050.9-4.93.2-36

Каркас КР12

Стадия	Масса	Масштаб
Р	10,6	
Лист	Листов 1	

ЦНИИПРОМЗДАНИЙ

ЦСО230-02 32

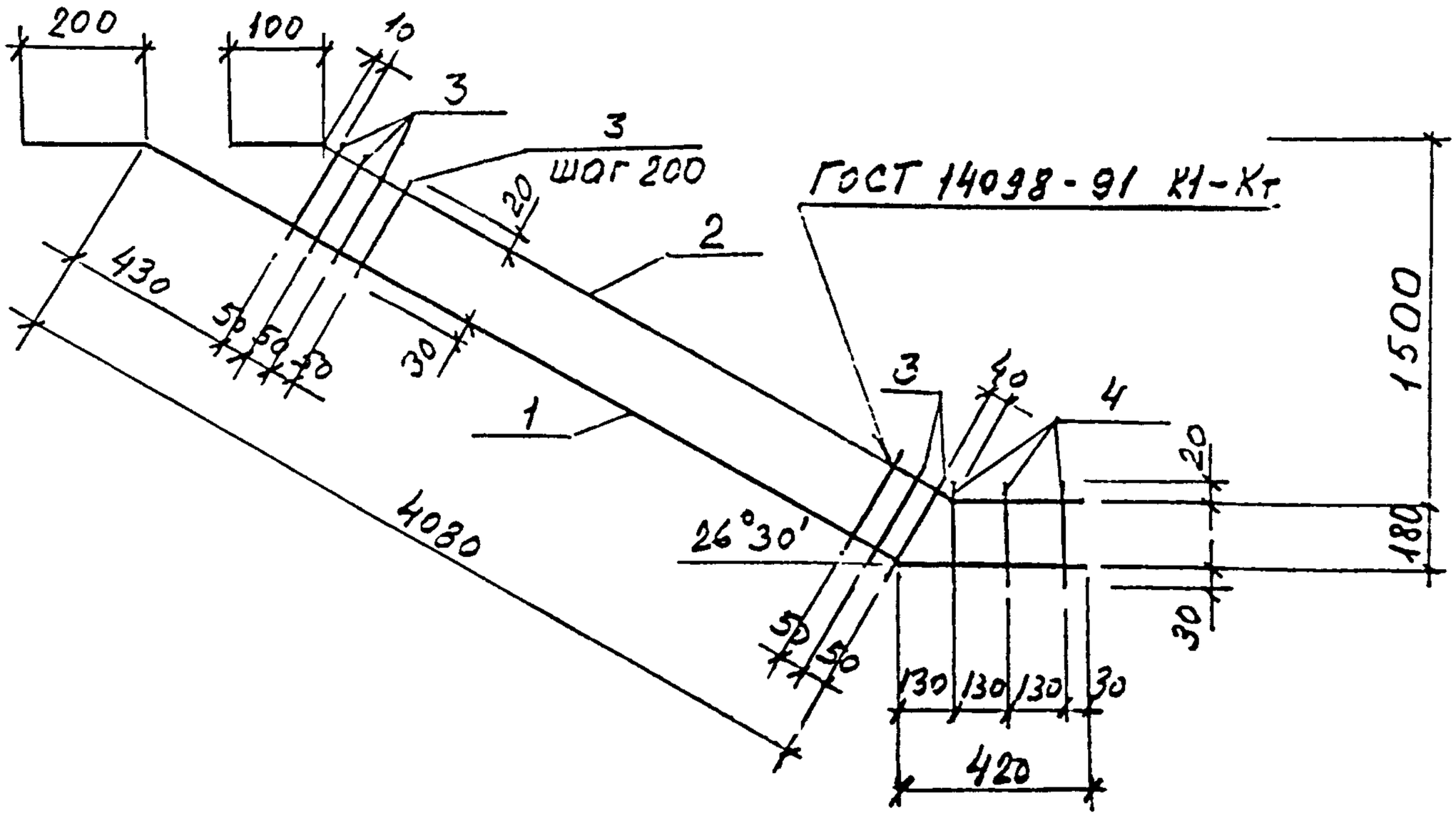

Поз. дет.	Наименование	Кол.	Масса 1 дет. кг
1	ф16 А-III ℓ=4680	1	7,39
2	ф10 А-I ℓ=4080	1	2,52
3	ф6 А-I ℓ=270	23	0,06
4	ф6 А-I ℓ=230	3	0,05

Арматура - по ГОСТ 5781-82*

				1.050.9-4.93.2-37		
Зав. отд.	Кобыш			Каркас КР13	Стадия	Масса	Масштаб
					Р	11,4	
Н контр.	Мельников				Лист	Листов 1	
ГИП	Мельников				ЦНИИПРОМЗДАНИЙ		

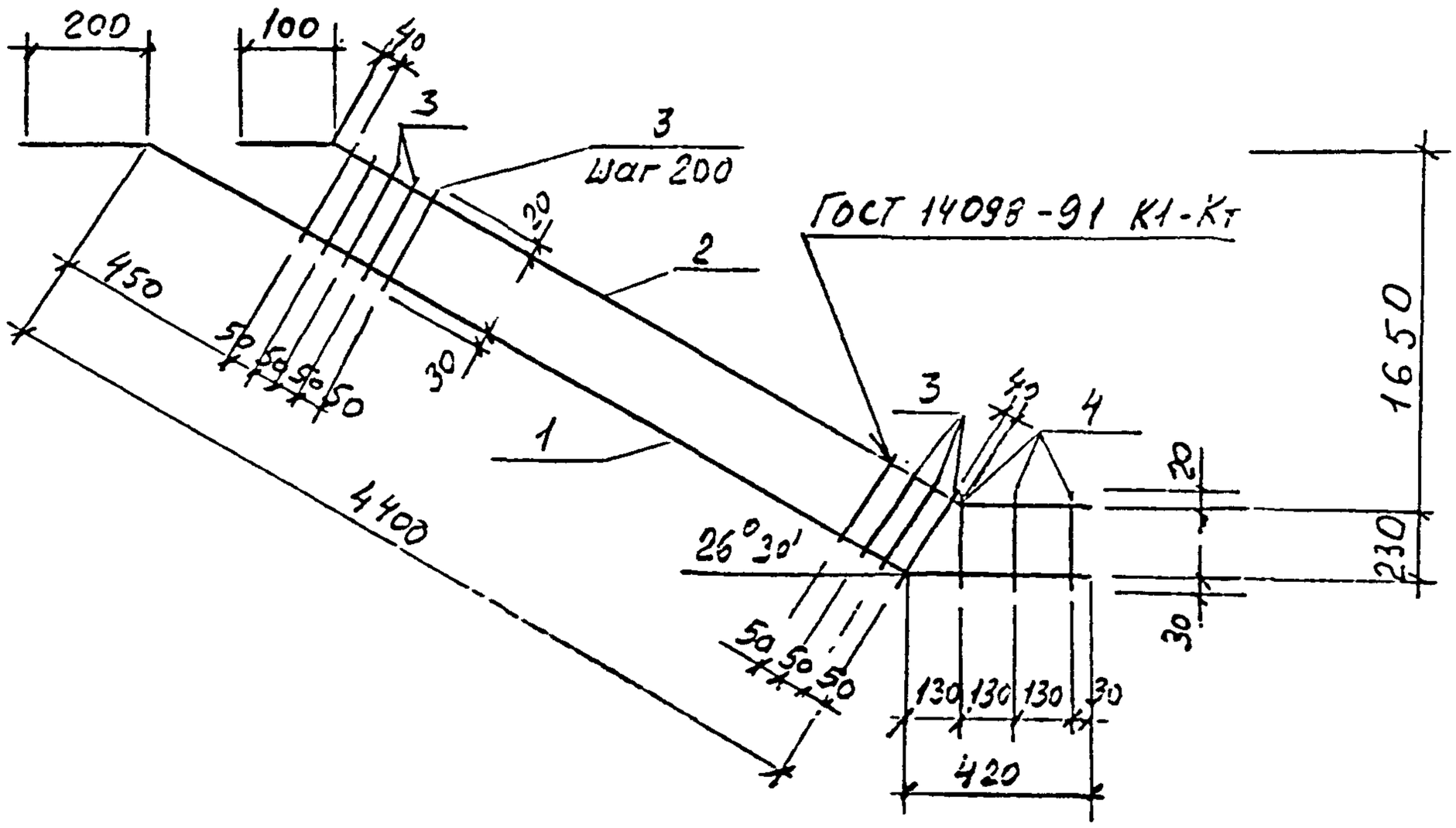

Поз. дет.	Наименование	Кол.	Масса 1 дет. кг
1	ф16 А-III ℓ=5010	1	7,91
2	ф10 А-I ℓ=4410	1	2,72
3	ф6 А-I ℓ=270	24	0,06
4	ф6 А-I ℓ=230	3	0,05

Арматура - по ГОСТ 5781-82*

Взам.инв.№

Подпись и дата

Инв.№ подл.

Зав.отд.	Кодыш		
Н.контр.	Мельников		
ГИП	Мельников		

1.050.9-4.93.2-38

Каркас КР14

Стадия	Масса	Масштаб
Р	12,2	
Лист	Листов 1	

ЦНИИПРОМЗДАНИЙ

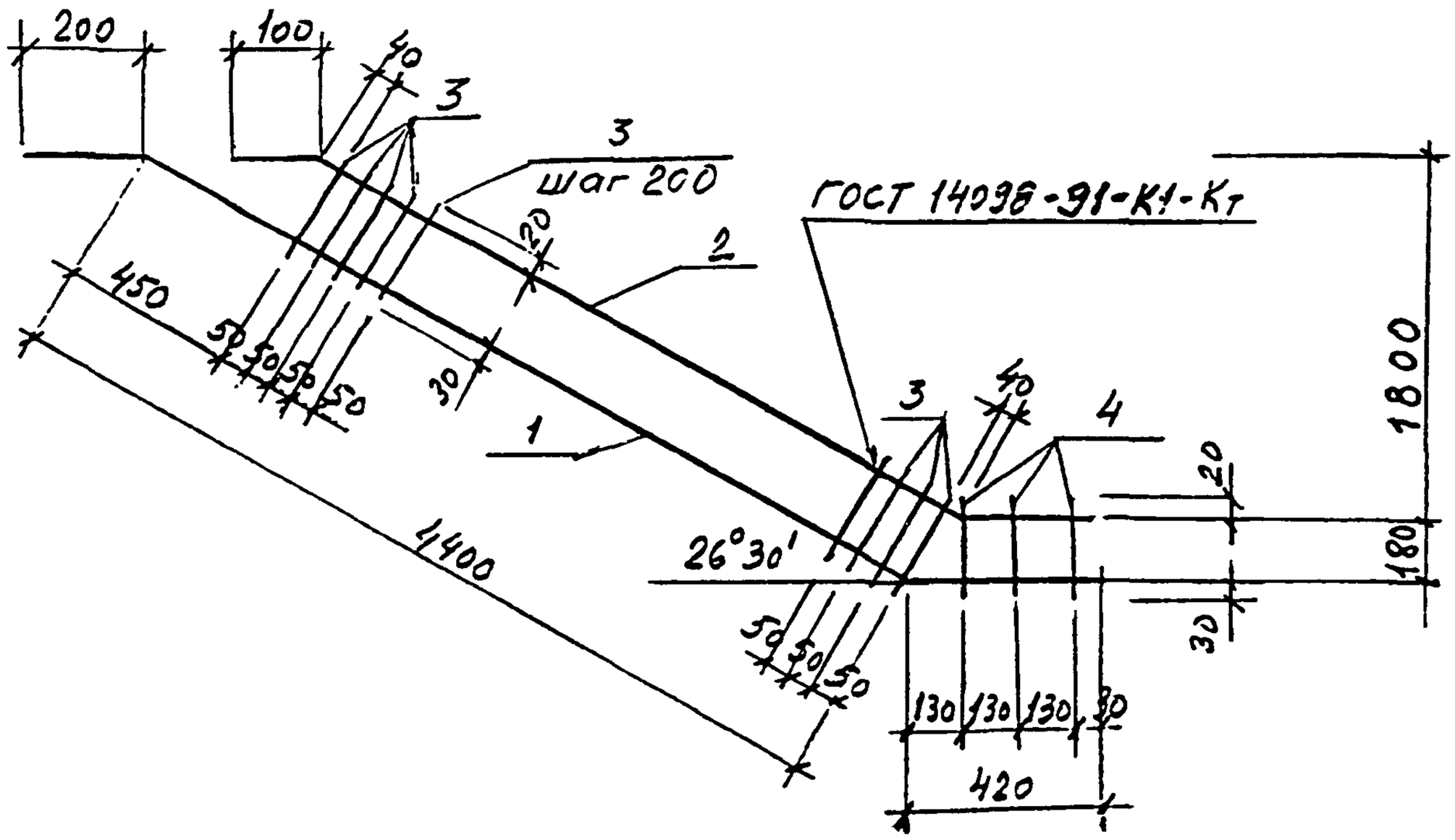

Поз. дет.	Наименование	Кол.	Масса 1 дет. кг
1	ф20 А-III ℓ=5010	1	12,36
2	ф10 А-I ℓ=1410	1	2,72
3	ф6 А-I ℓ=270	26	0,06
4	ф6 А-I ℓ=230	3	0,05

Арматура - по ГОСТ 5781 - 82*

1.050.9 - 4.93.2 - 39

Зав. отд.	Кодыш		
Н.контр.	Мельников		
ГИП	Мельников		

Каркас КР15

Стадия	Масса	Масштаб
Р	16,79	
Лист 1	Листов 1	

ЦНИИПРОМЗДАНИЙ

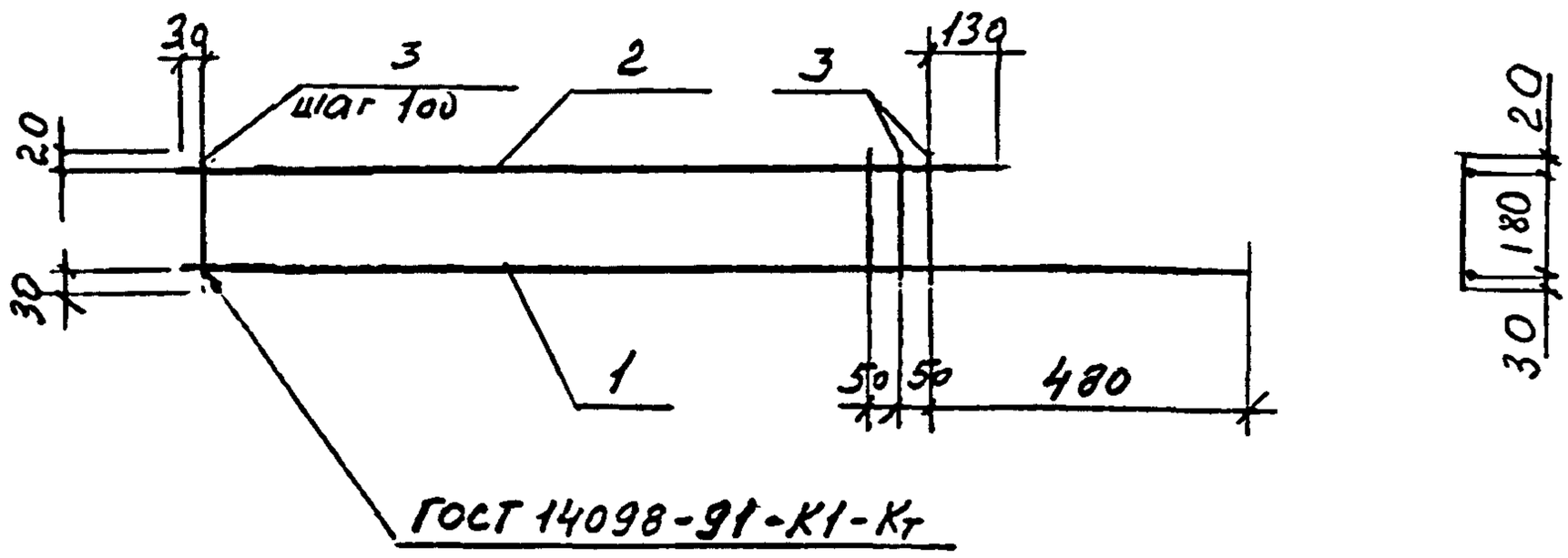

Марка изделия	Поз. дет.	Наименование	Кол.	Масса 1 дет. кг	Масса изделия кг
КР16	1	ф18 А-III ℓ=1210	1	2,41	3,39
	2	ф10 А-I ℓ=870	1	0,53	
	3	ф6 А-I ℓ=230	9	0,05	
КР18	1	ф18 А-III ℓ=1510	1	2,98	4,30
	2	ф10 А-I ℓ=1170	1	0,72	
	3	ф6 А-I ℓ=230	12	0,05	

Арматура - по ГОСТ 5781 - 82*

Взам. инв. №

Подпись и дата

Инв. № подл.

Зав. отд.	Кодыш		1.050.9-4.93.2-40	
Н. контр.	Мельников		Каркас КР16, КР18	Стадия: Р; Масса: см табл.; Масштаб:
ГИП	Мельников			Лист; Листов 1
				ЦНИИПРОМЗДАНИЙ

Ц00230-02 34

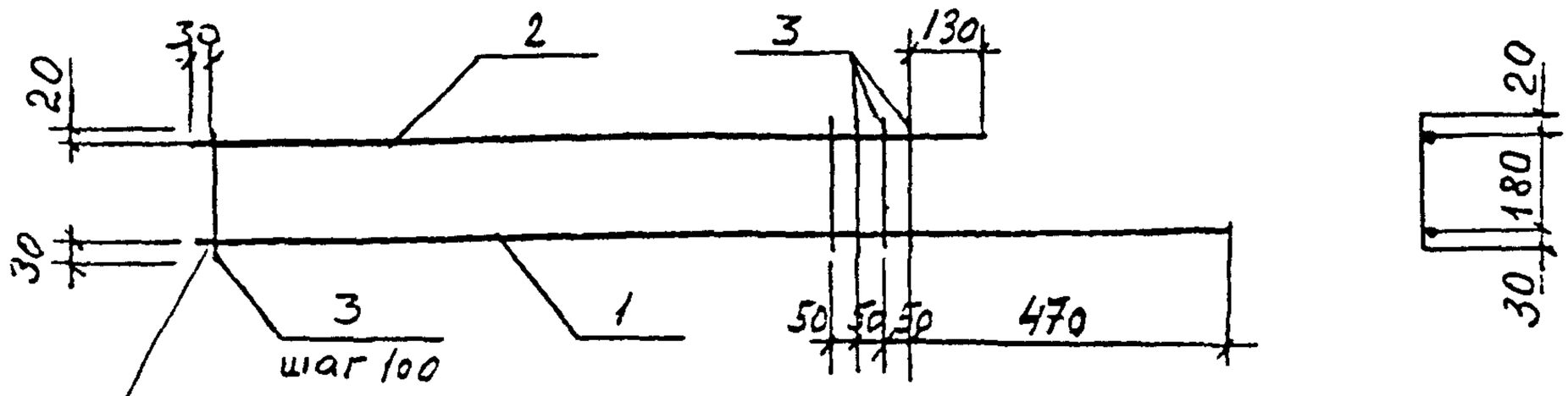

ГОСТ 14098-91 - К1 - Кт

Поз. дет.	Наименование	Кол.	Масса 1 дет. кг
1	ф18 А-III ℓ=1350	1	2,68
2	ф10 А-I ℓ=1010	1	0,62
3	ф6 А-I ℓ=230	10	0,05

Арматура - по ГОСТ 5781-82*

				1.050.9-4.93.2-41		
Зав.отд.	Кодыш			Каркас КР17	Стадия	Масса	Масштаб
					Р	3,80	
Н.контр.	Мельников				Лист	Листов 1	
ГИП	Мельников				ЦНИИПРОМЗДАНИЙ		

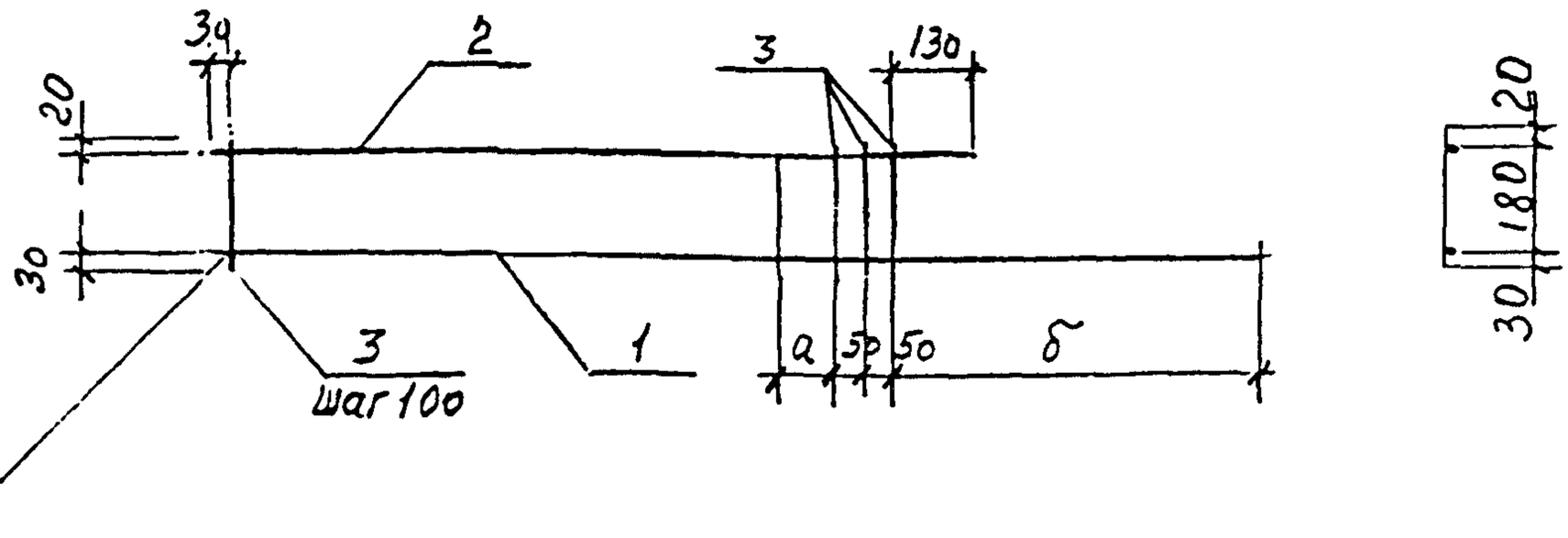

ГОСТ 14098-91-К1-Кт

Марка изделия	Поз. дет.	Наименование	Кол.	Масса 1 дет. кг	Масса изделия кг
КР19	1	ф16 А-III ℓ=1670	1	2,63	4,15
	2	ф10 А-I ℓ=1330	1	0,87	
	3	ф6 А-I ℓ=230	13	0,05	
КР20	1	ф18 А-III ℓ=940	1	1,90	2,56
	2	ф10 А-I ℓ=590	1	0,36	
	3	ф6 А-I ℓ=230	6	0,05	
КР21	1	ф18 А-III ℓ=1260	1	2,50	3,48
	2	ф10 А-I ℓ=870	1	0,53	
	3	ф6 А-I ℓ=230	9	0,05	
КР22	1	ф18 А-III ℓ=1400	1	2,77	3,89
	2	ф10 А-I ℓ=1010	1	0,62	
	3	ф6 А-I ℓ=230	10	0,05	

Арматура - по ГОСТ 5781-82*

Марка изделия	КР19	КР20	КР21	КР22
а, мм	170	100	110	150
б, мм	470	510	520	520

Взам. инв. №

Подпись и дата

Инв. № подл.

Зав. отд.	Кобыш		
Н контр.	Мельников		
ГИП	Мельников		

1.050.9-4.93.2-42

Каркас КР19...КР22

Стадия	Масса	Масштаб
Р	см. табл	
Лист	Листов 1	

ЦНИИПРОМЗДАНИЙ

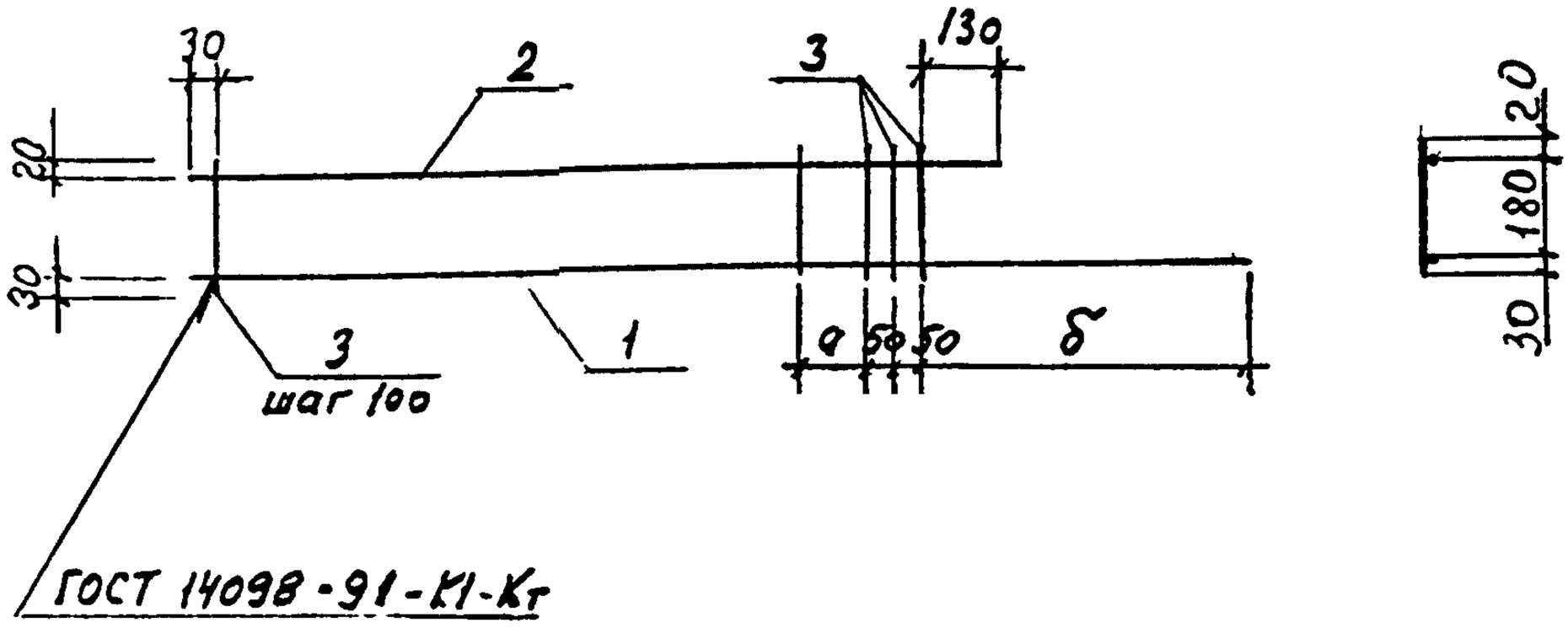

Марка изделия	Поз. дет.	Наименование	Кол.	Масса 1 дет. кг	Масса изделия кг
КР23	1	ф18 А-III ℓ=1560	1	3,09	4,41
	2	ф10 А-I ℓ=1170	1	0,72	
	3	ф6 А-I ℓ=230	12	0,05	
КР24	1	ф20 А-III ℓ=1620	1	3,98	5,30
	2	ф10 А-I ℓ=1170	1	0,72	
	3	ф6 А-I ℓ=230	12	0,05	
КР25	1	ф20 А-III ℓ=1500	1	3,7	5,17
	2	ф10 А-I ℓ=1150	1	0,62	
	3	ф6 А-I ℓ=230	13	0,05	

Арматура - по ГОСТ 5781-82*

Марка изделия	КР23	КР24	КР25
а, мм	110	60	50
б, мм	520	530	520

Зав отд	Ковыш		
Н контр	Мельников		
ГИП	Мельников		

1.050.9-4.93.2-43

Каркас КР23...КР25

Стадия	Масса	Масштаб
Р.	см. табл.	
Лист	Листов 1	

ЦНИИПРОМЗДАНИЙ

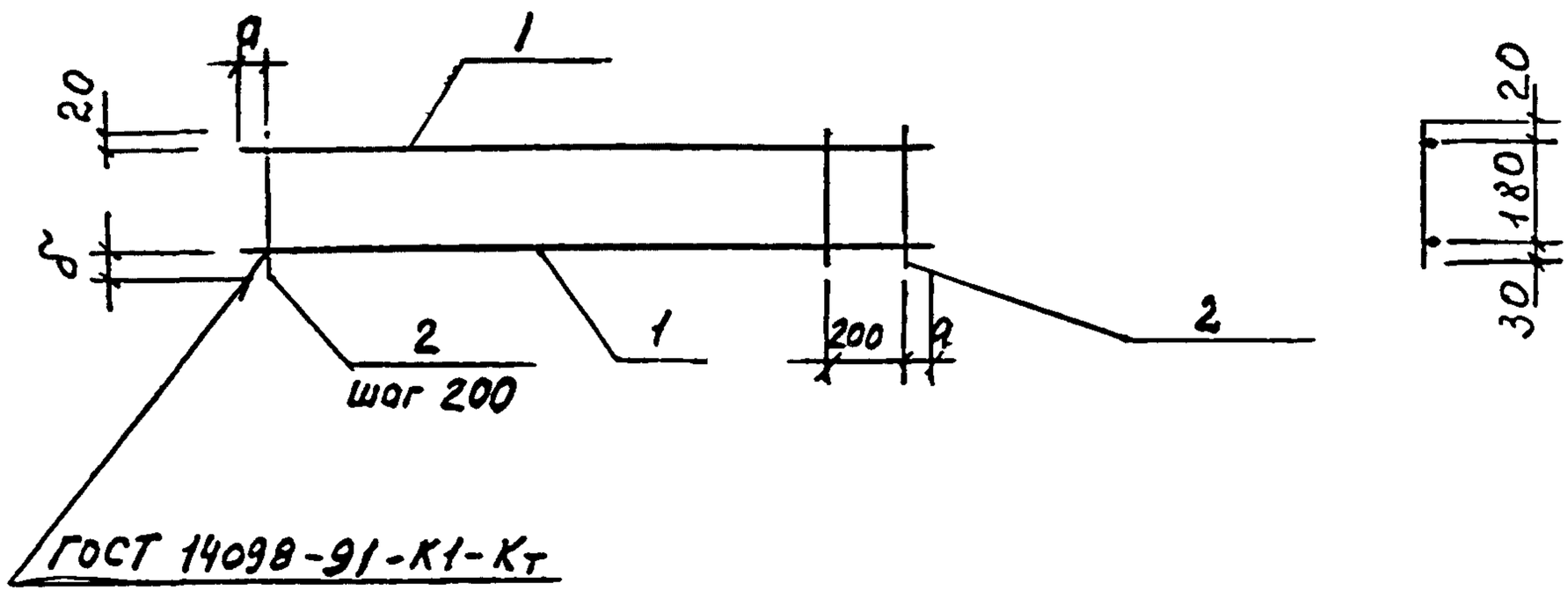

Марка изделия	Поз. дет.	Наименование	Кол.	Масса 1 дет. кг	Масса изделия кг
КР26	1	ф8А-III ℓ=1130	2	0,45	1,02
	2	ф4ВрI ℓ=210	6	0,02	
КР27	1	ф8А-III ℓ=1270	2	0,50	1,14
	2	ф4ВрI ℓ=230	7	0,02	
КР28	1	ф8А-III ℓ=1270	2	0,50	1,14
	2	фВрI ℓ=210	7	0,02	

Марка изделия	КР26	КР27	КР28
а, мм	65	35	35
б, мм	30	20	20

1. Арматура класса А-III - по ГОСТ 5781-82*
2. Арматура класса Вр-I по ГОСТ 6727-80*

Зав.отд.	Кодыш		
Н.контр.	Мельников		
ГИП	Мельников		

1.050.9-4.93.2-44

Каркас КР26...КР28

Стадия	Масса	Масштаб
Р	см. табл	
Лист	Листов 1	

ЦНИИПРОМЗДАНИЙ

Инв.№ подл. | Подпись и дата | Взам.инв.№

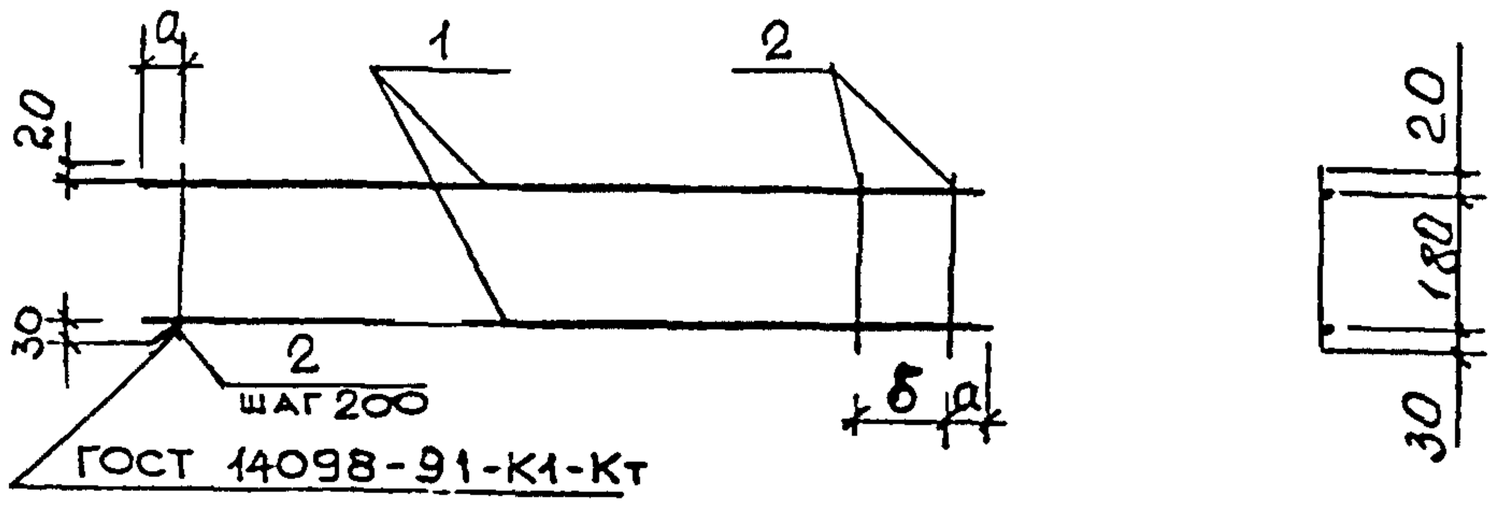

Марка изделия	Поз. дет.	Наименование	Кол.	Масса 1 дет кг	Масса изделия кг
КР29	1	⌀8 А-III ℓ = 1150	2	0,46	1,04
	2	⌀4 ВрI ℓ = 230	6	0,02	
КР30	1	⌀8 А-III ℓ = 1300	2	0,51	1 16
	2	⌀4 ВрI ℓ = 230	7	0,02	
КР31	1	⌀8 А-III ℓ = 1450	2	0,57	1,30
	2	⌀4 ВрI ℓ = 230	8	0,02	
КР32	1	⌀8 А-III ℓ = 880	2	0,35	0,8
	2	⌀4 ВрI ℓ = 230	5	0,02	
КР33	1	⌀8 А-III ℓ = 1600	2	0,63	1,44
	2	⌀4 ВрI ℓ = 230	9	0,02	

1. Арматура кл. А-III по ГОСТ 5781-82 *
2. Арматура кл. ВрI по ГОСТ 6727-80*

Марка изделия	КР29	КР30	КР31	КР32	КР33
а, мм	75	75	75	40	75
б, мм	200	150	100	200	50

1.050.9 – 4.9.3.2-45

Зав.отд.	Кодыш	
Н.контр.	Мельников	
ГИП	Мельников	
инж.	Малышева	

Каркас КР-29... КР33

Стадия	Масса	Масштаб
Р	см. табл.	
Лист	Листов 1	

ЦНИИПРОМЗДАНИЙ

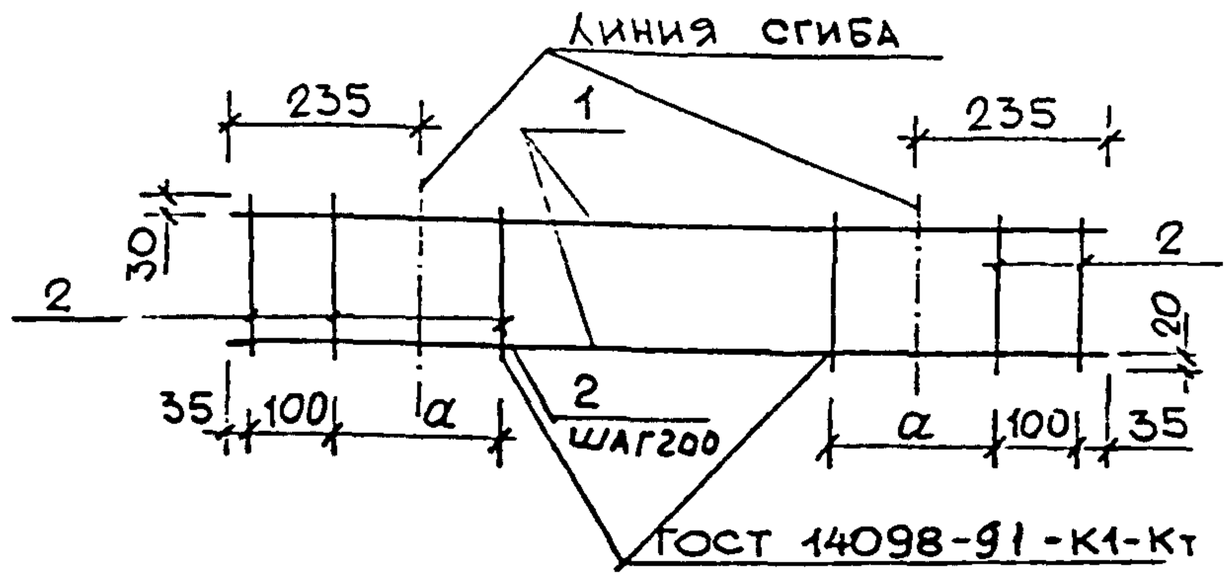

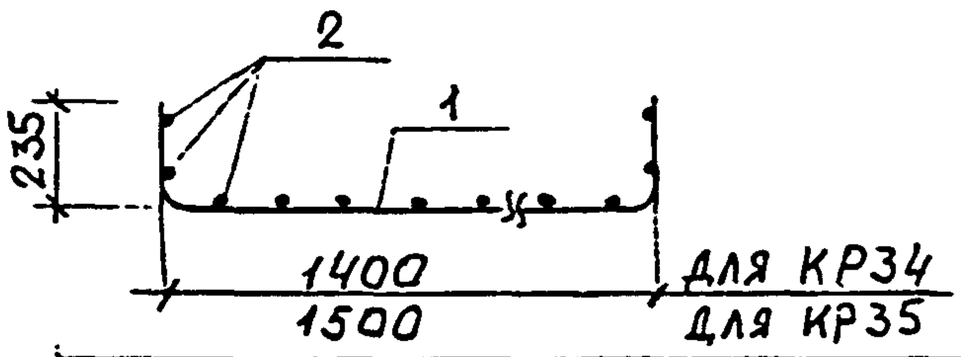

Марка изделия	Поз. дет.	Наименование	Кол.	Масса 1 дет. кг	Масса изделия кг
КР34	1	⌀8 А-III ℓ=1870	2	0,74	1,70
	2	⌀4 ВрI ℓ=230	11	0,02	
КР35	1	⌀8 А-III ℓ=1970	2	0,78	1,80
	2	⌀4 ВрI ℓ=230	12	0,02	

Марка изделия	КР34	КР35
a, мм	200	150

1. Арматура класса А-III по ГОСТ 5781-82*
2. Арматура класса ВрI по ГОСТ 6727-80*

Взам. инв. №

Подпись и дата

Инв. № подл.

Зав.отд.	Кодыш	
Н.контр.	Мельников	
ГИП	Мельников	
Инж.	Малышева	

1.050.9-4.93.2-46

Каркас КР34, КР35

Стадия	Масса	Масштаб
Р	см. табл.	
Лист	Листов 1	

ЦНИИПРОМЗДАНИЙ

Ц00230-02 37

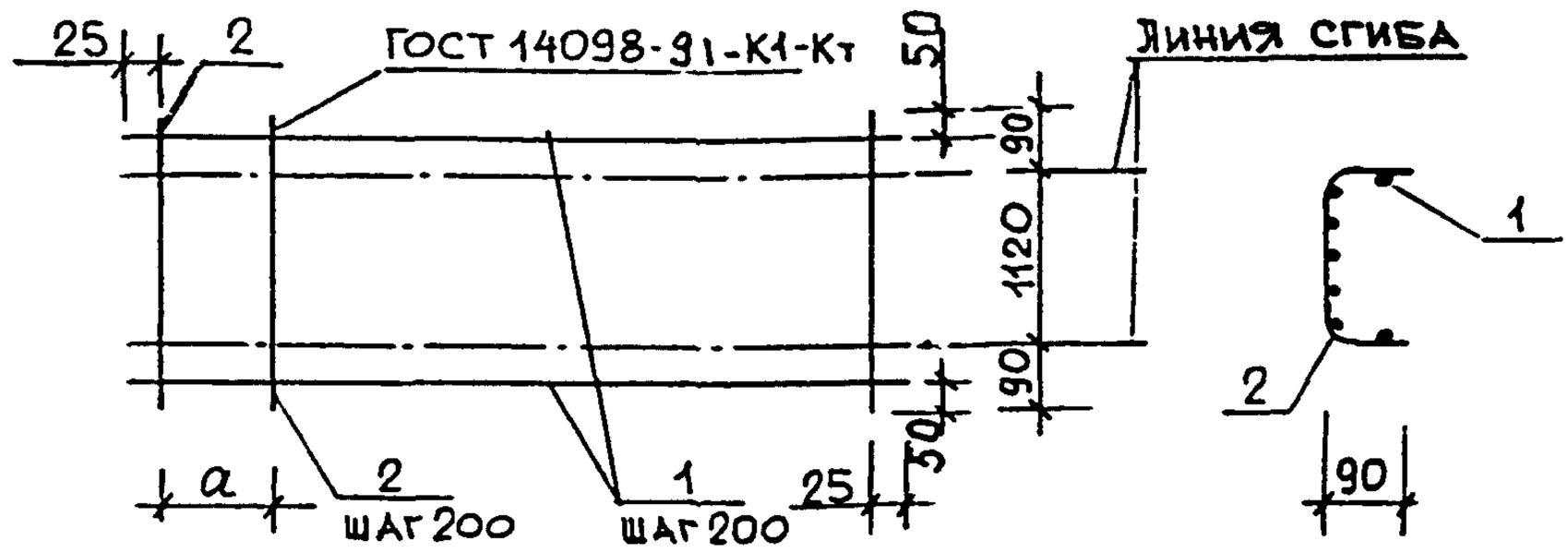

Марка изделия	Поз. дет.	Наименование	Кол.	Масса 1 дет кг	Масса изделия кг
С1	1	⌀3 ВрI ℓ=3350	7	0,17	3,35
	2	⌀4 ВрI ℓ=1300	18	0,12	
С2	1	⌀3 ВрI ℓ=3650	7	0,19	3,61
	2	⌀4 ВрI ℓ=1300	19	0,12	
С3	1	⌀3 ВрI ℓ=4000	7	0,21	3,99
	2	⌀4 ВрI ℓ=1300	21	0,12	
С4	1	⌀3 ВрI ℓ= 850	7	0,04	0,88
	2	⌀4 ВрI ℓ= 1300	5	0,12	

Марка изделия	С1	С2	С3	С4
a, мм	100	200	200	200

Арматура класса ВрI по ГОСТ 6727-80*

Зав.отд.	Кодыш		
Н.контр	Мельников		
ГИП	Мельников		
инж.	Малышева		

1.050.9-4.93.2-47

Сетка арматурная С1...С4

Стадия	Масса	Масштаб
Р	см. табл.	

Лист | Листов 1

ЦНИИПРОМЗДАНИЙ

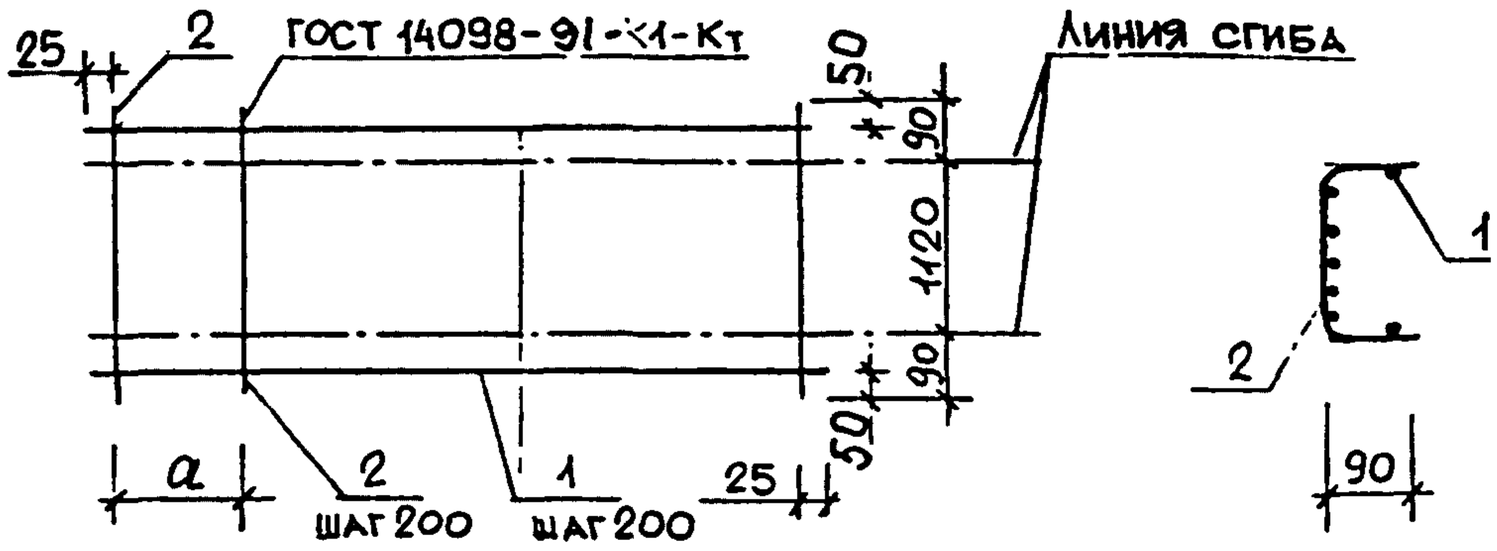

Марка изделия	Поз. дет.	Наименование		Кол.	Масса 1 дет. кг	Масса изделия кг
С5	1	⌀3 ВрI	ℓ = 1150	7	0,06	1,26
	2	⌀4 ВрI	ℓ = 1300	7	0,12	
С6	1	⌀3 ВрI	ℓ = 1300	7	0,07	1,45
	2	⌀4 ВрI	ℓ = 1300	8	0,12	
С7	1	⌀3 ВрI	ℓ = 1400	7	0,07	1 45
	2	⌀4 ВрI	ℓ = 1300	8	0,12	
С8	1	⌀3 ВрI	ℓ = 1600	7	0,08	1,64
	2	⌀4 ВрI	ℓ = 1300	9	0,12	
С9	1	⌀3 ВрI	ℓ = 290	7	0,02	0,50
	2	⌀4 ВрI	ℓ = 1300	3	0,12	

Марка изделия	С5	С6	С7	С8	С9
a, мм	100	50	150	150	120

Арматура класса ВрI по ГОСТ 6727-80*

Зав.отд.	Кодыш		
Н.контр.	Мельников		
ГИП	Мельников		
инж.	Малышева		

1.050.9-4.93.2-48

Сетка арматурная С5 ... С9

Стадия	Масса	Масштаб
Р	см. табл.	

Лист | Листов 1

ЦНИИПРОМЗДАНИЙ

Взам. инв. №

Подпись и дата

Инв. № подл.

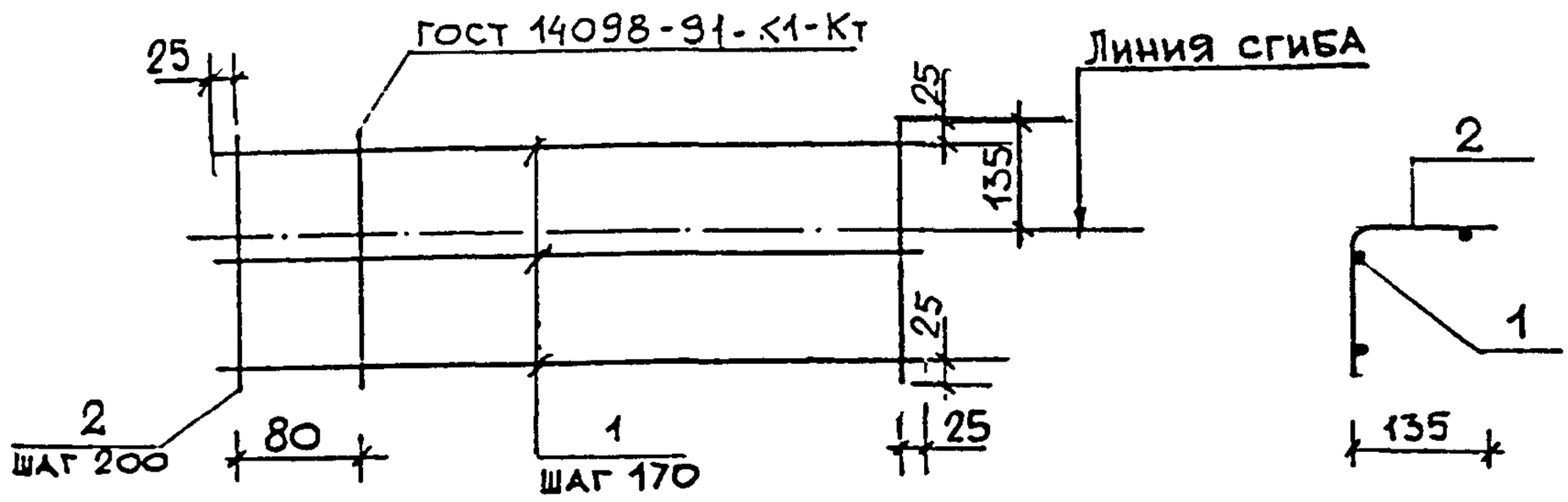

Марка изделия	Поз. дет.	Наименование	Кол	Масса 1 дет. кг
С10	1	⌀3 ВрI l=1130	3	0,06
	2	⌀3 ВрI l=390	7	0,02

Арматура класса ВрI по ГОСТ 6727-80*

		1.050.9-4.93.2-49	
Зав отд.	Кодыш	Сетка арматурная С10	Стадия: Р; Масса: 0,32кг; Масштаб:
Н. контр	Мельников		
ГИП.	Мельников		Лист; Листов 1
инж	Малышева		ЦНИИПРОМЗДАНИЙ

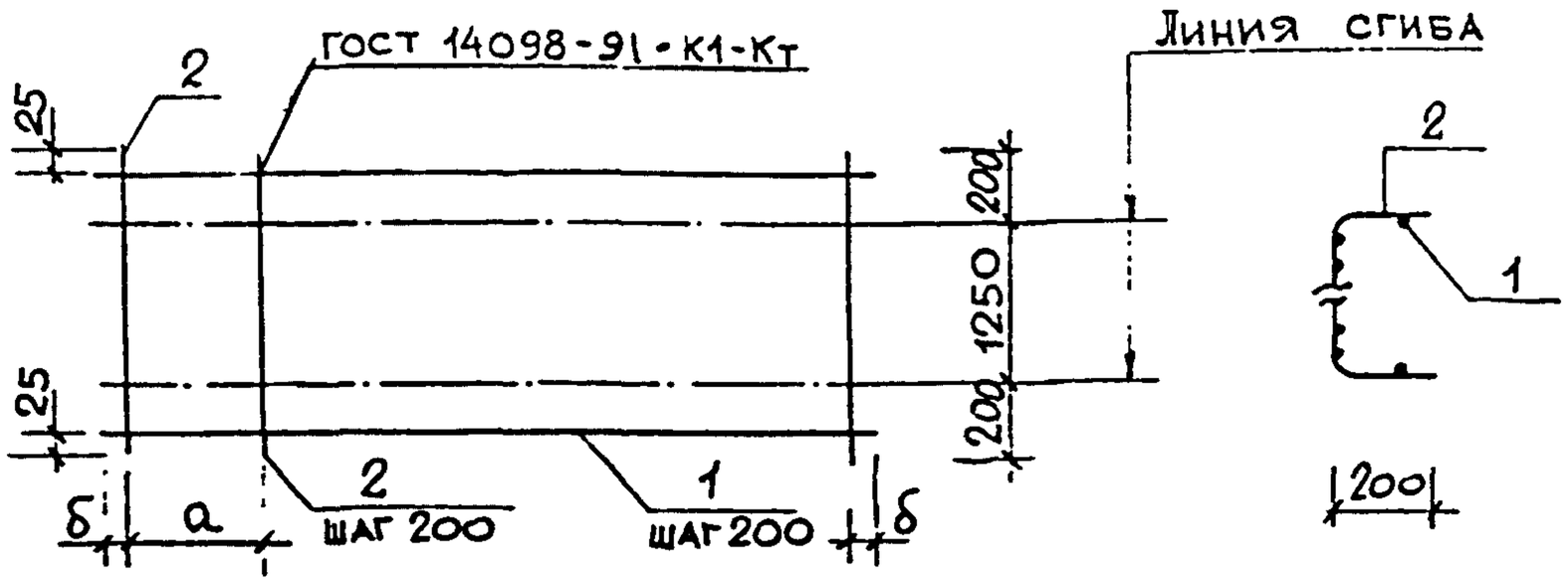

Марка изделия	Поз. дет	Наименование	Кол.	Масса 1 дет. кг	Масса изделия кг
С11	1	⌀4 ВрI ℓ=860	9	0,08	1 47
	2	⌀4 ВрI ℓ=1650	5	0,15	
С12	1	⌀4 ВрI ℓ=1150	9	0,11	2,04
	2	⌀4 ВрI ℓ=1650	7	0,15	
С13	1	⌀4 ВрI ℓ=1300	9	0,12	2,13
	2	⌀4 ВрI ℓ=1650	7	0,15	
С14	1	⌀4 ВрI ℓ=1450	9	0,13	2,37
	2	⌀4 ВрI ℓ=1650	8	0,15	
С15	1	⌀4 ВрI ℓ=1600	9	0,15	2,70
	2	⌀4 ВрI ℓ=1650	9	0,15	

Марка изделия	С11	С12	С13	С14	С15
a мм	200	100	200	200	150
б, мм	30	25	50	25	25

Арматура класса ВрI по ГОСТ 6727-80*

Зав.отд.	Кодыш		
Н.контр.	Мельников		
ГИП	Мельников		
Инж.	Малышева		

1.050.9-4.93.2-50

Сетка арматурная С11...С15

Стадия	Масса	Масштаб
Р	см. табл.	

Лист | Листов 1

ЦНИИПРОМЗДАНИЙ

Взам. инв. №

Подпись и дата

Инв. № подл

Ц00230-02 39

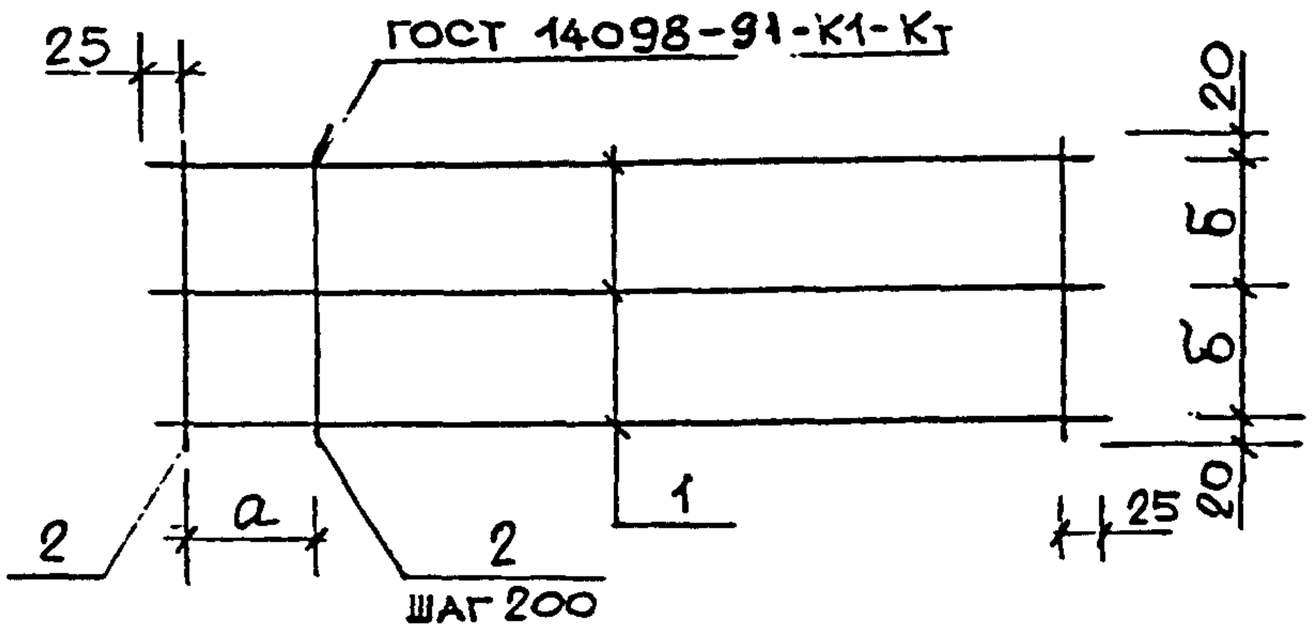

Марка изделия	поз. дет.	Наименование	кол.	Масса 1 дет. кг	Масса изделия кг
С16	1	⌀3 ВрI ℓ=910	3	0,05	0,27
	2	⌀3 ВрI ℓ=440	6	0,02	
С17	1	⌀3 ВрI ℓ=910	3	0,05	0,33
	2	⌀3 ВрI ℓ=520	6	0,03	
С18	1	⌀3 ВрI ℓ=1190	3	0,06	0,32
	2	⌀3 ВрI ℓ=300	7	0,02	
С19	1	⌀3 ВрI ℓ=1250	3	0,07	0,35
	2	⌀3 ВрI ℓ=300	7	0,02	
С20	1	⌀3 ВрI ℓ=1250	3	0,07	0,35
	2	⌀3 ВрI ℓ=440	7	0,02	

Марка изделия	С16	С17	С18	С19	С20
а, мм	60	60	140	200	200
б, мм	200	240	130	130	200

Арматура кл. ВрI по ГОСТ 6727-80*

Зав. отд.	Кодыш		
Н. контр.	Мельников		
ГИП	Мельников		
Инж.	Малышева		

1.050.9-4.93.2-51

Сетка арматурная С 16 ... С20

Стадия	Масса	Масштаб
Р	см. табл.	

Лист | Листов 1

ЦНИИПРОМЗДАНИЙ

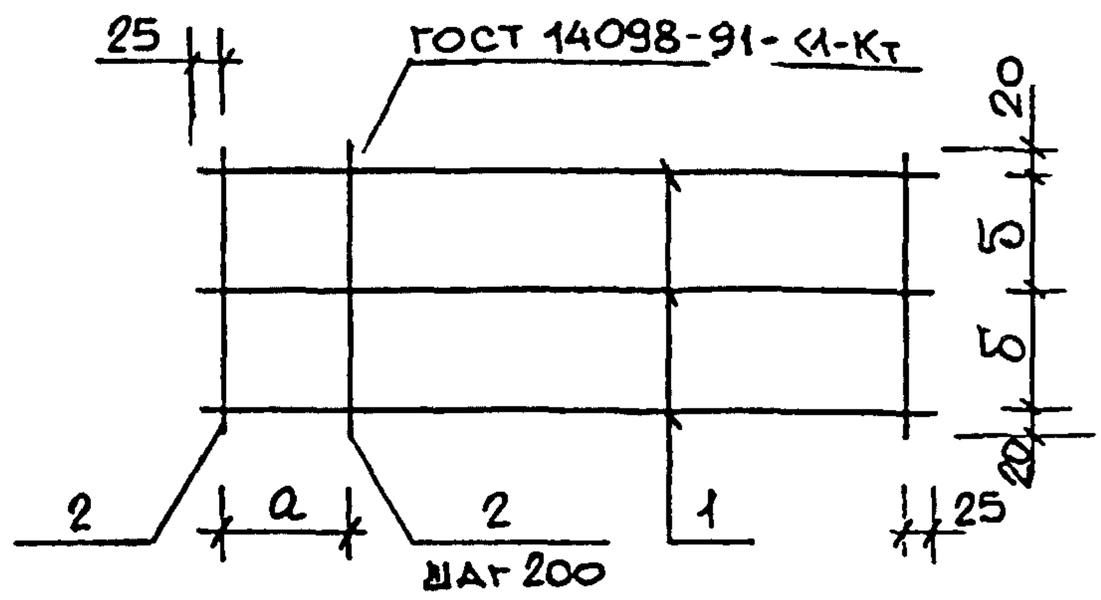

Марка изделия	Поз. дет.	Наименование	Кол.	Масса 1 дет. кг	Масса изделия кг
С21	1	⌀3ВрI ℓ=1310	3	0,07	0,37
	2	⌀3ВрI ℓ=300	8	0,02	
С22	1	⌀3ВрI ℓ=1310	3	0,07	0,37
	2	⌀3ВрI ℓ=440	8	0,02	
С23	1	⌀3ВрI ℓ=1370	3	0,07	0,37
	2	⌀3ВрI ℓ=300	8	0,02	
С24	1	⌀3ВрI ℓ=1370	3	0,07	0,37
	2	⌀3ВрI ℓ=440	8	0,02	

Марка изделия	С21	С22	С23	С24
a, мм	60	60	120	120
б, мм	130	200	130	200

Арматура кл. ВрI по ГОСТ 6727-80*

Взам. инв. №

Подпись и дата

Инв. № подл.

Зав. отд.	Кодыш		
Н. контр.	Мельников		
ГИП	Мельников		
Инж.	Малышева		

1.050.9-4.93.2-52

Сетка арматурная С21 ... С24

Стадия	Масса	Масштаб
Р	см. табл.	

Лист | Листов 1

ЦНИИПРОМЗДАНИЙ

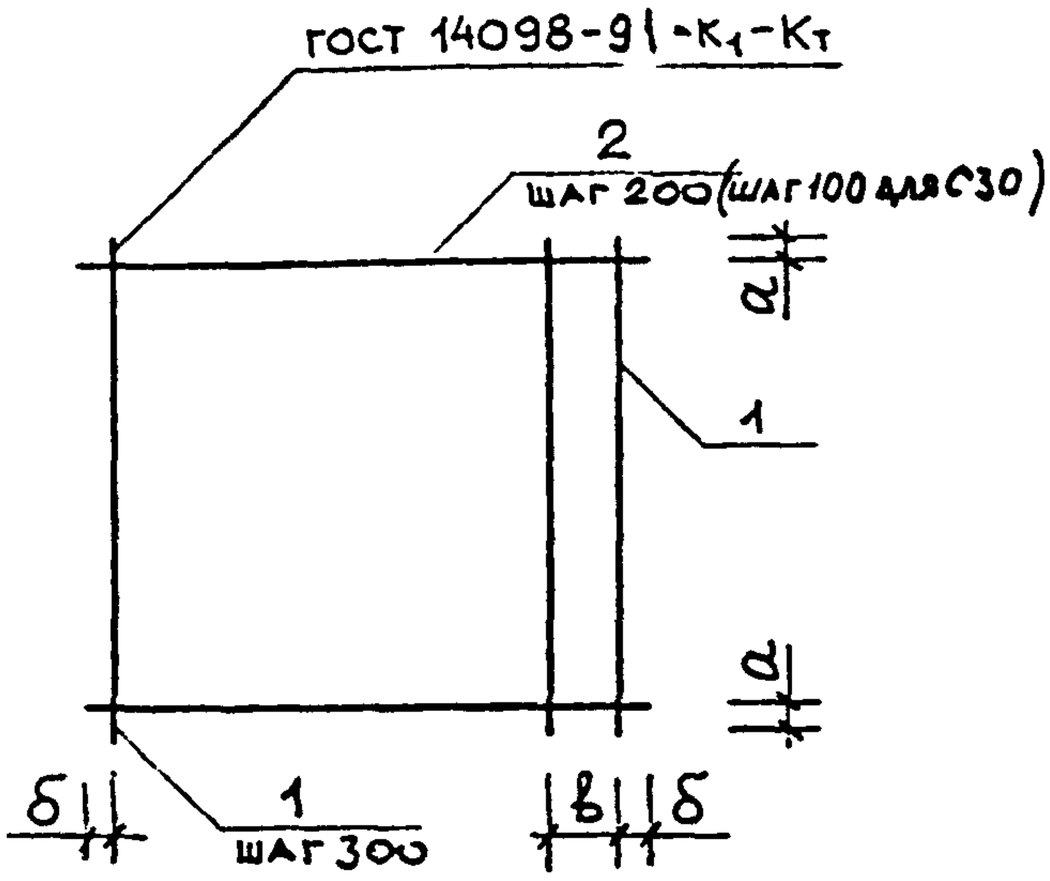

МАРКА ИЗДЕЛИЯ	а мм	б мм	в мм
С25	60	20	80
С26	60	20	80
С27	35	20	80
С28	60	35	150
С29	35	35	200
С30	35	35	200

МАРКА ИЗДЕЛИЯ	ПОЗ.	НАИМЕНОВАНИЕ	КОЛ.	МАССА ЕД. КГ	МАССА ИЗДЕЛИЯ КГ
С25	1	⌀6 А-III ℓ=1520	6	0,34	4,34
	2	⌀6 А-III ℓ=1320	8	0,29	
С26	1	⌀6 А-III ℓ=1520	8	0,34	5.26
	2	⌀6 А-III ℓ=1620	8	0,36	
С27	1	⌀6 А-III ℓ=1470	6	0,33	4.30
	2	⌀6 А-III ℓ=1320	8	0,29	
С28	1	⌀6 А-III ℓ=1320	6	0,29	3,91
	2	⌀6 А-III ℓ=1420	7	0,31	
С29	1	⌀6 А-III ℓ=1670	6	0,37	5,18
	2	⌀6 А-III ℓ=1470	9	0,33	
С30	1	⌀6 А-III ℓ=1670	7	0,37	9,21
	2	⌀6 А-III ℓ=1770	17	0,39	

Арматура по ГОСТ 5781-82*

ЗАВ ОТД.	КОДЫШ	
Н.КОНТР.	МЕЛЬНИКОВ	
ГИП	МЕЛЬНИКОВ	
ИНЖ.	МАЛЫШЕВА	

1.050.9-4.93.2-53

Сетка арматурная С25 ... С30

СТАДИЯ	МАССА	МАСШТАБ
Р	см. табл.	

ЛИСТ | ЛИСТОВ 1

ЦНИИПРОМЗДАНИЙ

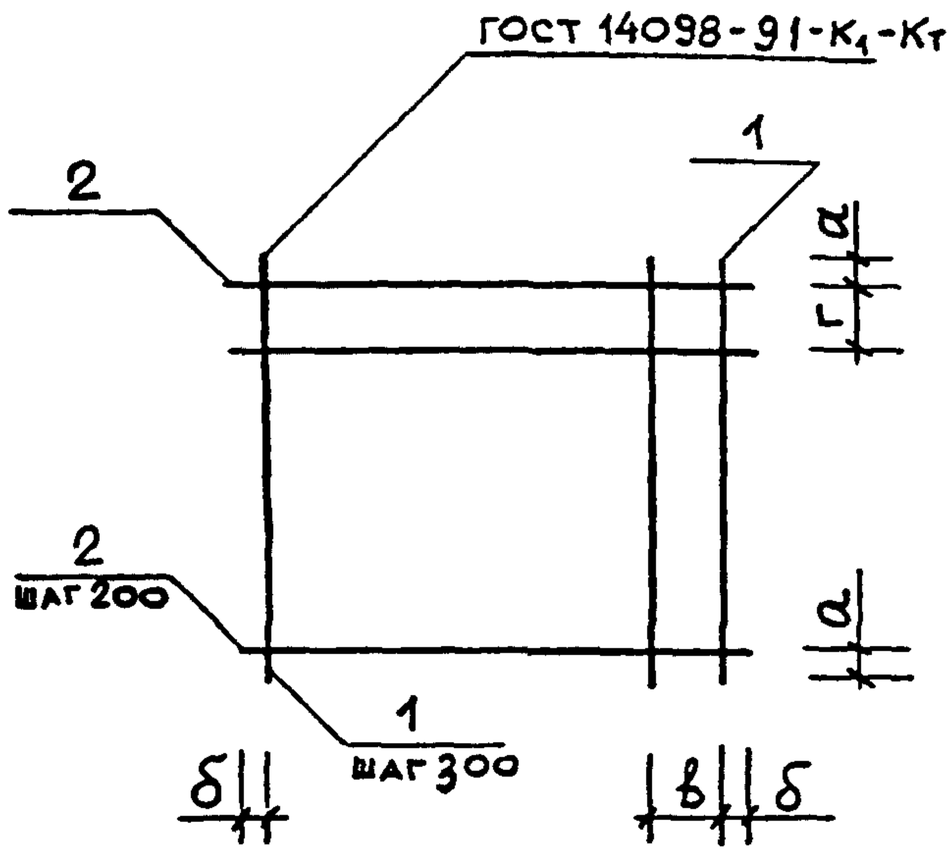

МАРКА ИЗДЕЛИЯ	а мм	б мм	в мм	г мм
С31	60	35	200	100
С32	20	35	200	150

МАРКА ИЗДЕЛИЯ	ПОЗ.	НАИМЕНОВАНИЕ	КОЛ.	МАССА ЕДИН. КГ	МАССА ИЗДЕЛИЯ КГ
С31	1	⌀6 А-III ℓ= 1620	6	0,36	5,12
	2	⌀6 А-III ℓ= 1470	9	0,33	
С32	1	⌀6 А-III ℓ= 1390	6	0,31	4,60
	2	⌀6 А-III ℓ= 1470	8	0,33	

Арматура по ГОСТ 5781-82*

Взам. инв. №			
Подпись и дата			
Инв № подл.			

1.050.9-4.93.2-54

Зав.отд.	Кодыш		
Н.контр.	Мельников		
ГИП	Мельников		
Инж.	Малышева		

Сетка арматурная С31, С32

Стадия	Масса	Масштаб
Р	см. табл.	

Лист | Листов 1

ЦНИИПРОМЗДАНИЙ

С33, С34

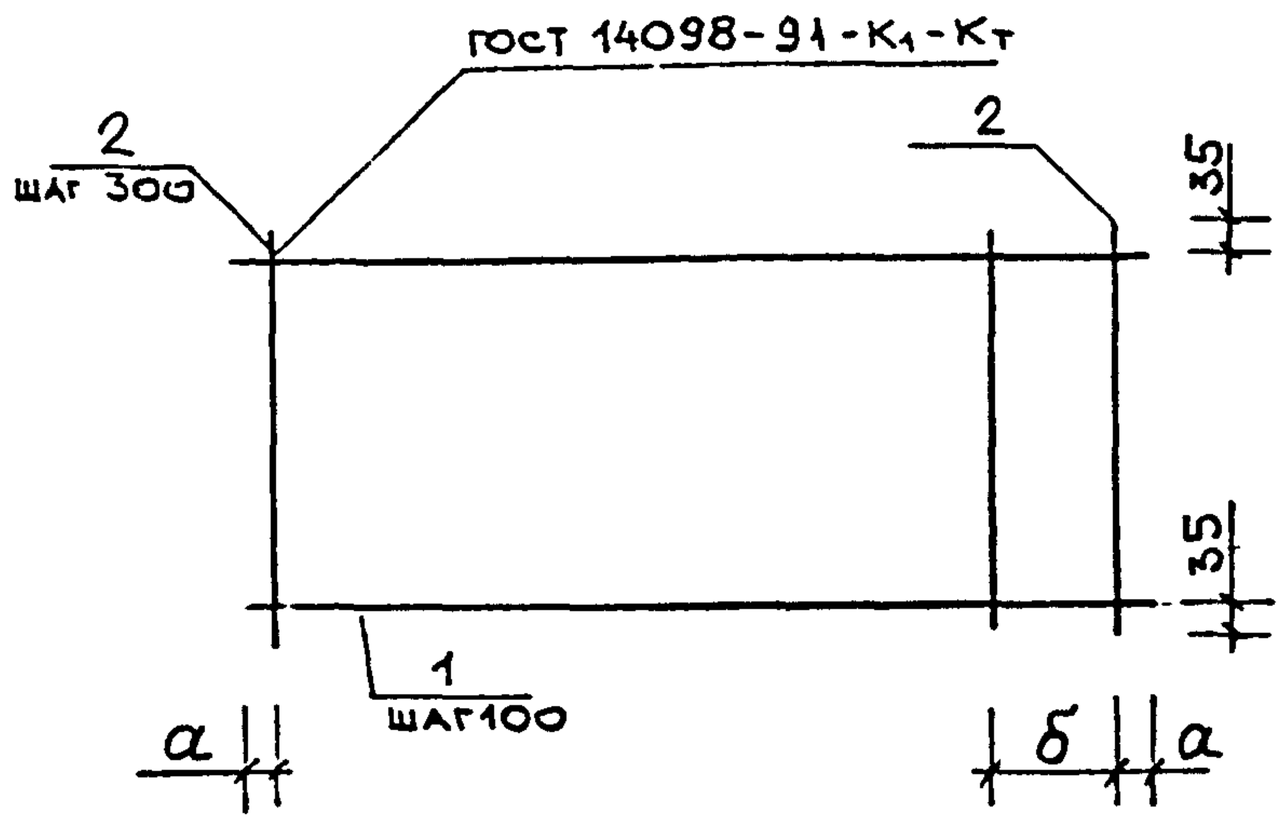

МАРКА ИЗДЕЛИЯ	а мм	б мм
С33	40	200
С34	15	100

МАРКА ИЗДЕЛИЯ	ПОЗ.	НАИМЕНОВАНИЕ	КОЛ.	МАССА ЕДИН. КГ	МАССА ИЗДЕЛИЯ КГ
С33	1	⌀6 А-III ℓ= 1480	8	0,33	2,70
	2	⌀6 А-III ℓ= 570	6	0,12	
С34	1	⌀6 А-III ℓ= 1630	7	0,36	3,24
	2	⌀6 А-III ℓ= 570	6	0,12	

Арматура по ГОСТ 5781-82*

Зав.отд.	Кодыш		
Н.контр.	Мельников		
ГИП	Мельников		
Инж.	Малышева		

1.050.9-4.93.2-55

Сетка арматурная С33, С34

Стадия	Масса	Масштаб
Р	см. табл.	

Лист | Листов 1

ЦНИИПРОМЗДАНИЙ

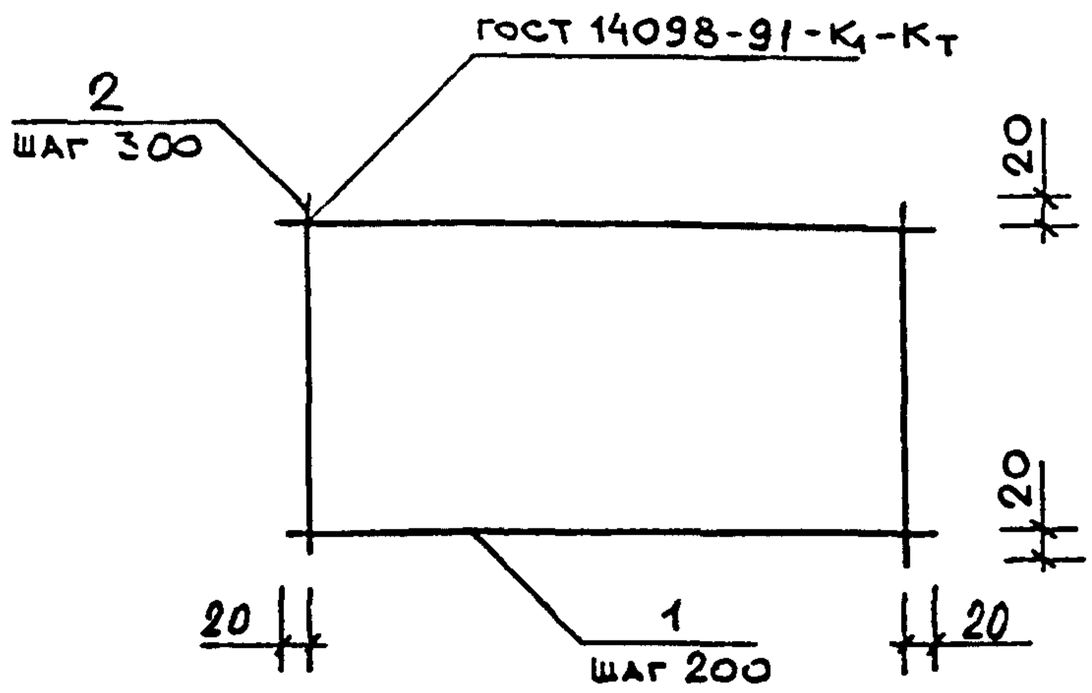

Марка изделия	поз.	наименование	кол	масса един. кг
С35	1	Ø6-А-IV ℓ-1480	5	0,33
	2	Ø6 А-III ℓ= 840	6	0,19

Арматура по ГОСТ 5781-82*

Зав.отд.	Кодыш		
Н.контр.	Мельников		
ГИП	Мельников		
Инж.	Малышева		

1.050.9-4.93.2-56

Сетка арматурная С35

Стадия	Масса	Масштаб
Р	2,99	

Лист | Листов 1

ЦНИИПРОМЗДАНИЙ

Взам. инв. N | Подпись и дата | Инв. N подл.

Ц00230-С2 42

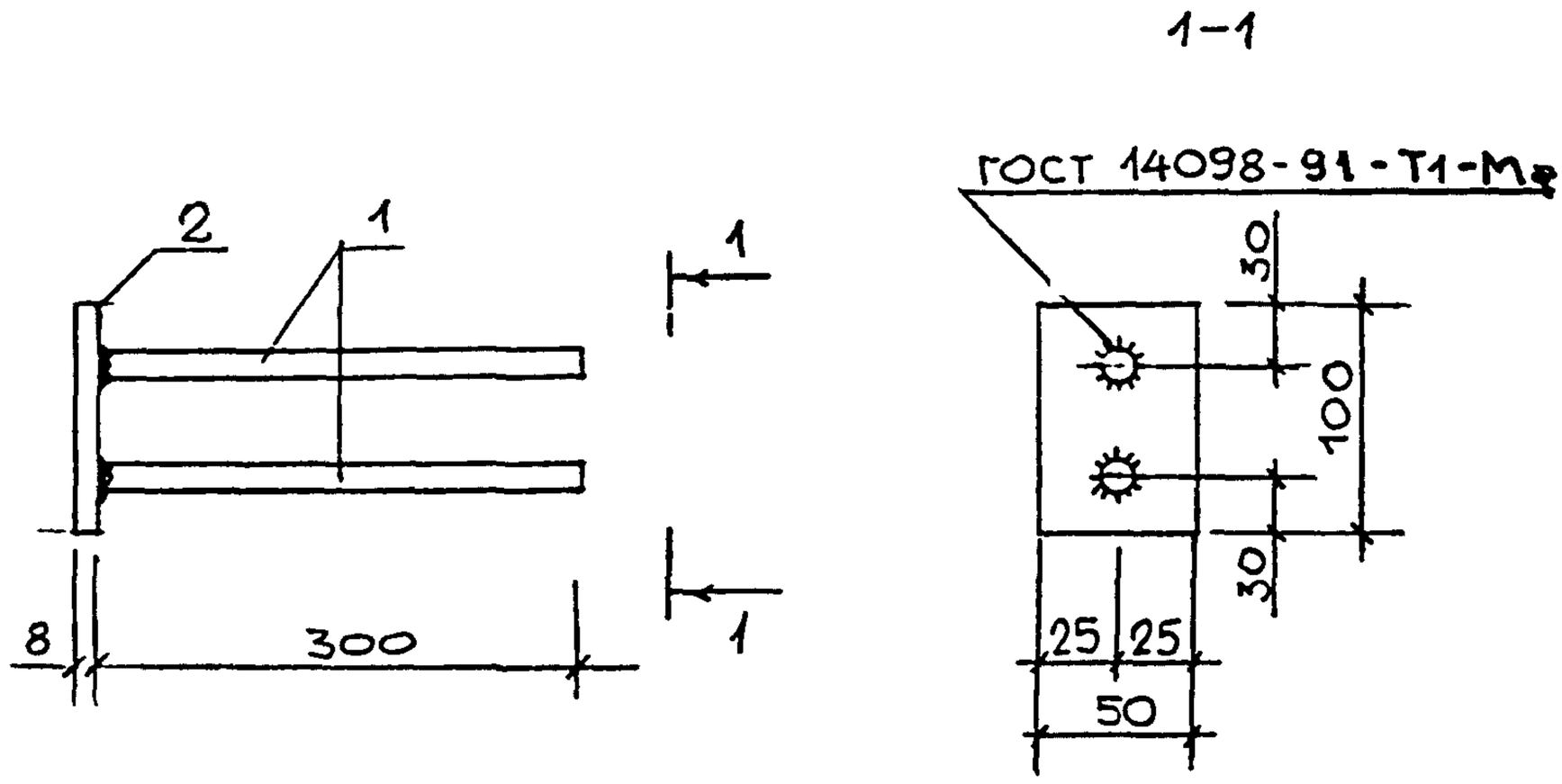

ПОЗ.	НАИМЕНОВАНИЕ	КОЛ.	МАССА 1 ЭЛЕМ. КГ
1	⌀8 AIII l=300	2	0,12
2	8×50 l=100	1	0,31

1. Арматура по ГОСТ 5781-82*
2. Листовой прокат по ГОСТ 103-76*

				1.050.9-4.93.2-57		
				Изделие закладное МН1	Стадия	Масса	Масштаб
Зав.отд	Кодыш				Р	0,55	
Н.контр.	Мельников						
ГИП	Мельников				Лист	Листов 1	
Инж.	Малышева				ЦНИИПРОМЗДАНИЙ		

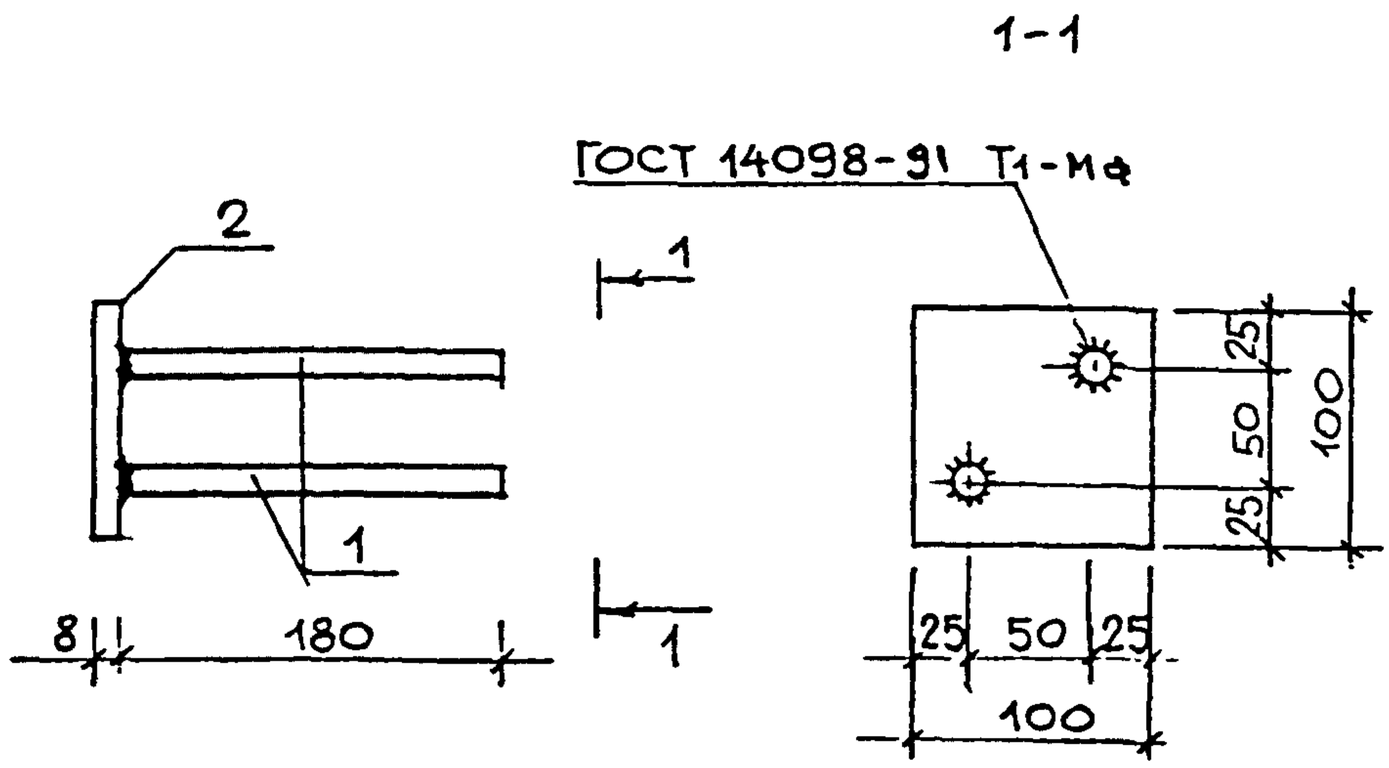

Поз.	Наименование	Кол.	Масса 1 дет. кг
1	⌀10 А III ℓ = 180	2	0,11
2	−8×100 ℓ = 100	1	0,63

1. Арматура по ГОСТ 5781-82*
2. Листовой прокат по ГОСТ 103-76*

Взам. инв. №

Подпись и дата

Инв. № подл.

Зав.отд.	Кодыш		
Н.контр.	Мельников		
ГИП	Мельников		
Инж.	Малышева		

1.050.9-4.93.2-5б

Изделие закладное МН2

Стадия	Масса	Масштаб
Р	0,85	

Лист | Листов 1

ЦНИИПРОМЗДАНИЙ

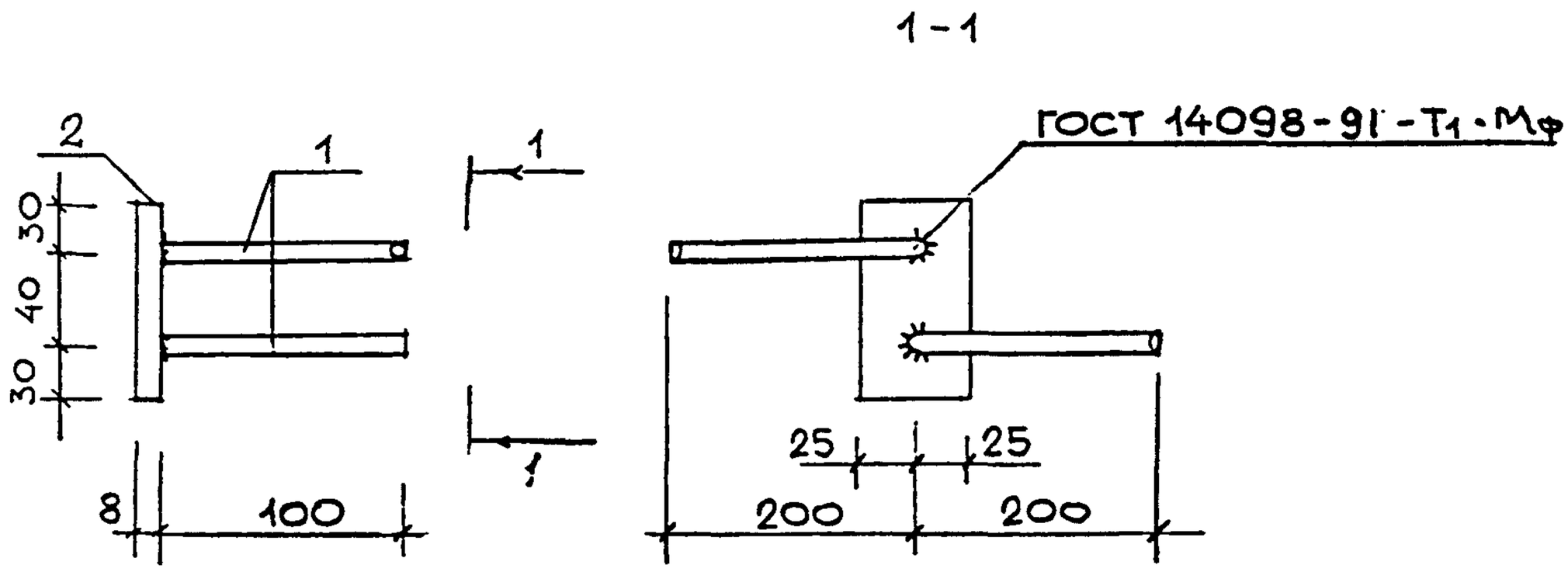

Поз.	Наименование		Кол	Масса 1 дет. кг
1	⌀8 A III	ℓ=300	2	0,12
2	-8×50	ℓ=100	1	0,31

1. Арматура по ГОСТ 5781-82*
2. Листовой прокат по ГОСТ 103-76*

Зав.отд.	Кодыш		
Н контр.	Мельников		
ГИП	Мельников		
Инж.	Малышева		

1.050.9-4.93.2-59

Изделие закладное МН3

Стадия	Масса	Масштаб
Р	0,55	

Лист | Листов 1

ЦНИИПРОМЗДАНИЙ

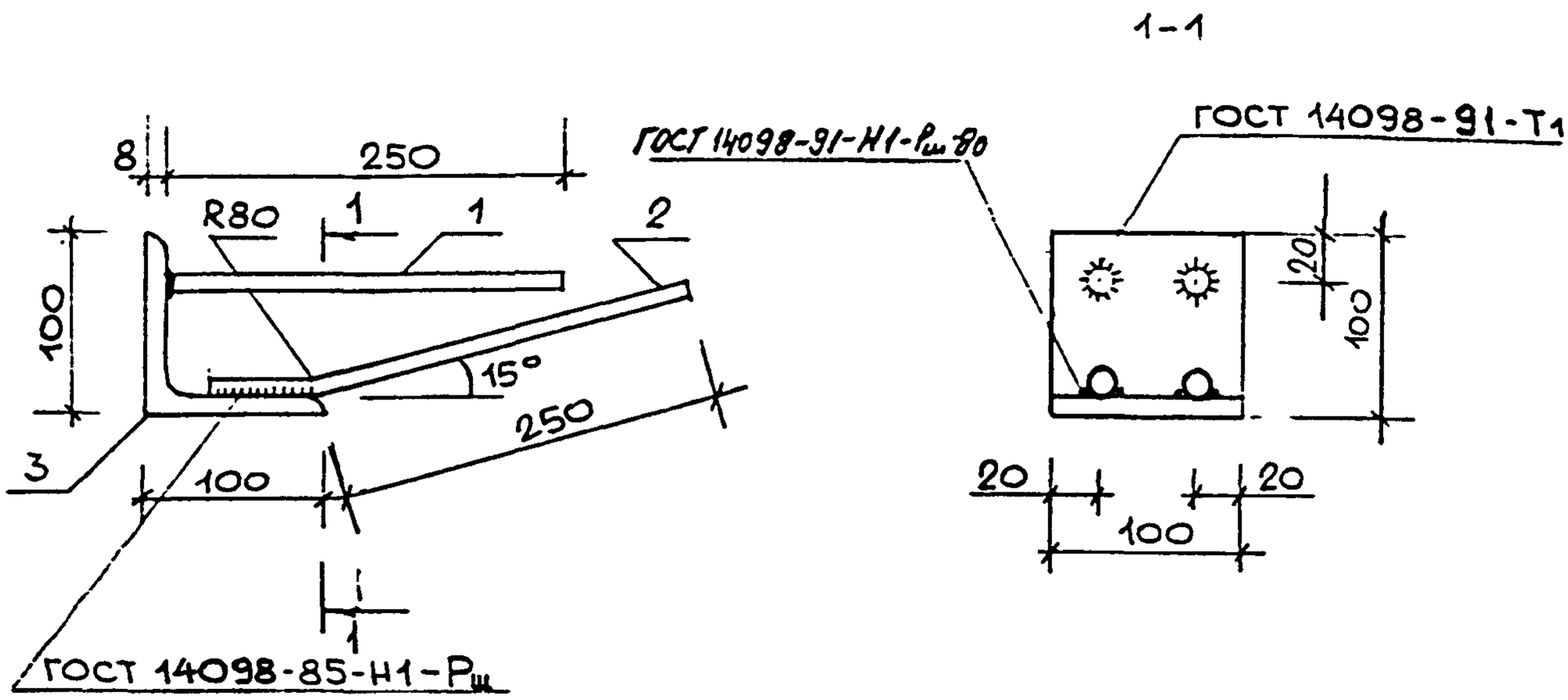

поз	Наименование	кол.	Масса 1 дет. кг
1	⌀10 AIII ℓ=250	2	0,15
2	⌀10 AIII ℓ=330	2	0,20
3	∠100×8 ℓ=100	1	1,22

1. Арматура по ГОСТ 5781-82*
2 Уголок по ГОСТ 8509-86

Зав.отд.	Кодыш		
Н.контр.	Мельников		
ГИП	Мельников		
Инж.	Малышева		

1.050.9-4.93.2-60

Изделие закладное МН4

Стадия	Масса	Масштаб
Р	1,92	

Лист | Листов 1

ЦНИИПРОМЗДАНИЙ

Взам. инв. № | Подпись и дата | Инв. № подл.

Ц00230 02 44

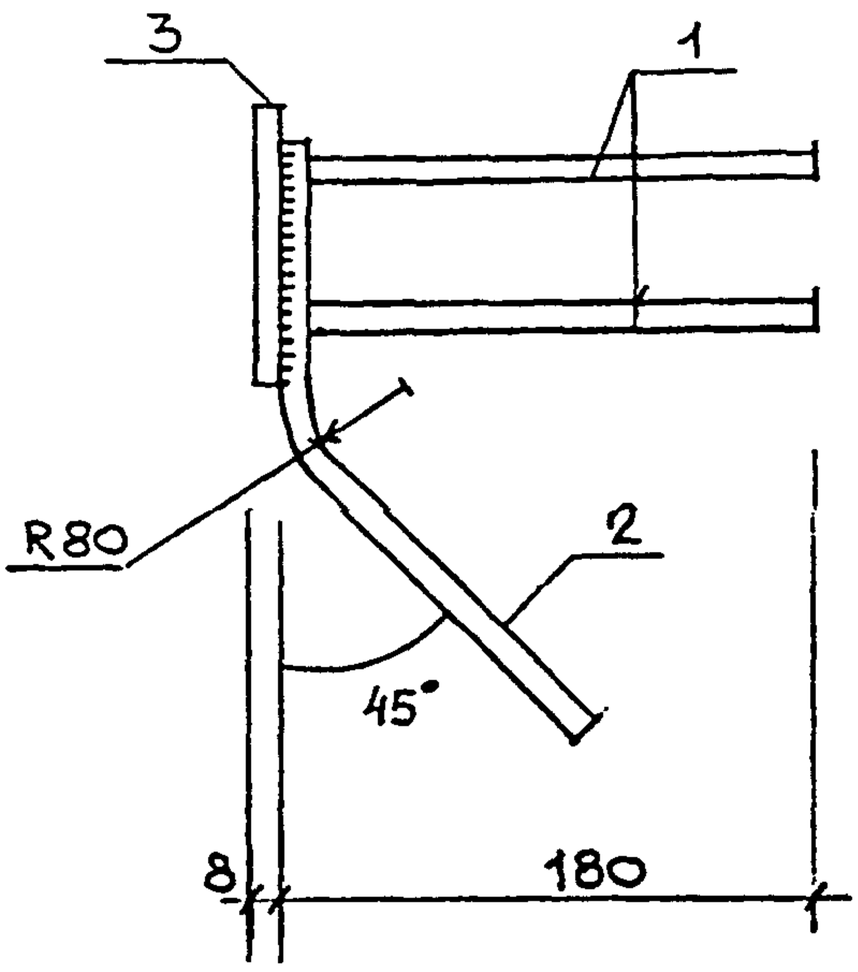

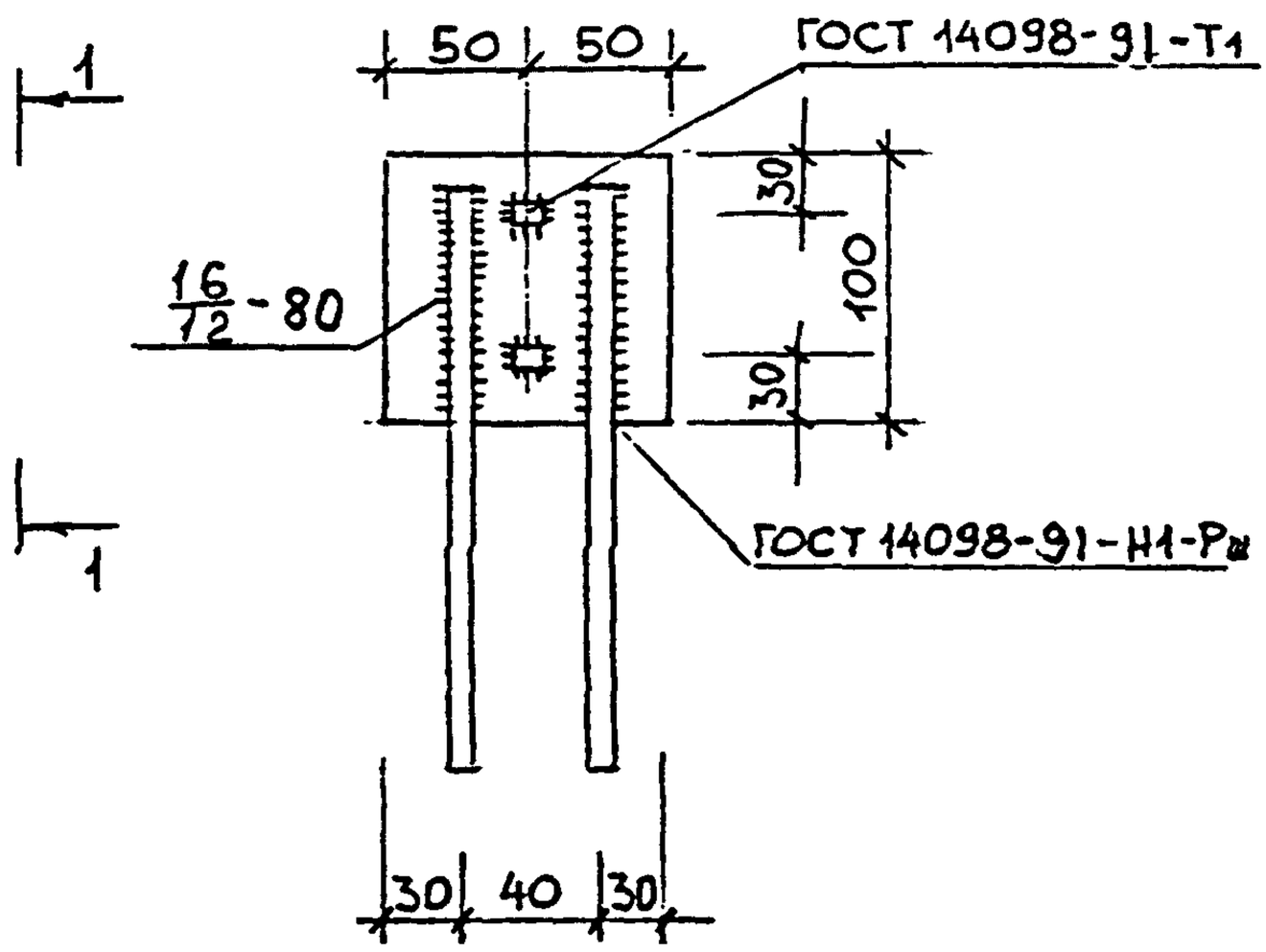

ПОЗ.	НАИМЕНОВАНИЕ	КОЛ.	МАССА 1 ДЕТ. КГ
1	⌀8 AIII ℓ=180	2	0,07
2	⌀8 AIII ℓ=250	2	0,10
3	−8×100 ℓ=100	1	0,63

1. Арматура по ГОСТ 5781-82*
2. Листовой прокат по ГОСТ 103-76*

			1.050.9-4.93.2-61
Зав.отд.	Кодыш		Изделие закладное МН5
Н.контр.	Мельников		
ГИП	Мельников		
Инж.	Малышева		

Стадия	Масса	Масштаб
Р	0,97	

Лист | Листов 1

ЦНИИПРОМЗДАНИЙ

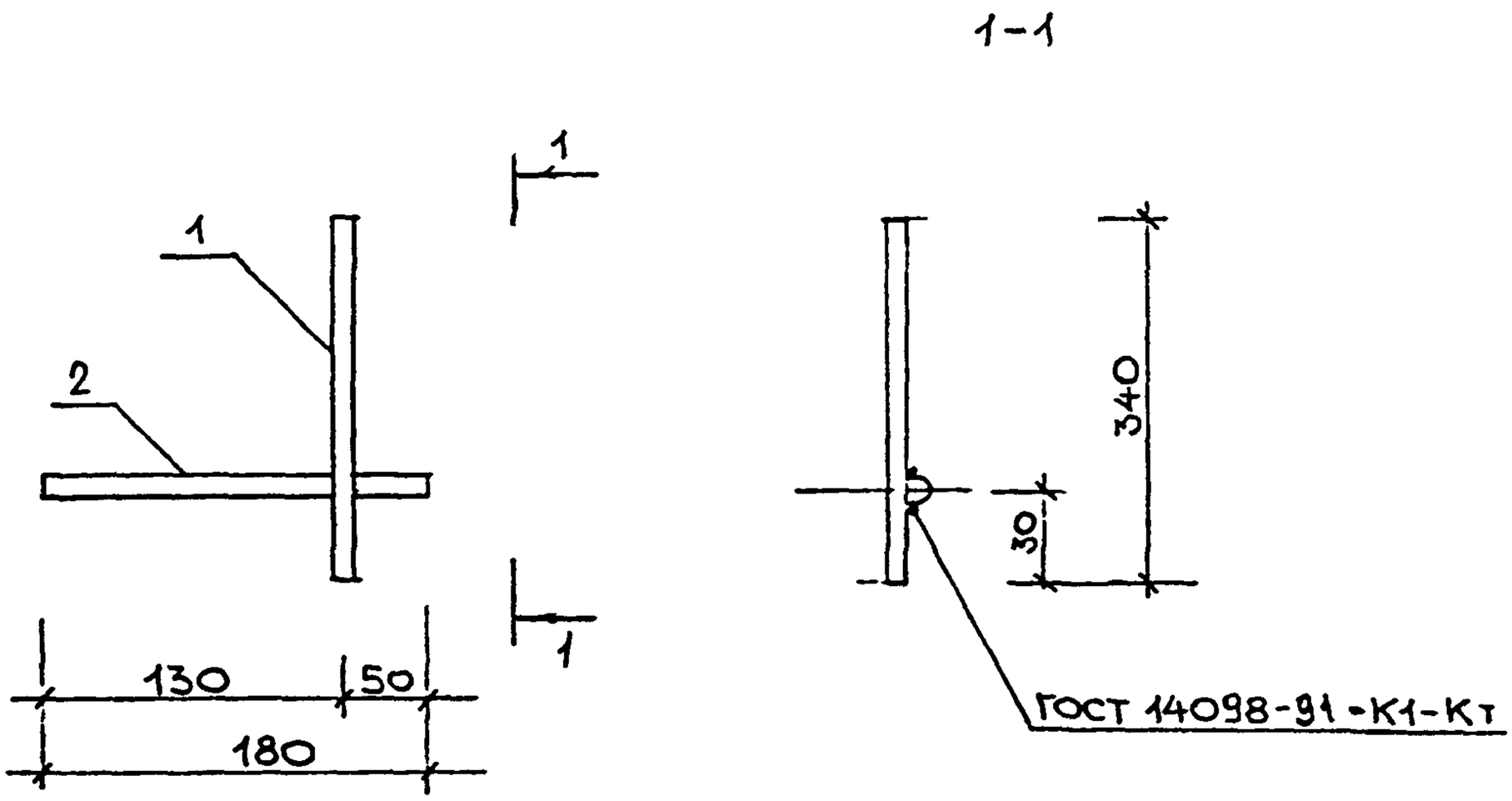

поз.	Наименование	кол.	Масса 1 дет. кг
1	⌀16 А III ℓ=340	1	0,54
2	⌀10 А III ℓ=180	1	0,11

Арматура по ГОСТ 5781-82*

Зав.отд.	Кодыш		
Н.контр.	Мельников		
ГИП	Мельников		
инж.	Малышева		

1.050.9-4.93.2-62

Изделие закладное МН6

Стадия	Масса	Масштаб
Р	0,65	

Лист | Листов 1

ЦНИИПРОМЗДАНИЙ

Взам. инв. № | Подпись и дата | Инв. № подл.

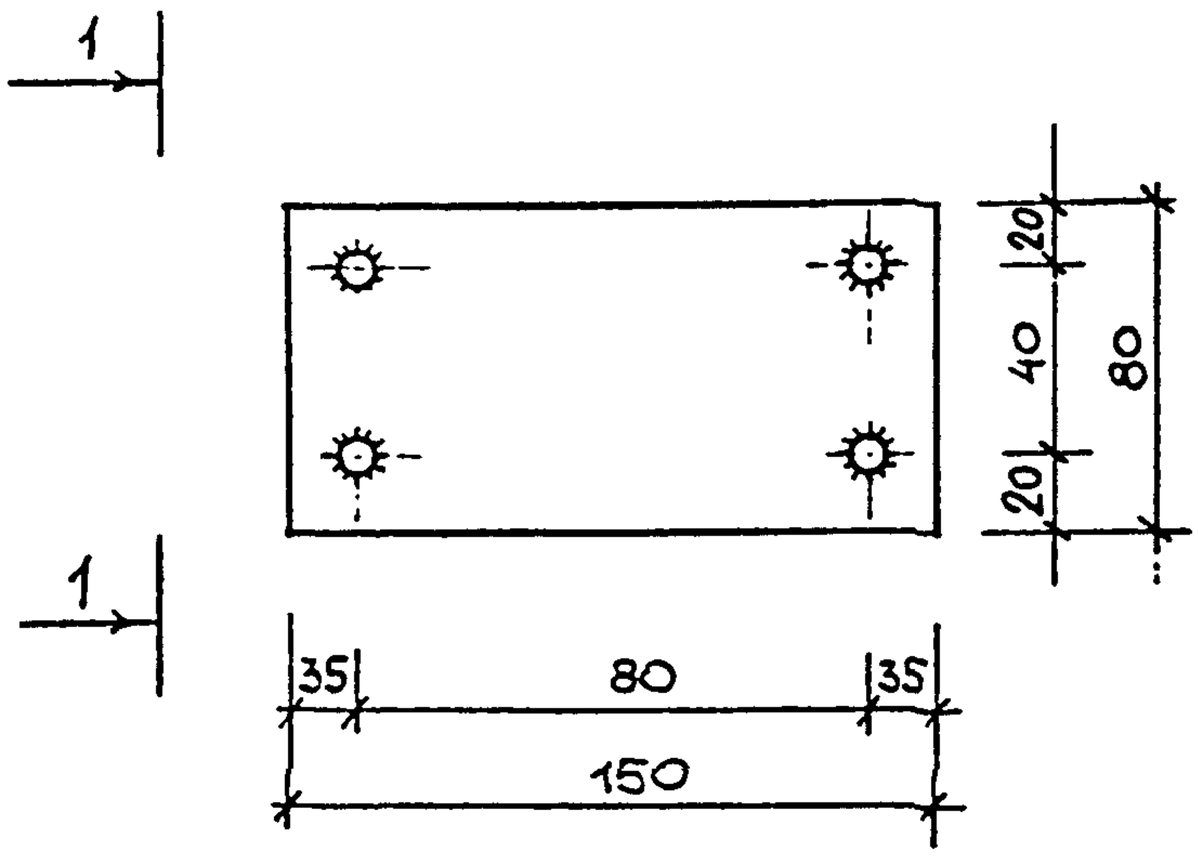

1-1

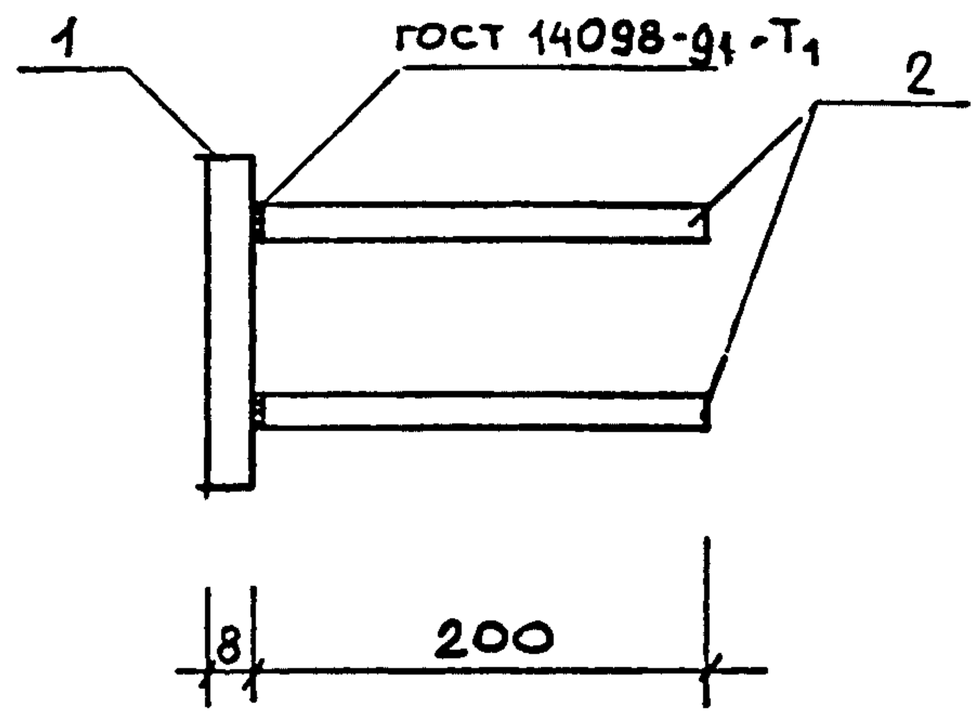

ПОЗ.	НАИМЕНОВАНИЕ	КОЛ.	МАССА 1 ДЕТ. КГ
1	−8×80 ℓ=150	1	0,78
2	⌀8 А-III ℓ=200	4	0,08

1. Арматура по ГОСТ 5781-82*
2. Листовой прокат по ГОСТ 103-76*

Зав. отд.	Кодыш		
Н. контр.	Мельников		
ГИП	Мельников		
Инж	Малышева		

1.050.9-4.93.2-63

Изделие закладное МН7

Стадия	Масса	Масштаб
Р	1,1	

Лист | Листов 1

ЦНИИПРОМЗДАНИЙ

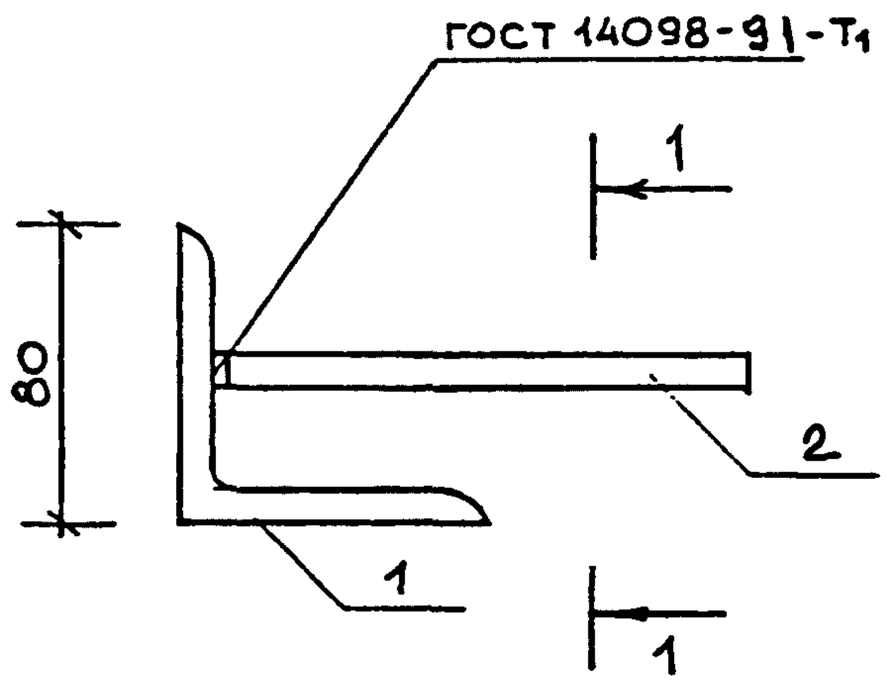

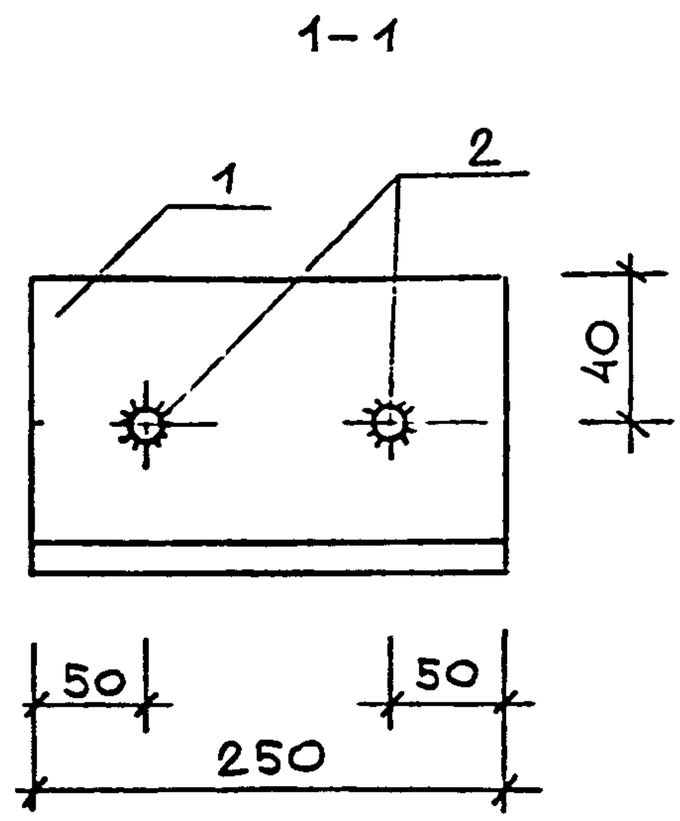

ПОЗ.	НАИМЕНОВАНИЕ	КОЛ.	МАССА 1 ДЕТ. КГ
1	L 80×6 ℓ=250	1	1,84
2	⌀ 8 А-III ℓ=200	2	0,08

1. Арматура по ГОСТ 5781-82*
2. Уголок равнополочный по ГОСТ 8509-86

				1.050.9-4.93.2-64		
Зав. отд.	Кодыш			Изделие закладное МН8	Стадия: Р	Масса: 2,0	Масштаб:
Н. контр.	Мельников					
ГИП	Мельников				Лист	Листов 1
					ЦНИИПРОМЗДАНИЙ	
Инж.	Малышева					

Взам. инв. N | Подпись и дата | Инв. N подл.

Ц00230-02 46

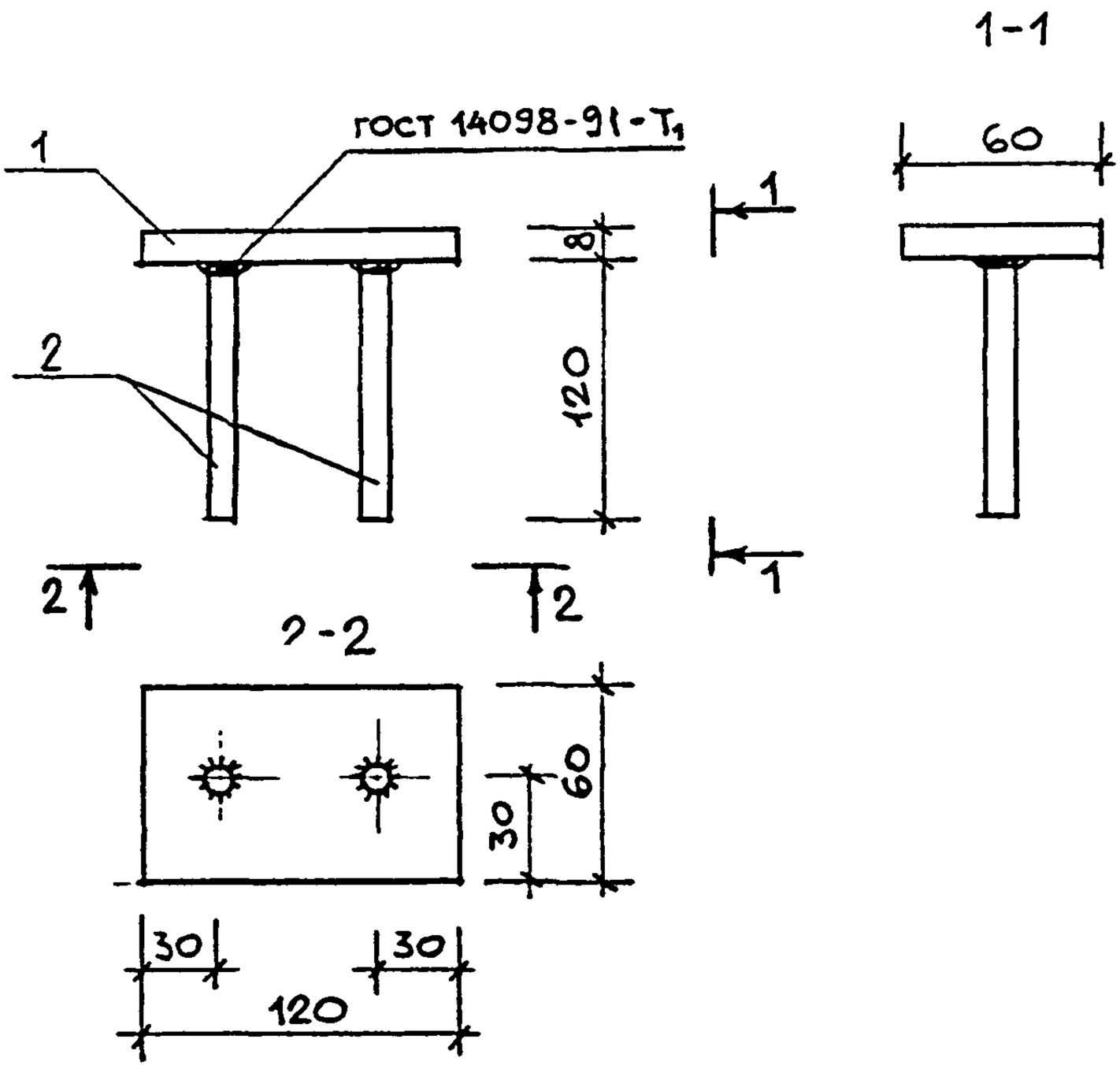

ПОЗ.	НАИМЕНОВАНИЕ	КОЛ.	МАССА 1 ДЕТ. КГ
1	– 8×60 ℓ=120	1	0,45
2	⌀8 А-III ℓ=120	2	0,12

1. Арматура по ГОСТ 5781-82*
2. Листовой прокат по ГОСТ 103-76*

Зав.отд	Кодыш		
Н.контр.	Мельников		
ГИП	Мельников		
Инж.	Малышева		

1.050.9-4.93.2-65

Изделие закладное МН9

СТАДИЯ	МАССА	МАСШТАБ
Р	0,55	

ЛИСТ | ЛИСТОВ 1

ЦНИИПРОМЗДАНИЙ

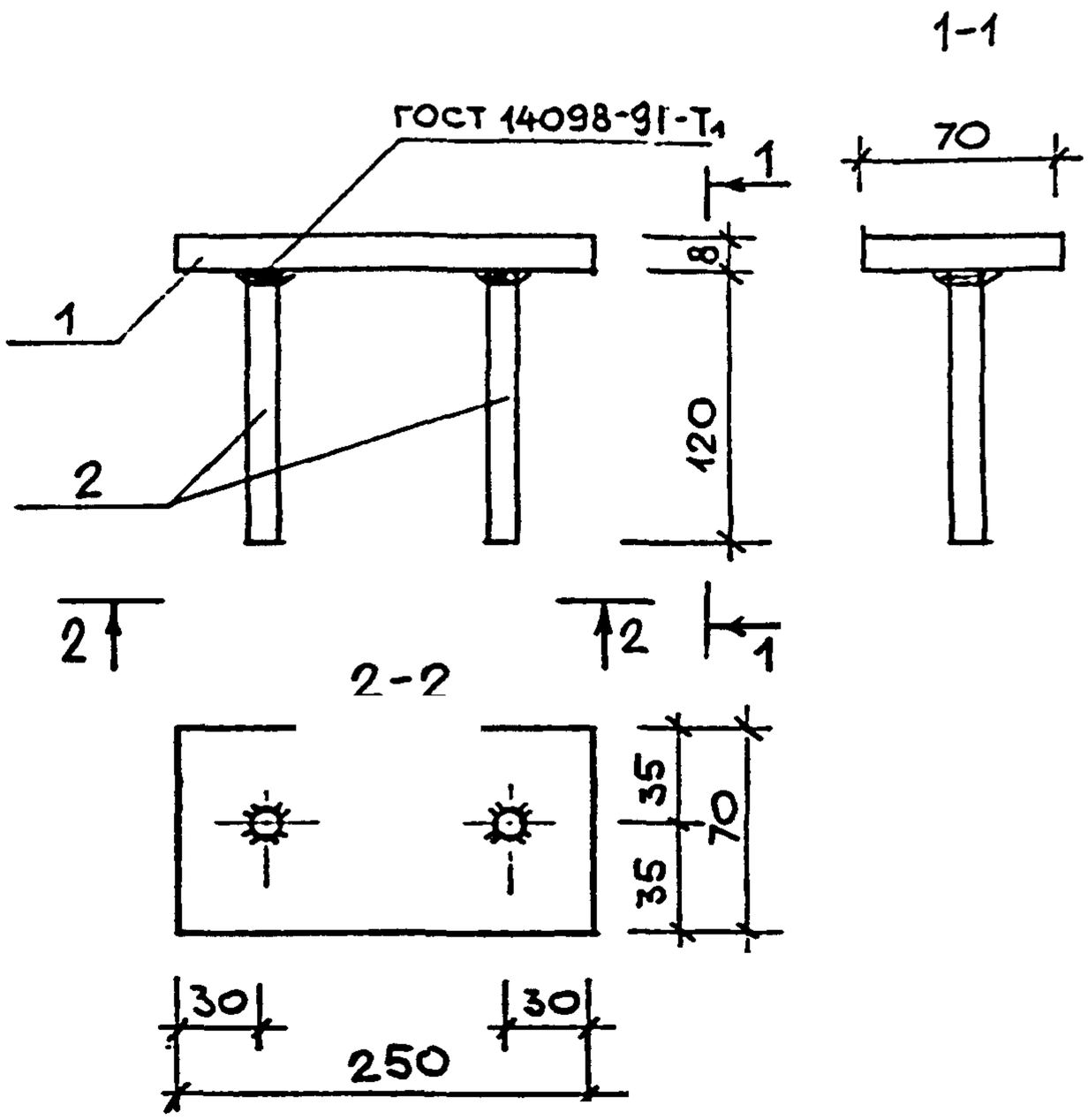

ПОЗ.	НАИМЕНОВАНИЕ	КОЛ.	МАССА 1 ДЕТ. КГ
1	−8×70 ℓ = 250	1	1,1
2	⌀8 А-III ℓ = 120	2	0,12

1. Арматура по ГОСТ 5781
2. Листовой прокат по ГОСТ 103-76

Зав. отд.	Кодыш		
Н. контр.	Мельников		
ГИП	Мельников		
Инж.	Малышева		

1.050.9-4.93.2-66

Изделие закладное МН 10

СТАДИЯ	МАСССА	МАСШТАБ
Р	1,34	

ЛИСТ | ЛИСТОВ 1

ЦНИИПРОМЗДАНИЙ

Взам. инв. № | Подпись и дата | Инв. № подл.

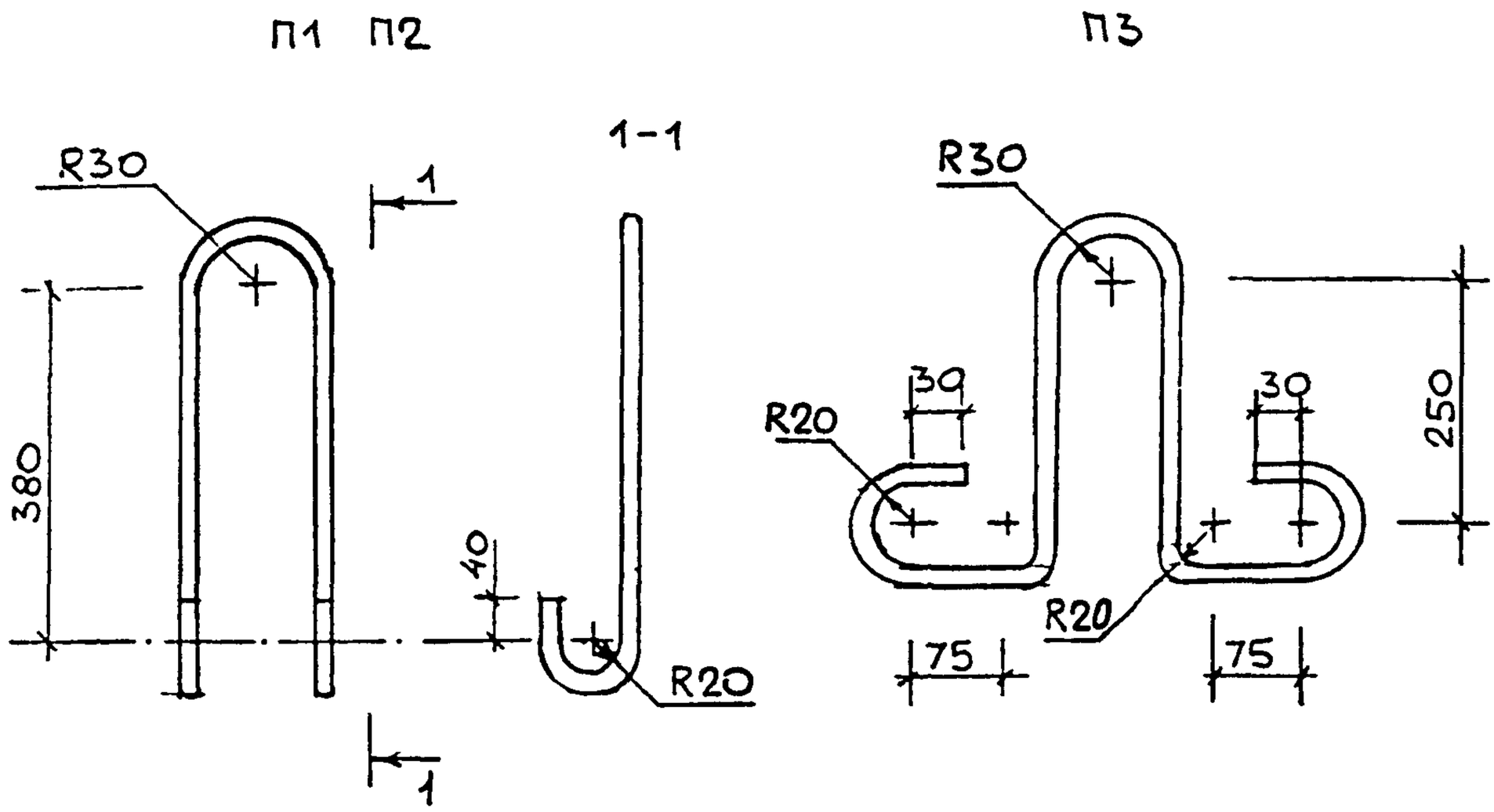

МАРКА ИЗДЕЛИЯ	ПОЗ	НАИМЕНОВАНИЕ	КОЛ.	МАССА 1 ДЕТ КГ	МАССА ИЗДЕЛИЯ КГ
П1	–	⌀10 AI ℓ=1110	1	0,70	0,70
П2	–	⌀12 AI ℓ=1120	1	1,00	1,00
П3	–	⌀8 AI ℓ=1040	1	0,40	0,40

Арматура по ГОСТ 5781-82*

Зав.отд.	Кодыш		
Н.контр.	Мельников		
ГИП	Мельников		
Инж.	Малышева		

1.050.9-4.93.2-67

Монтажная петля П1...П3

Стадия	Масса	Масштаб
Р	см. табл.	

Лист | Листов 1

ЦНИИПРОМЗДАНИЙ

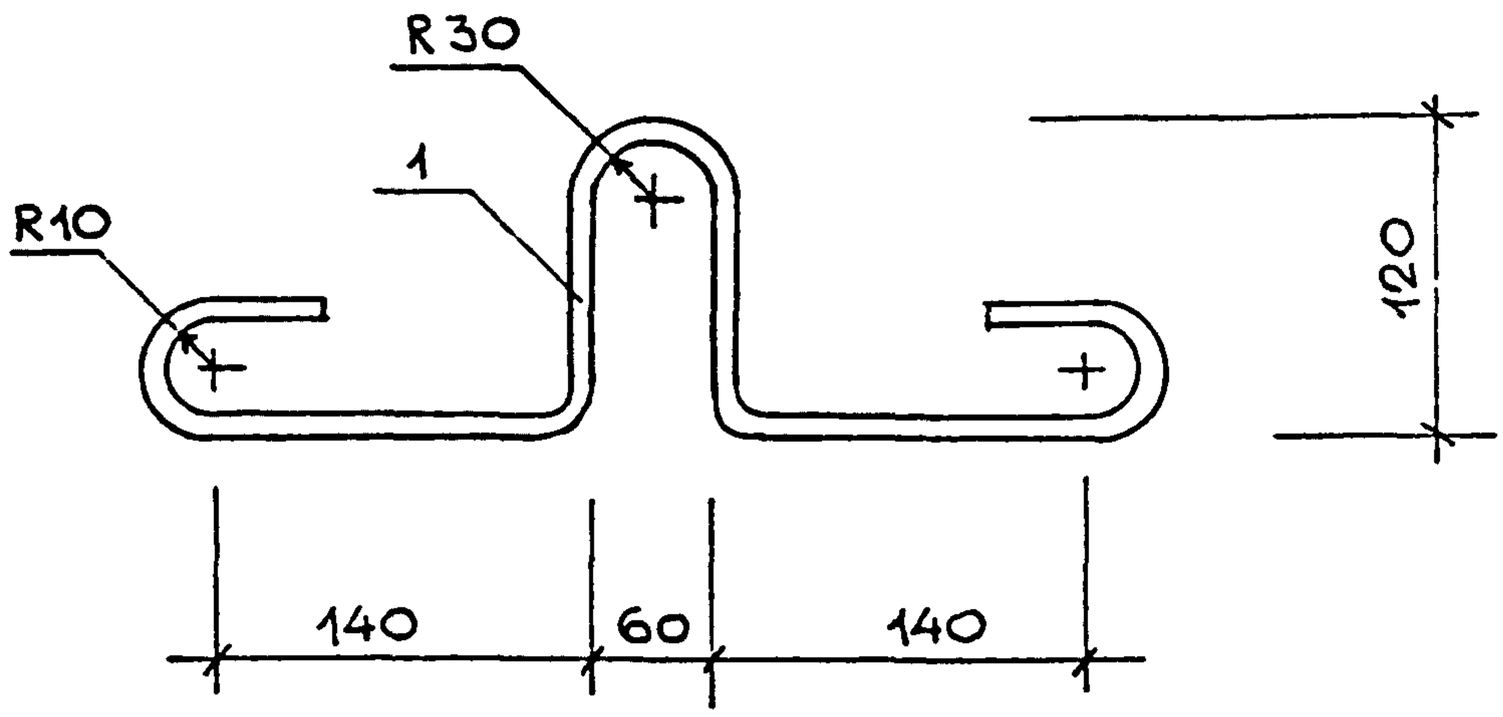

ПОЗ.	НАИМЕНОВАНИЕ	КОЛ.	МАССА 1 ДЕТ. КГ
1	⌀8 AI ℓ=620	1	0,24

Арматура по ГОСТ 5781-82

				1.050.9-4.93.2-68			
				Монтажная петля П4	Стадия	Масса	Масштаб
	Зав.отд.	Кодыш			Р	0,24	
	Н.контр.	Мельников					
	ГИП	Мельников			Лист	Листов 1	
	Инж.	Малышева			ЦНИИПРОМЗДАНИЙ		

Взам. инв. N

Подпись и дата

Инв. N подл.

Ц00230-02 (48)

АЛИСМА

+7 (812) 920-65-76

sk-alisma@mail.ru
197348, Санкт-Петербург,
Богатырский пр., 12