ГОСУДАРСТВЕННЫЙ КОМИТЕТ СОВЕТА МИНИСТРОВ СССР ПО ДЕЛАМ СТРОИТЕЛЬСТВА
(ГОССТРОЙ СССР)

ТИПОВЫЕ КОНСТРУКЦИИ И ДЕТАЛИ ЗДАНИЙ И СООРУЖЕНИЙ

СЕРИЯ 3.017-1

ОГРАЖДЕНИЯ ПЛОЩАДОК И УЧАСТКОВ ПРЕДПРИЯТИЙ, ЗДАНИЙ И СООРУЖЕНИЙ

ВЫПУСК 6

ВОРОТА МЕТАЛЛИЧЕСКИЕ РАСПАШНЫЕ ШИРИНОЙ 3,5 М И КАЛИТКИ

12870-07
ЦЕНА 0-93

ЦЕНТРАЛЬНЫЙ ИНСТИТУТ ТИПОВОГО ПРОЕКТИРОВАНИЯ
ГОССТРОЯ СССР

Москва, А-445, Смольная ул., 22

Сдано в печать 1978 года

Заказ № 2541 Тираж 850 экз.

ГОСУДАРСТВЕННЫЙ КОМИТЕТ СОВЕТА МИНИСТРОВ СССР ПО ДЕЛАМ СТРОИТЕЛЬСТВА
(ГОССТРОЙ СССР)

ТИПОВЫЕ КОНСТРУКЦИИ И ДЕТАЛИ ЗДАНИЙ И СООРУЖЕНИЙ

СЕРИЯ 3.017-1

ОГРАЖДЕНИЯ ПЛОЩАДОК И УЧАСТКОВ ПРЕДПРИЯТИЙ, ЗДАНИЙ И СООРУЖЕНИЙ

ВЫПУСК 6

ВОРОТА МЕТАЛЛИЧЕСКИЕ РАСПАШНЫЕ ШИРИНОЙ 3,5 М И КАЛИТКИ

РАЗРАБОТАН
ЦНИИП ГРАДОСТРОИТЕЛЬСТВА
ГОСГРАЖДАНСТРОЯ

УТВЕРЖДЕН И ВВЕДЕН В ДЕЙСТВИЕ
С 1/VII 1974 Г
ПОСТАНОВЛЕНИЕ ГОССТРОЯ СССР № 58
ОТ 1/IV 1974 Г.

12870-07 2

Инв. № подл.	Подп. и дата	Взам. инв. №	Инв. № дубл.	Подп. и дата

Формат	Зона	Поз.	Обозначение	Наименование	Кол. на исполнения 3.017-1.06.100.000												Примеч.
					-	-01	-02		-04	-05	-06		-08	-09	-10		
				Документация													
12			3.017-1.06.100.000 СБ рис 1	Сборочный чертеж	X	X	X		X	X	X						
			рис 2										X	X	X		
			3.017-1.06.000.000 ТО	Техническое описание	X	X	X		X	X	X		X	X	X		
				Сборочные единицы													
12		1	3.017-1.06.110.000	Створка	1												
			-01	Створка		1											
			-02	Створка			1										
			-14	Створка					1								
			-15	Створка						1							
			-16	Створка							1						
			Условное наименование		ПМ 5А	ПМ 5Б	ПМ 5В		ПМ 6А	ПМ 6Б	ПМ 6В		ПМ 7А	ПМ 7Б	ПМ 7В		

Исполнения 12-20 см. лист 3,4

Изм.	Лист	№ докум.	Подпись	Дата
Разработ.		Карпач		
Провер.		Елецкий		
Рук. маст.		Овчинников		
Н. контр.		Елецкий		
Утв.		Ермаков		

3.017-1.06.100.000

Ворота

Литера	Лист	Листов
	1	4

ЦНИИП градостроительства г. Москва

Формат 11

Инв. № подл.	Подп. и дата	Взам. инв. №	Инв. № дубл.	Подп. и дата

Формат	Зона	Поз.	Обозначение	Наименование	Кол. на исполнения 3.017-1.06.100.000												Примеч.
					-	-01	-02		-04	-05	-06		-08	-09	-10		
12		2	3.017-1.06.110.000-03	Створка	1												
			-04	Створка		1											
			-05	Створка			1									1	
			-17	Створка					1								
			-18	Створка						1							
			-19	Створка							1						
12		3	3.017-1.06.110.000-28	Створка									1				
			-29	Створка										1			
			-30	Створка											1		
12		4	3.017-1.06.110.000-31	Створка									1				
			-32	Створка										1			
			-33	Створка											1		
				Продолжение см. лист 3													

Изм.	Лист	№ докум.	Подп.	Дата

3.017-1.06.100.000

Инв. № подл.	Подп. и дата	Взам. инв. №	Инв. № дубл.	Подп. и дата

продолжение спецификации

Формат	Зона	Поз.	Обозначение	Наименование	Кол. на исполнения 3.017-1.06.100.000 -12	-13	-14		-16	-17	-18		-20				Примечан.
				Документация													
2			3.017-1.06.100.000СБ рис 1	сборочный чертеж	×	×	×		×	×	×						
			рис 3										×				
			3.017-1.06.000.000 ТО	техническое описание	×	×	×		×	×	×		×				
				сборочные единицы													
2		1	3.017-1.06.110.000-39	створка	1												
			-40	створка		1											
			-41	створка			1										
			-50	створка					1								
			-51	створка						1							
			-52	створка							1						
				условное наименование	ПМ84	ПМ85	ПМ86		ПМ40	ПМ45	ПМ46		ПМ24				

Изм.	Лист	N докум.	Подп.	Дата	3.017-1.06.100.000	Лист 3

Формат 11

Инв. № подл.	Подп. и дата	Взам. инв. №	Инв. № дубл.	Подп. и дата

Формат	Зона	Поз.	Обозначение	Наименование	3.017-1.06.100.000 -12	-13	-14		-16	-17	-18		-20				
2		2	3.017-1.06.110.000-42	створка	1												
			-43	створка		1											
			-44	створка			1										
			-53	створка					1								
			-54	створка						1							
			-55	створка							1						
12		5	3.017-1.06.110.000-64	створка									1				
12		6	3.017-1.06.110.000-65	створка									1				

Изм.	Лист	N докум.	Подп.	Дата	3.017-1.06.100.000	Лист 4

Рис 1

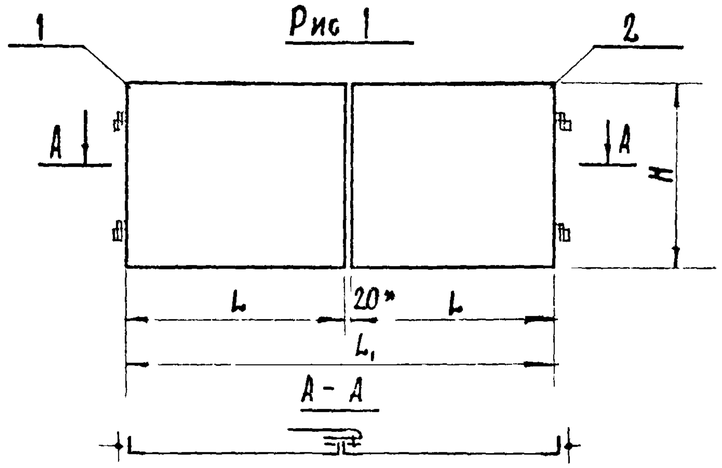

Рис 2

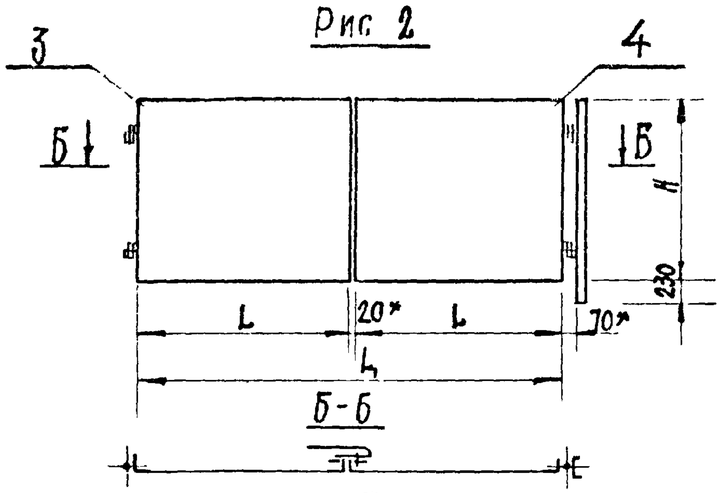

Рис 3

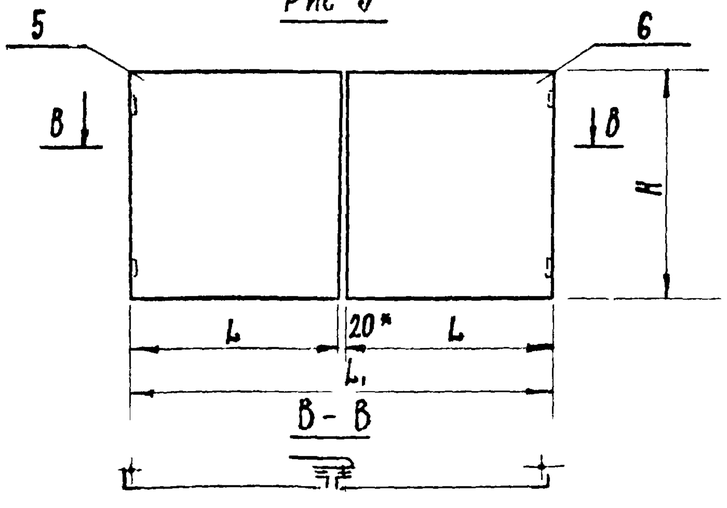

Условное наименован	Исполнение	Рис	L	L_1	H	Материал заполнения	Масса кг
ПМ 5А	3.017-1.06.100.000	1	1740	3500	1070	Сетка плетеная ГОСТ 5336-67*	91,4
ПМ 5Б	-01				1570		115,4
ПМ 5В	-02				2070		157,4
ПМ 6А	-04		1740	3500	1170	Сетка сварная 100/100/3/3 ГОСТ 8478-66	98,6
ПМ 6Б	-05				1470		116,6
ПМ 6В	-06				1770		126,8
ПМ 7А	-08	2	1740	3500	1070	□ 18×18 ГОСТ 2591-71 по 2 шт через 125 мм	232,0
ПМ 7Б	-09				1470		289,8
ПМ 7В	-10				1870		394,4
ПМ 8А	-12	1	1740	3500	1100	ф 18 ГОСТ 2590-71 шаг 82 мм	159,8
ПМ 8Б	-13				1500		206,8
ПМ 8В	-14				1900		278
ПДМ 1А	-16		1740	3500	1070	Заполнение устанавливается на месте монтажа	105,6
ПДМ 1Б	-17				1470		122,0
ПДМ 1В	-18				1870		136,8
ПДМ 2В	-20	3	1740	3500	1870		90,0

Изм.	Лист	№ докум.	Подп.	Дата
Разраб.	Карпач			
Провер.	Елецкий			
Гл. инж. проект	Овчинников			
Н. контр.	Елецкий			
Утв.	Ермаков			

3.017-1.06.100.000 СБ

Ворота

Литера	Масса	Масштаб
	см. табл.	—

Лист | Листов 1

ЦНИИП градостроительства г. Москва

Подп. и дата | Инв. № подл. | Взам. инв. № дубл. | Подп. и дата

Инв. № подл.	Подп. и дата	Взам. инв. №	Инв. № дубл.	Подп. и дата

Формат	Зона	Поз.	Обозначение	Наименование	Кол. на исполнения 3.017-1.06.110.000														Примеч.
					–	-01	-02	-03	-04	-05	-06	-07	-08	-09	-10	-11			
				Документация															
12			3.017-1.06.110.000.СБ рис.1	Сборочный чертеж	X	X	X												
			рис.2					X	X	X									
			рис.3								X	X	X	X	X	X			
			3.017-1.06.000.000 ТО	Техническое описание	X	X	X	X	X	X	X	X	X	X	X	X			
				Сборочные единицы															
12		1	3.017-1.06.110.100	Защелка				1	1	1									
12		2	3.017-1.06.110.200	Ручка										1	1	1			
			-01	Ручка							1	1	1						
11		3	3.017-1.06.110.300	Петля	2	2	2	2	2	2	2	2	2	2	2	2			
12		5	3.017-1.06.111.000	Рама	1			1											
			-01	Рама		1			1										
			-02	Рама			1			1									
				Условное наименование							КМ 5Ал	КМ 5Бл	КМ 5Вл	КМ 5Ап	КМ 5Бп	КМ 5Вп			

Исполнения 14-25-см лист 3,4
Исполнения 28-36-см листы 5,6
Исполнения 39-47-см листы 7,8
Исполнения 50-61-см листы 9,10
Исполнения 64-67-см листы 11,12

Изм.	Лист	№ докум.	Подп.	Дата
Разраб.		Карпач		
Провер.		Елецкий		
Рук. маст.		Овчинников		
Н. контр.		Елецкий		
Утв.		Ермаков		

3.017-1.06.110.000

Створка

Лист 4 Листов 12

ЦНИИП градостроительства г. Москва

Копировал Формат 11

Инв. № подл.	Подп. и дата	Взам. инв. №	Инв. № дубл.	Подп. и дата

Формат	Зона	Поз.	Обозначение	Наименование	Кол. на исполнения 3.017-1.06.110.000														Примечан.
					–	-01	-02	-03	-04	-05	-06	-07	-08	-09	-10	-11			
			-03	Рама							1			1					
			-04	Рама								1			1				
			-05	Рама									1			1			
				Материалы															
		6		Сетка 30-20 ГОСТ 5336-67*															
				1530 × 1000	1			1											1,5 кг
				1040 × 1000							1			1					1,0 кг
				Сетка 50-2,5 ГОСТ 5336-67*															
				1530 × 1500		1			1										4,1 кг
				1530 × 2000			1			1									5,4 кг
				1040 × 1500								1			1				2,8 кг
				1040 × 2000									1			1			3,7 кг
		7		Круг $\frac{Б\ 5\ ГОСТ\ 2590-71}{Ст.3\ ГОСТ\ 535-58}$ L=70	26	30	34	26	30	34	22	26	30	22	26	30			1шт. 0,01 кг
		8		Круг $\frac{Б\ 6\ ГОСТ\ 2590-71}{Ст.3\ ГОСТ\ 535-58}$	1,3	1,5	1,7	1,3	1,5	1,7	1,0	1,3	1,5	1,0	1,3	1,5			кг
				Продолжение см. лист 3															

Изм.	Лист	№ докум.	Подп.	Дата

3.017-1.06.110.000

Инв. № подл.	Подп. и дата	Взам. инв. №	Инв. № дубл.	Подп. и дата

ПРОДОЛЖЕНИЕ СПЕЦИФИКАЦИИ

Формат	Зона	Поз.	Обозначение	Наименование	Кол. на исполнения 3.017-1.06.110.000 -14	-15	-16	-17	-18	-19	-20	-21	-22	-23	-24	-25			Примечан.
				Документация															
			3.017-1.06.110.000 СБ рис.4	Сборочный чертеж	X	X	X												
			рис.5					X	X	X									
			рис.6								X	X	X	X	X	X			
			3017-1.06.000.000 Т.О	Техническое описание	X	X	X	X	X	X	X	X	X	X	X	X			
				Сборочные единицы															
11		1	3.017-1.06.110.100	Защелка				1	1	1									
12		2	3.017-1.06.110.200	Ручка										1	1	1			
		3	-01	Ручка							1	1	1						
11			3.017-1.06.110.300	Петля	2	2	2	2	2	2	2	2	2	2	2	2			
12		5	3.017-1.06.111.000-09	Рама	1			1											
			-10	Рама		1			1										
			-11	Рама			1			1									
				Условное наименование							КМ 6АМ	КМ 6БЛ	КМ 6ВЛ	КМ 6АП	КМ 6БП	КМ 6ВП			

Изм.	Лист	N докум.	Подп.	Дата	3.017-1.06.110.000	Лист 3

Копировал [illegible] Формат 11

Инв. № подл.	Подп. и дата	Взам. инв. №	Инв. № дубл.	Подп. и дата

Формат	Зона	Поз.	Обозначение	Наименование	Кол. на исполнения 3.017-1.06.110.000 -14	-15	-16	-17	-18	-19	-20	-21	-22	-23	-24	-25			Примеч.
			-12	Рама							1			1					
			-13	Рама								1			1				
			-14	Рама									1			1			
				Детали															
11		6	3017-105 110 002	Сетка	1			1											
			-01	Сетка		1			1										
			-02	Сетка			1			1									
			-03	Сетка							1			1					
			-04	Сетка								1			1				
			-05	Сетка									1			1			
				Материалы															
		9		Доска 50×170 ГОСТ 8486-66															
				L = 1170	2			2			2			2					1шт. 0,01 м³
				L = 1470		2			2			2			2				1шт. 0,012 м³
				L = 1770			2			2			2			2			1шт. 0,015 м³
				Продолжение см. лист 5															

Изм.	Лист	№ докум.	Подп.	Дата	3.017-1.06.110.000	Лист 4

Формат	Зона	Поз.	Обозначение	Наименование	Кол. на исполнения 3.017-1.06.110.000														Примеч.
					-28	-29	-30	-31	-32	-33	-34	-35	-36						
				Документация															
			3.017-1.06.110.000 СБ рис.7	Сборочный чертеж	×	×													
			рис.8				×												
			рис.9					×	×										
			рис.10								×	×							
			рис.11							×									
			рис.12										×						
			3.017-1.06.000.000 ТО	Техническое описание	×	×	×	×	×	×	×	×	×						
				Сборочные единицы															
12		1	3.017-1.06.110.100	Защелка				1	1	1									
12		2	3.017-1.06.110.200	Ручка							1	1	1						
11		3	3.017-1.06.110.300	Петля	2	2	2	2	2	2	2	2	2						
12		5	3.017-1.06.111.000-16	Рама	1			1											
			-17	Рама		1			1										
				Условное наименование							КМ 7А	КМ 7Б	КМ 7В						

Изм.	Лист	N докум.	Подп.	Дата	3.017-1.06.110.000	Лист 5

Копировал [illegible] Формат 11

Инв. № подл.	Подп. и дата	Взам. инв. №	Инв. № дубл.	Подп. и дата

Формат	Зона	Поз.	Обозначение	Наименование	Кол. на исполнения 3.017-1.06.110.000														Примеч.
					-28	-29	-30	-31	-32	-33	-34	-35	-36						
			- 18	Рама			1			1									
			- 19	Рама							1								
			- 20	Рама								1							
			- 21	Рама									1						
				Материалы															
		6		Квадрат $\frac{\text{В 18 ГОСТ 2591-71}}{\text{ВСт.3кп2 ГОСТ 380-71}}$															
				L=1030	24			24			16								1шт. 2,7 кг
				L=1430		24			24			16							1шт. 3,7 кг
				L=1830			24			24			16						1шт. 4,75 кг
		10		Полоса $\frac{\text{Б 6×250 ГОСТ 82-70}}{\text{ВСт.3кп2 ГОСТ 380-71}}$															
				L=1612			1			1									1шт. 19,0 кг
				L=1122									1						1шт. 13,2 кг
		11		Швеллер $\frac{\text{10 ГОСТ 8240-72}}{\text{ВСт.3кп2 ГОСТ 380-71}}$															
				L=1300				1			1								11,2 кг
				L=1700					1			1							14,6 кг
				L=2100						1			1						18,0 кг

Продолжение см. лист 7.

Изм.	Лист	N докум.	Подп.	Дата	3.017-1.06.110.000	Лист 6

Копировал [illegible] Формат 11

Инв. № подл.	Подп. и дата	Взам. инв. №	Инв. № дубл.	Подп. и дата

ПРОДОЛЖЕНИЕ СПЕЦИФИКАЦИИ

Формат	Зона	Поз.	Обозначение	Наименование	Кол. на исполнение 3.017-1.06.110.000 -39	-40	-41	-42	-43	-44	-45	-46	-47						Примеч.
				Документация															
			3.017-1.06.110.000 СБ рис.13	Сборочный чертеж	X														
			рис.14			X													
			рис.15				X												
			рис.16					X											
			рис.17								X								
			рис.18						X										
			рис.19									X							
			рис.20							X									
			рис.21										X						
			3.017-1.06.000.000 ТО	Техническое описание	X	X	X	X	X	X	X	X	X						
				Сборочные единицы															
12		1	3.017-1.06.110.100	Защелка				1	1	1									
12		2	3.017-1.06.110.200	Ручка							1	1	1						
				Условное наименование							КМ 8А	КМ 8Б	КМ 8В						

Изм.	Лист	N докум.	Подп.	Дата	3.017-1.06.110.000	Лист 7

Копировал [illegible] Формат 11

Инв. № подл.	Подп. и дата	Взам. инв. №	Инв. № дубл.	Подп. и дата

Формат	Зона	Поз.	Обозначение	Наименование	Кол. на исполнения 3.017-1.06.110.000 -39	-40	-41	-42	-43	-44	-45	-46	-47						Примеч.
11		3	3.017-1.06.110.300	Петля	2	2	2	2	2	2	2	2	2						
12		5	3.017-1.06.111.000 -06	Рама	1			1											
			-07	Рама							1								
			-22	Рама		1			1										
			-23	Рама			1			1									
			-24	Рама								1							
			-25	Рама									1						
				Материалы															
		6		Круг $\frac{В\ 18\ ГОСТ\ 2590-71}{Ст.3\ кп\ 2\ ГОСТ\ 380-71}$															
				L= 1100	21			21			15								1шт. 2,2 кг
				L= 1500		21			21			15							1шт. 3,0 кг
				L= 1900			21			21			15						1шт. 3,8 кг
		10		Полоса $\frac{В\ 6\times220\ ГОСТ\ 82-70}{Ст.3\ кп\ 2\ ГОСТ\ 380-71}$															
				L= 1612			1			1									16,7 кг
				L= 1122									1						11,7 кг
		12		Полоса $\frac{6\times160\ ГОСТ\ 103-57^*}{Ст.3\ кп\ 2\ ГОСТ\ 380-71}$ L=230		1			1			1							1,8 кг
				Продолжение см. лист															

Изм.	Лист	N докум.	Подп.	Дата	3.017-1.06.110.000	Лист 8

Инв. № подл.	Подп. и дата	Взам. инв. №	Инв. № дубл.	Подп. и дата

Формат	Зона	Поз.	Обозначение	Наименование	Кол. на исполнения 3.017-1.06.110.000 -50	-51	-52	-53	-54	-55	-56	-57	-58	-59	-60	-61			Примеч.
				Документация															
			3.017-1.06.110.000СБ рис22	Сборочный чертеж	×	×	×												
			рис23					×	×	×									
			рис24								\	×	×	×	×	×			
			3.017-1.06.000.000ТО	Техническое описание	×	×	×	×	\	×	×	×	×	×	×	×			
				Сборочные единицы															
12		1	3.017-1.06.110.100	Защелка				1	1	1									
12		2	3.017-1.06.110.200	Ручка										1	1	1			
			-01	Ручка							1	1	1						
11		3	3.017-1.06.110.300	Петля	2	2	2	2	2	2	2	2	2	2	2	2			
				Условное наименование							КДМ1А$_л$	КДМ1Б$_л$	КДМ1В$_л$	КДМ1А$_п$	КДМ1Б$_п$	КДМ1В$_п$			

Изм.	Лист	№ докум.	Подп.	Дата	3.017-1.06.110.000	Лист 9

Формат 11

Инв. № подл.	Подп. и дата	Взам. инв. №	Инв. № дубл.	Подп. и дата

Формат	Зона	Поз.	Обозначение	Наименование	Кол. на исполнения 3.017-1.06.110.000 -50	-51	-52	-53	-54	-55	-56	-57	-58	-59	-60	-61			Примеч.
12		5	3.017-1.06.111.000-27	рама	1			1											
			-28	рама		1			1										
			-29	рама			1			1									
			-30	рама							1			1					
			-31	рама								1			1				
			-32	рама									1			1			
				Детали															
11		13	3.017-1.06.110.001	поручень	2			2			2			2					
			-01	поручень		2			2			2			2				
			-02	поручень			2			2			2			2			
				Продолжение см. лист 11															

Изм.	Лист	№ докум.	Подп.	Дата	3.017-1.06.110.000	Лист 10

Инв. № подл.	Подп. и дата	Взам. инв. №	Инв. № дубл.	Подп. и дата

продолжение спецификации

Формат	Зона	Поз.	Обозначение	Наименование	Кол. на исполнения 3.017-1.06.110.000 -64	-65	-66	-67	Примеч.
				Документация					
			3.017-1.06.110.000СБ.рис25	сборочный чертеж	X				
			рис26			X			
			рис27				X	X	
			3.017-1.06.000.000 ТО	Техническое описание	X	X	X	X	
				Сборочные единицы					
12		1	3.017-1.06.110.100	Защелка		1			
12		2	3.017-1.06.110.200	Ручка			1		
			-01	ручка				1	
11		3	3.017-1.06.110.300-01	Петля	2		2		
			-02	Петля		2		2	
				Условное наименование			КДМ28П	КДМ28Л	

Изм.	Лист	N докум.	Подп.	Дата

3.017-1.06.110.000

Лист 11

Формат 11

Инв. № подл.	Подп. и дата	Взам. инв. №	Инв. № дубл.	Подп. и дата

Формат	Зона	Поз.	Обозначение	Наименование	Кол. на исполнения 3.017-1.06.110.000 -64	-65	-66	-67	Примеч.
11		4	3.017-1.06.110.400	Декоративная ручка	1	1			
12		5	3.017-1.06.111.000-33	рама			1	1	
			-34	рама	1	1			

10

Изм.	Лист	N докум.	Подп.	Дата

3.017-1.06.110.000

Лист 12

Рис. 1

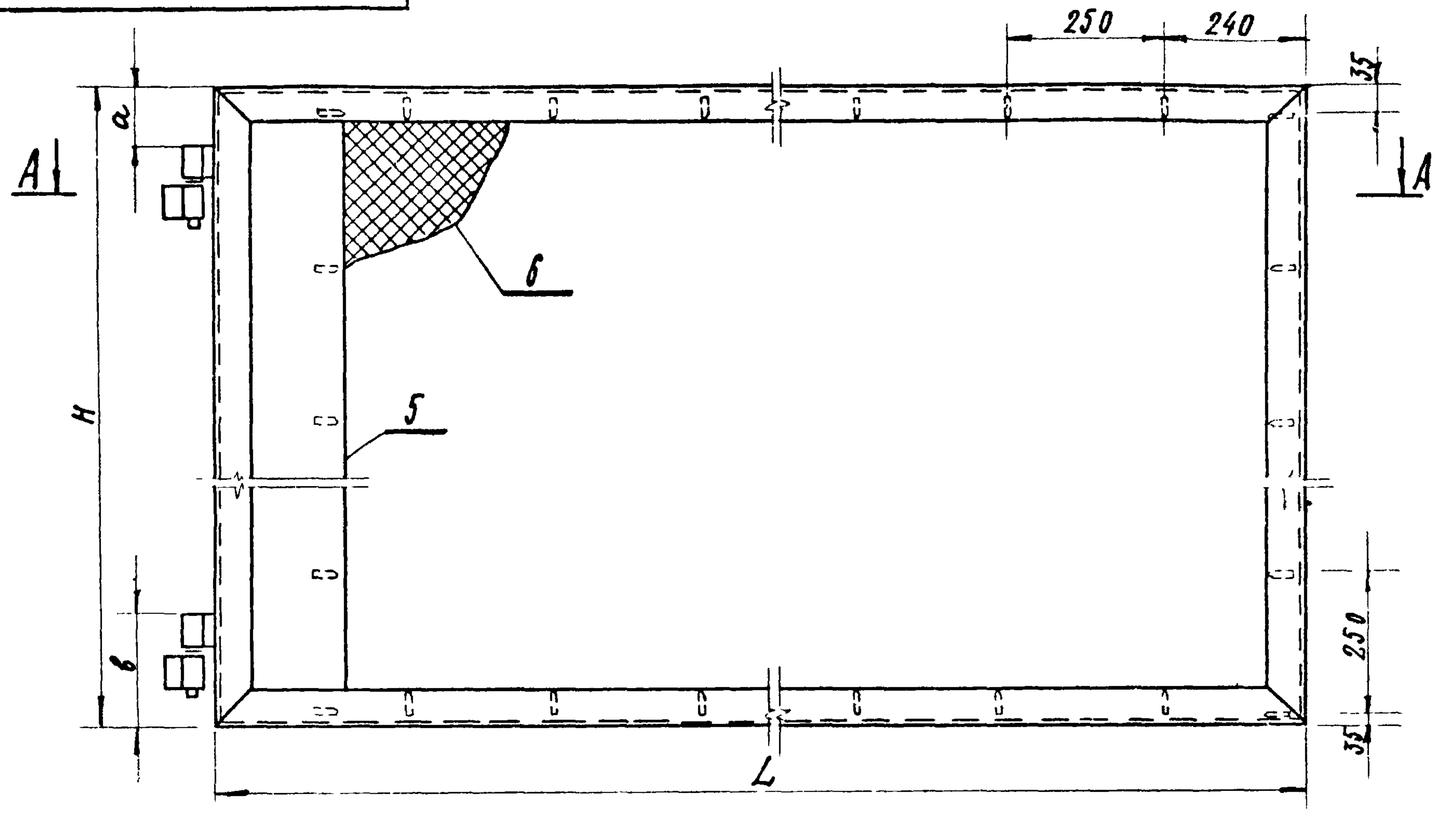

Рис. 2

ОСТАЛЬНОЕ - СМ. РИС. 1

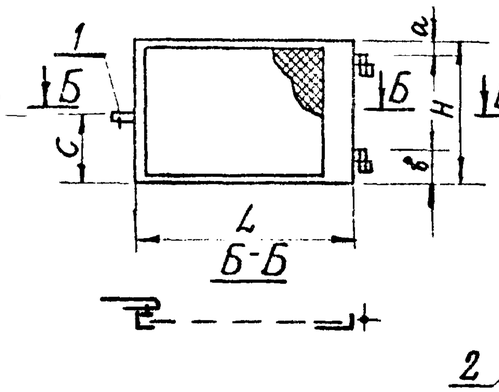

Рис. 3

ОСТАЛЬНОЕ - СМ. РИС. 1

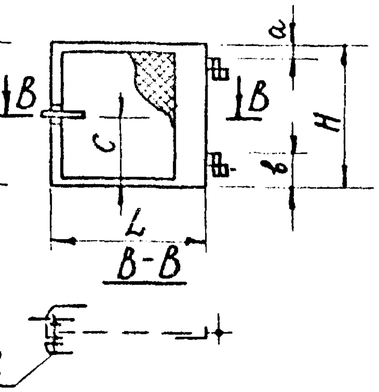

I

М 1:5

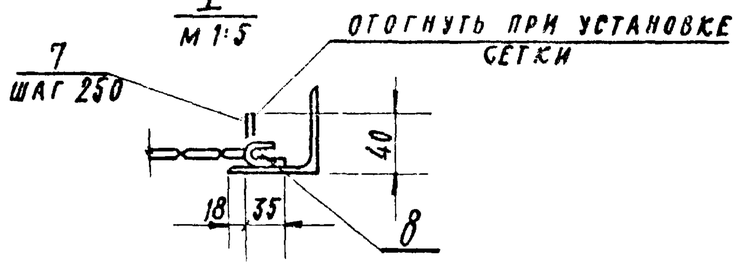

А-А

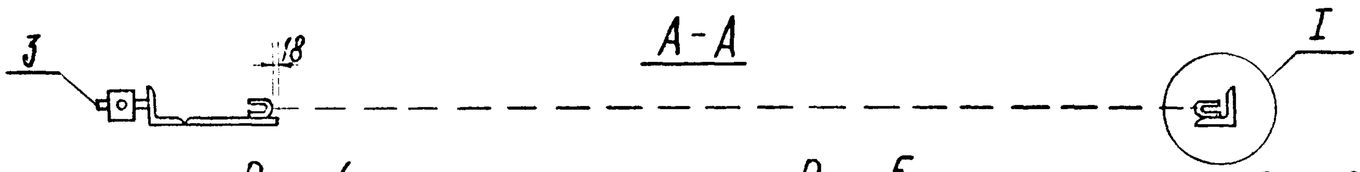

Г-Г

М 1:10

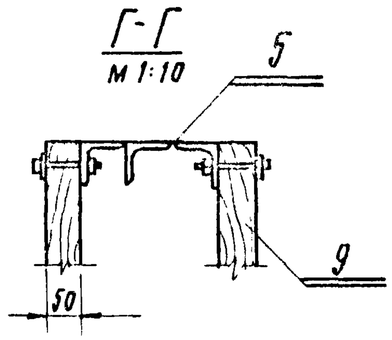

Рис. 4

ОСТАЛЬНОЕ - СМ. РИС. 1

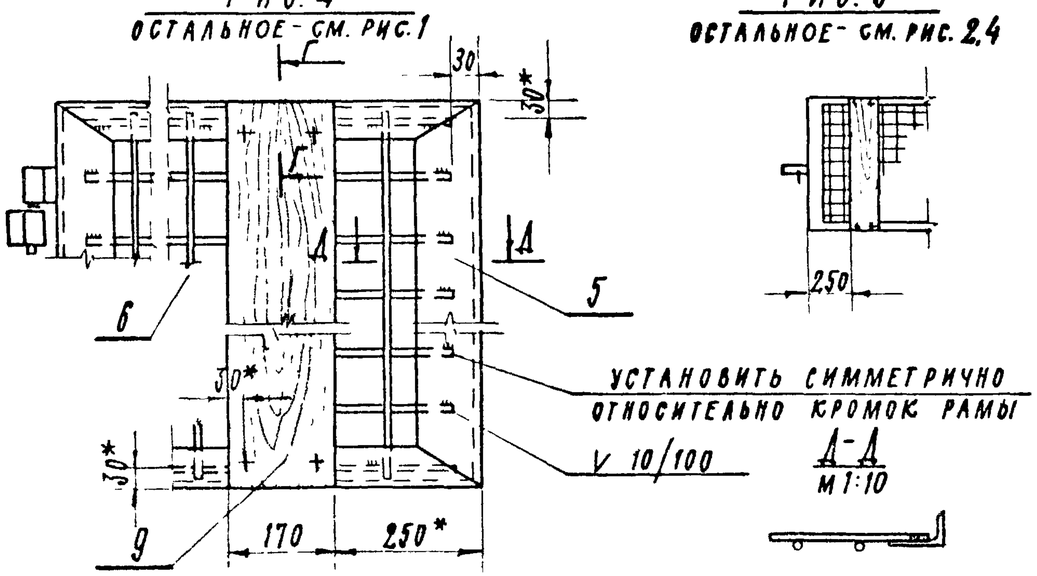

Рис. 5

ОСТАЛЬНОЕ - СМ. РИС. 2,4

Д-Д

М 1:10

Рис. 6

ОСТАЛЬНОЕ - СМ. РИС. 3,4

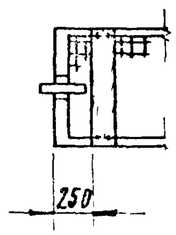

1. Таблицу исполнений - см. лист 5.
2.* Размеры для справок.

					3.017-1.06.110.000 СБ			
Изм.	Лист	N докум.	Подпись	Дата	Створка	Литера	Масса	Масштаб
Разраб.		Карпач					см. табл.	—
Провер.		Елецкий				Лист 1	Листов 5	
Рук.маст.		Овчинников			ЦНИИП градостроительства г. Москва			
Н. контр.		Елецкий						
Утв.		Ермаков						

Подп. и дата | Инв. № дубл. | Взам. инв. № | Подп. и дата | Инв. № подл.

Рис. 7
остальное - см. рис. 1

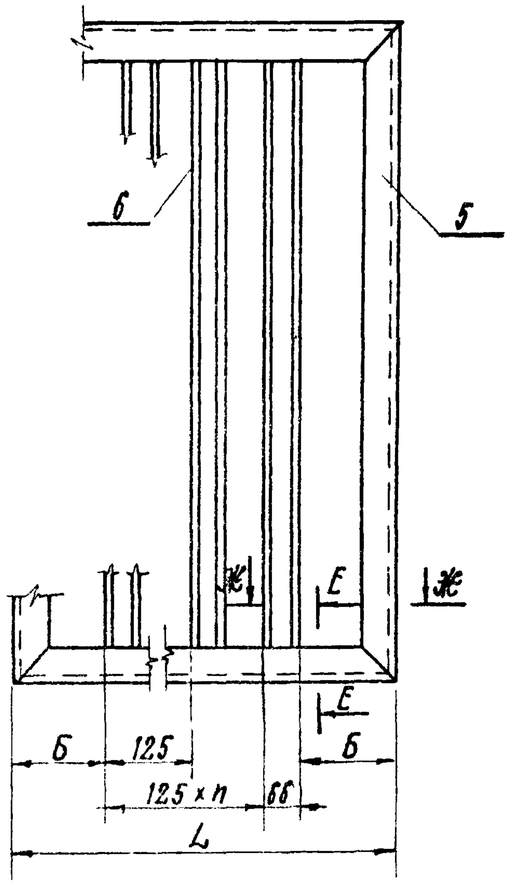

Ж-Ж
м 1:10

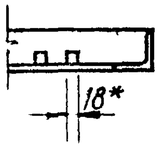

Е-Е
м 1:10

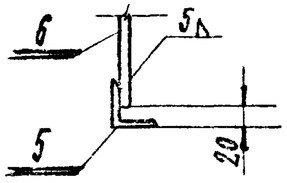

Рис. 8
остальное - рис. 1 и 7

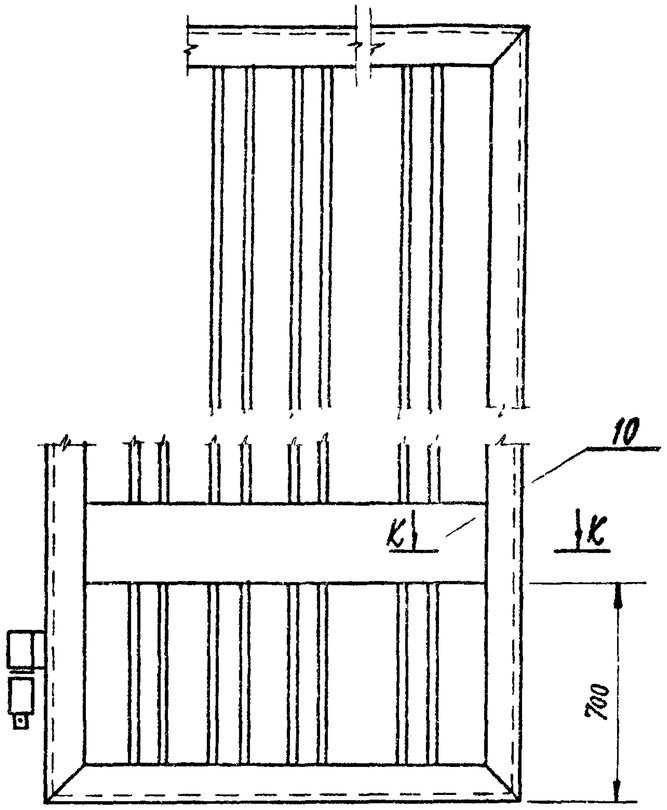

И-И
м 1:10

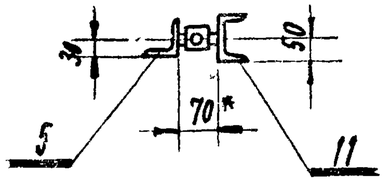

К-К
м 1:10

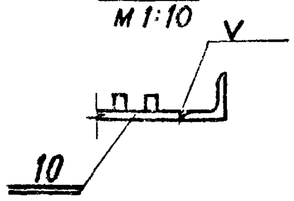

Рис. 9
остальное - см. рис. 2 и 7

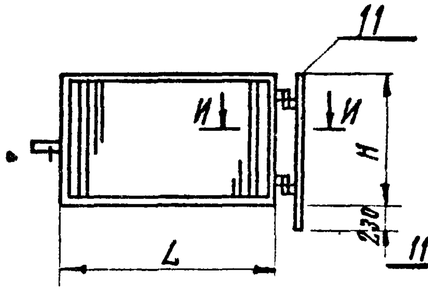

Рис. 10
остальное - см. рис. 3 и 7

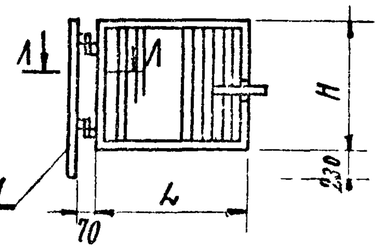

Рис. 11
остальное - см. рис. 2 и 8

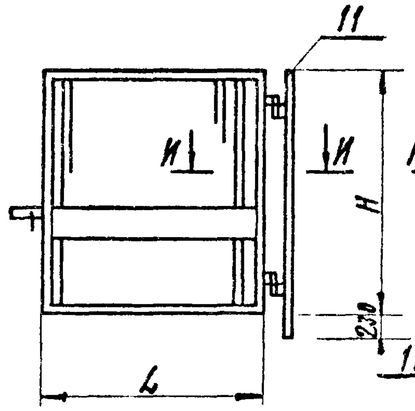

Рис. 12
остальное - см. рис. 3 и 8

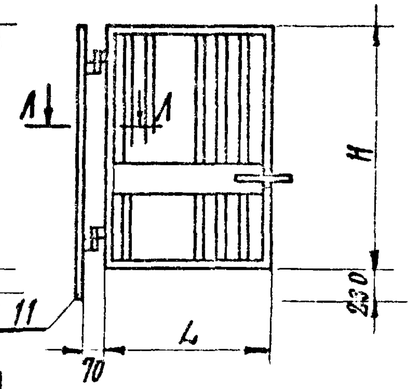

Л-Л
м 1:10

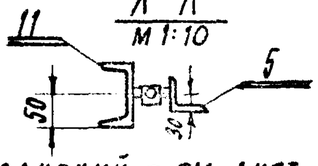

1. Таблицу исполнений - см. лист 5.
2. *-Размеры для справок.

					3.017-1.06.110.000СБ			
Изм.	Лист	N докум.	Подпись	Дата	Створка	Литера	Масса	Масштаб
Разраб.		Карпач					см. табл.	—
Провер.		Елецкий				Лист 2	Листов	
Рук. маст.		Овчинников			ЦНИИП градостроительства г. Москва			
Н. контр.		Елецкий						
Утв.		Ермаков						

Инв. № подл. | Подп. и дата | Взам. инв. № | Инв. № дубл. | Подп. и дата

Рис. 13
ОСТАЛЬНОЕ СМ. РИС. 1

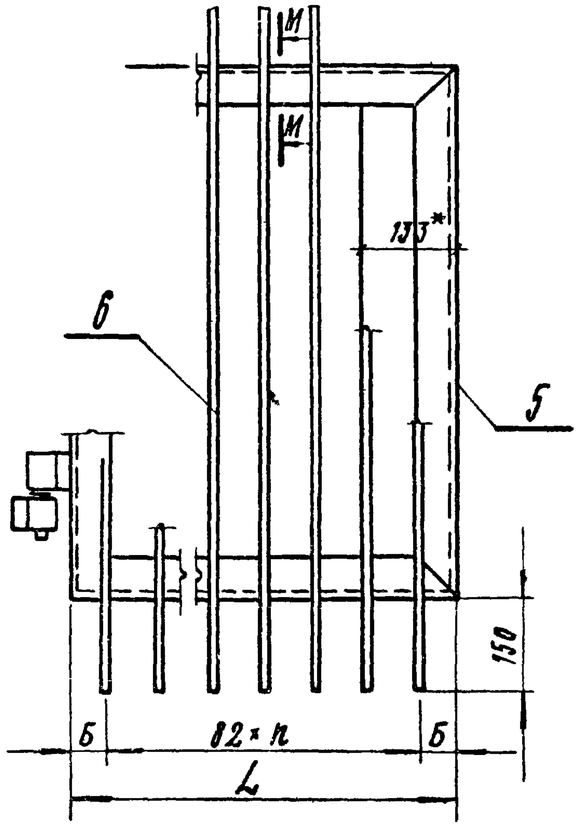

Рис. 14
ОСТАЛЬНОЕ СМ. РИС. 1 И 13

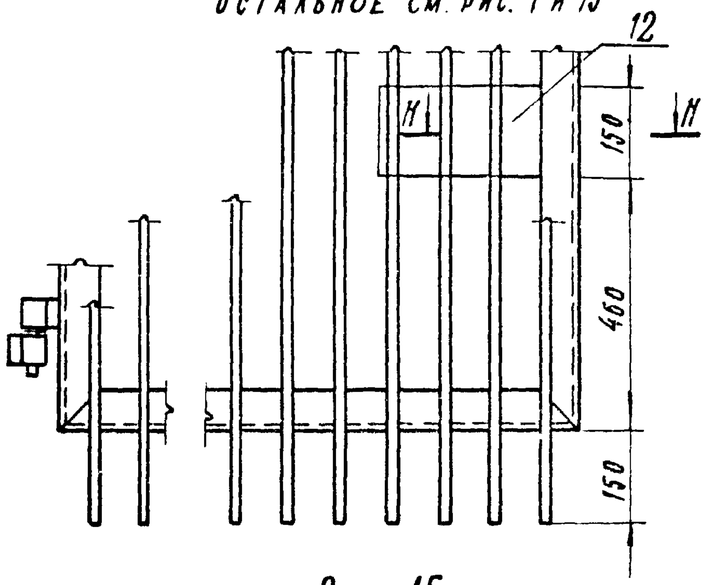

Рис. 15
ОСТАЛЬНОЕ СМ. РИС. 1 И 13

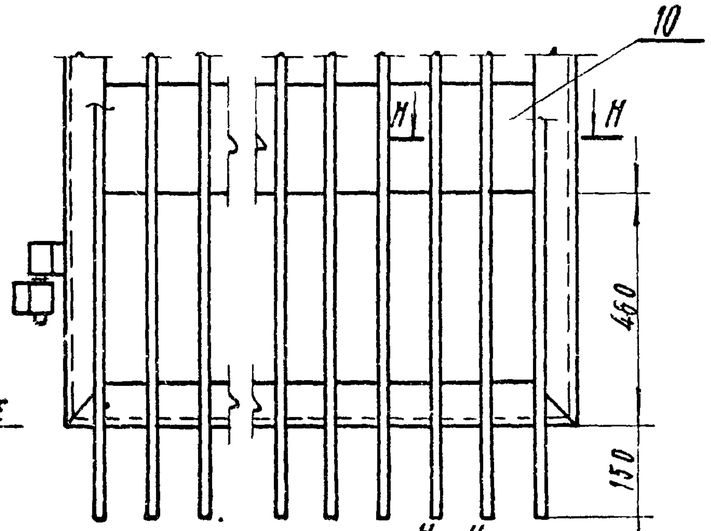

Н-Н
М 1:10

Рис. 16
ОСТАЛЬНОЕ СМ. РИС. 2 И 13

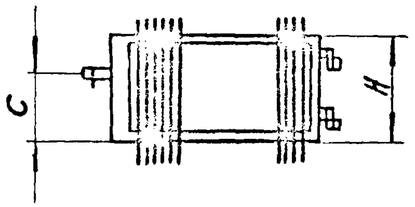

Рис. 17
ОСТАЛЬНОЕ СМ. РИС. 3 И 13

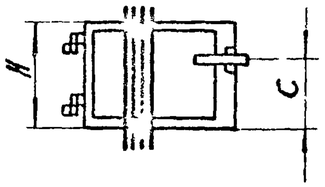

Рис. 18
ОСТАЛЬНОЕ СМ. РИС. 2 И 14

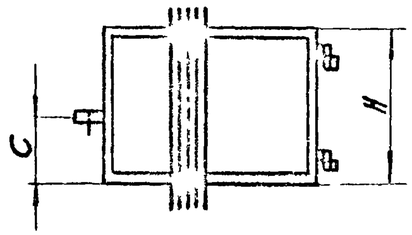

Рис. 19
ОСТАЛЬНОЕ СМ. РИС. 3 И 14

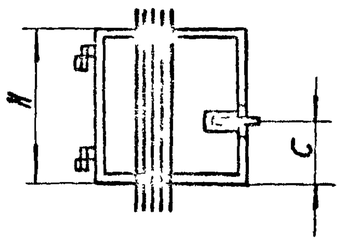

Рис. 20
ОСТАЛЬНОЕ СМ. РИС. 2 И 15

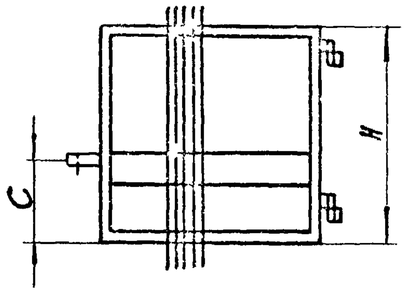

Рис. 21
ОСТАЛЬНОЕ СМ. РИС. 3 И 15

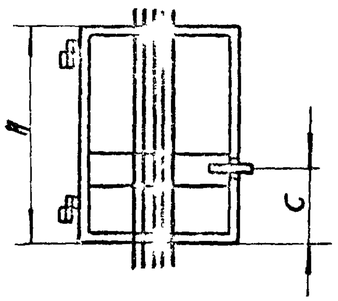

М-М
М 1:10

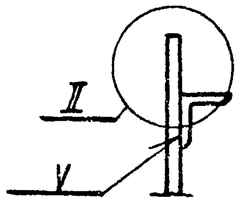

II
М 1:3

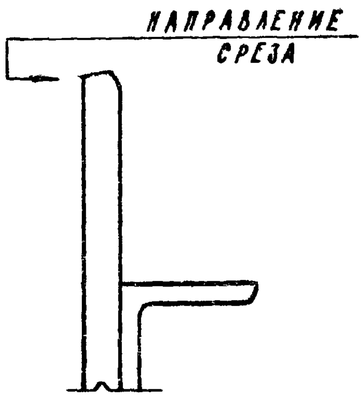

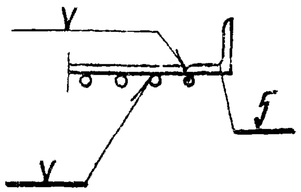

1. Таблицу исполнений см. лист 5.
2. * Размеры для справок.

Изм.	Лист	№ докум.	Подп.	Дата	3.017-1.06.110.000СБ			
Разраб.		Карпач			Створка	Литера	Масса	Масштаб
Провер.		Елецкий					см. табл.	—
Рук. маст.		Овчинников				Лист 3	Листов	
Н. контр.		Елецкий			ЦНИИП градостроительства г. Москва			
Утв.		Ермаков						

Подп. и дата | Инв. № дубл. | Взам. инв. № | Подп. и дата | Инв. № подл.

Рис. 22

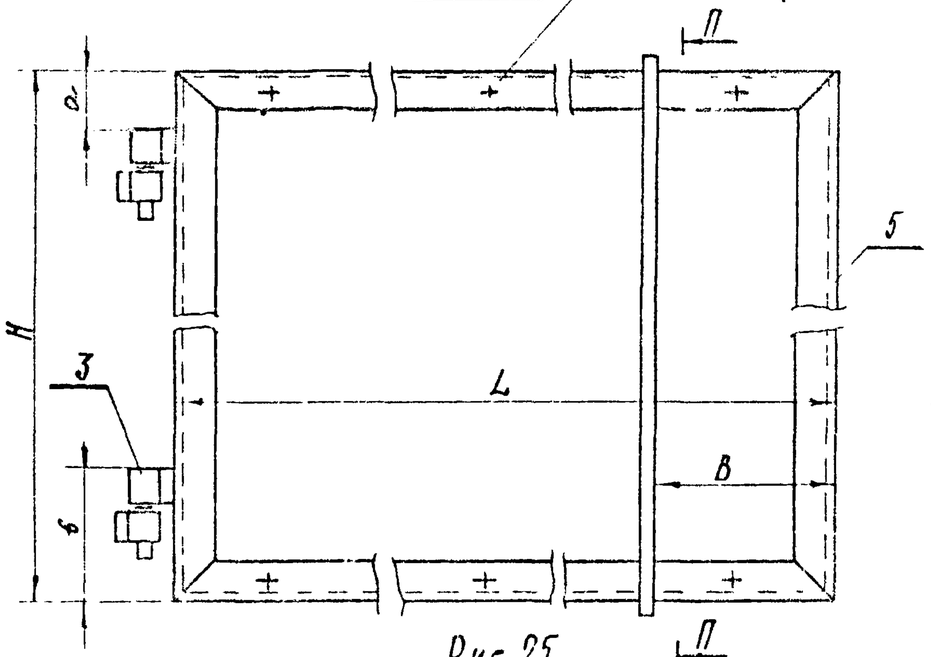

П-П

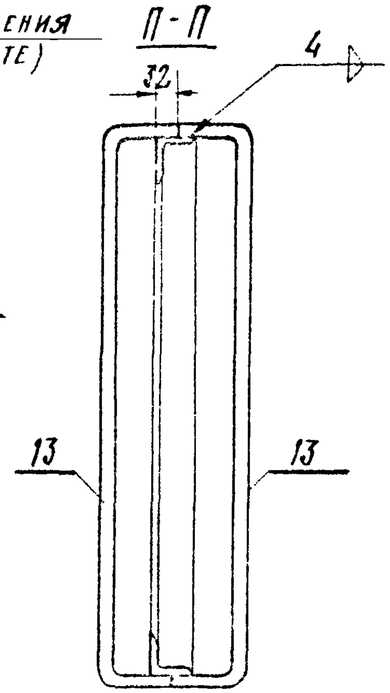

Рис. 23
ОСТАЛЬНОЕ - СМ. РИС. 2 И 22

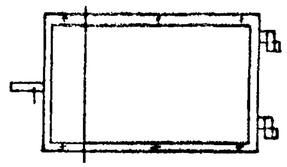

Рис. 24
ОСТАЛЬНОЕ СМ. РИС. 3 И 22

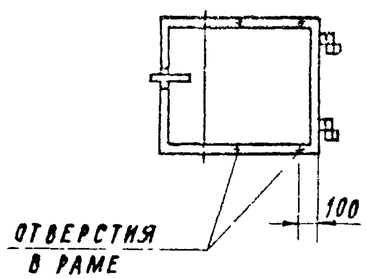

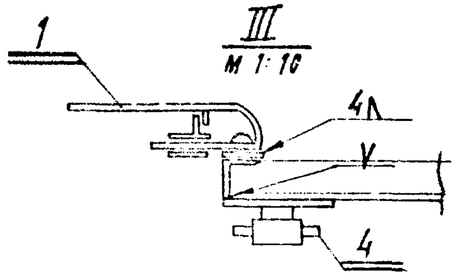

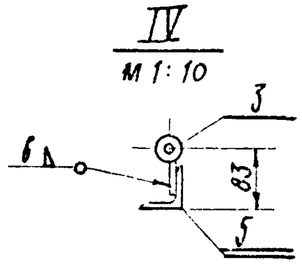

Рис. 25

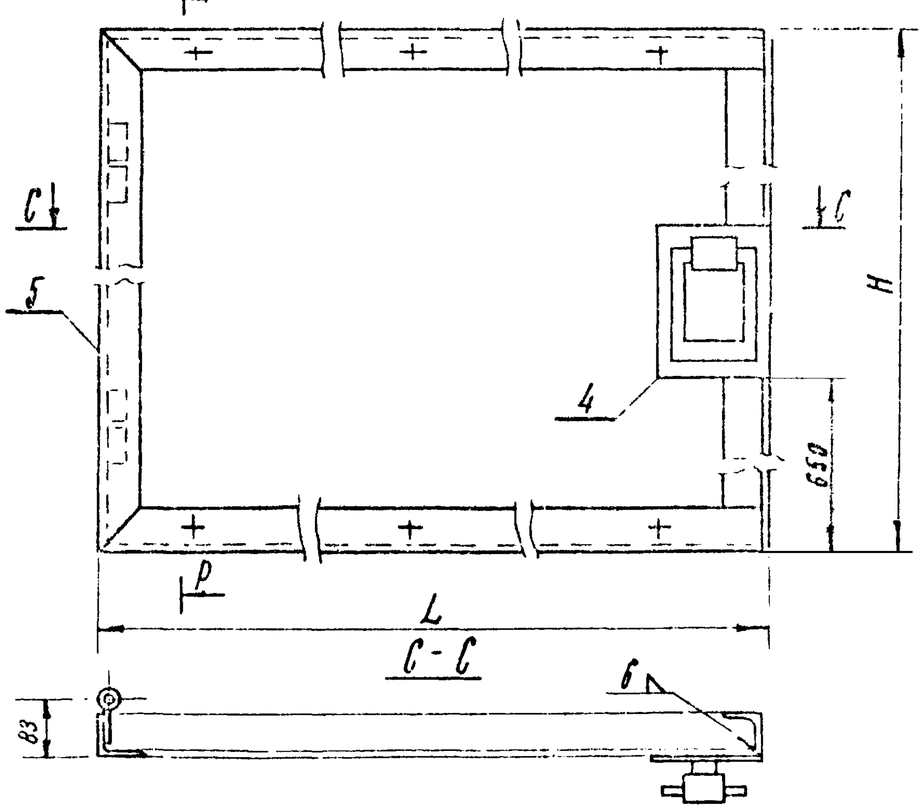

С-С

Р-Р

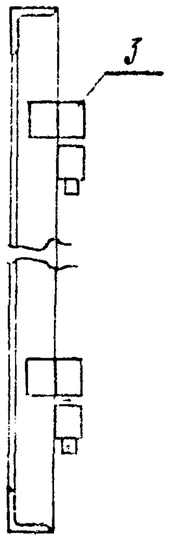

V
М 1:10

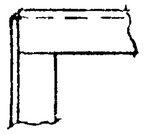

Рис. 26
ОСТАЛЬНОЕ - СМ. РИС. 25

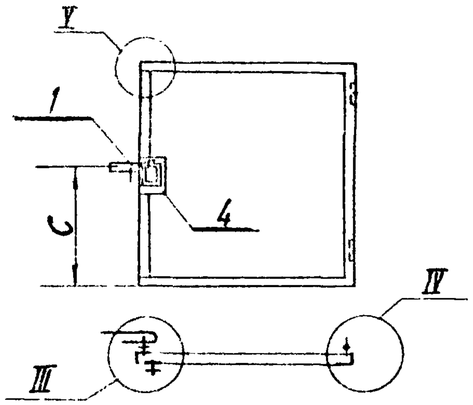

Рис. 27
ОСТАЛЬНОЕ - СМ. РИС. 25

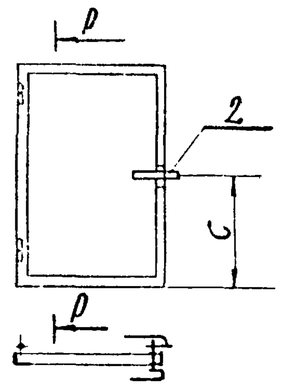

1. Таблицу исполнений см. лист 5.
2. *Размеры для справок.

Изм.	Лист	№ докум.	Подп.	Дата	3.017-1.06.110.000 СБ			
Разраб.		Сарпач			Створка	Литер	Масса	Масштаб
Провер.		Елецкий					см. табл.	—
Рук. маст.		Озчинников				Лист 4	Листов	
Н. конт.		Елецкий				ЦНИИП градостроительства г. Москва		
УТВ		Ермаков						

Инв. № подл. | Подп. и дата | Взам. инв. № | Инв. № дубл. | Подп. и дата

Условн. наим.	Обозначение	Рис	Исполнение	L	H	a	в	c	п	Б	В	Масса кг
	3.017-1.06.110.000	1	Изображено	1740	1070	100	225	770				44,7
	-01				1570							56,7
	-02				2070	150	275					77,7
	-03	2			1070	100	225					46,7
	-04				1570							58,6
	-05				2070	150	275					79,0
КМ5Ал	-06	3		1250	1070	100	225					40,2
КМ5Бл	-07				1570							51,6
КМ5Вл	-08				2070	150	275					61,7
КМ5Ап	-09	3	Зеркальное отражение		1070	100	225					40,2
КМ5Бп	-10				1570							51,6
КМ5Вп	-11				2070	150	275					61,7
	-14	4	Изображено	1740	1170	100	225	770				48,3 **
	-15				1470							54,8 **
	-16				1770	150	275					62,4 **
	-17	5			1170	100	225					50,3 **
	-18				1470							56,8 **
	-19				1770	150	275					64,4 **
КМ6Ал	-20	6		1250	1170	100	225					41,4 **
КМ6Бл	-21				1470							47,8 **
КМ6Вл	-22				1770	150	275					56,8 **
КМ6Ап	-23	6	Зеркальное отражение		1170	100	225					41,4 **
КМ6Бп	-24				1470							47,8 **
КМ6Вп	-25				1770	150	275					56,8 **
	-28	7	Изображено	1740	1070	100	225	740	11	150		115,0
	-29				1470							143,9
	-30	8			1870	150	275	820				196,2
	-31	9			1070	100	225	740				147,0
	-32				1470							145,9
	-33	11			1870	150	275	820				148,2
КМ7А	-34	10		1250	1070	100	225	740	7	155		86,5
КМ7Б	-35				1470							110,3
КМ7В	-36	12			1870	150	275	820				148,7

Продолжение таблицы

Условн. наим.	Обозначение	Рис	Исполнение	L	H	a	в	c	п	Б	В	Масса кг
	-39	13	Изображено	1740	850	100	225	540	20	50		78,9
	-40	14			1250							102,4
	-41	15			1650	150	275					138,0
	-42	16			850	100	225					80,9
	-43	18			1250							104,4
	-44	20			1650	150	275					140,9
КМ8А	-45	17		1250	850	100	225		14	46		62,4
КМ8Б	-46	19			1250							80,6
КМ8В	-47	21			1650	150	275					107,2
	-50	22	Изображено	1740	1070	100	225	690			560	51,8
	-51				1470							60,0
	-52				1870	150	275	770				67,4
	-53	23			1070	100	225	690				53,4
	-54				1470							63,4
	-55				1870	150	275	770				69,4
КДМ1Ал	-56	24		1250	1070	100	225	690			220	47,8 **
КДМ1Бл	-57				1470							57,6 **
КДМ1Вл	-58				1870	150	275	770				63,9 **
КДМ1Ап	-59	24	Зеркальное отражение		1070	100	225	690				47,8 **
КДМ1Бп	-60				1470							57,6 **
КДМ1Вп	-61				1870	150	275	740				63,9 **
	-64	25	Изображено	1740	1870	150	275	850				44,0 **
	-65	26										46,0 **
КДМ2Вп	-66	27		1750								40,5 **
КДМ2Вл	-67	27	Зеркальное отражение									40,5 **

** - без веса древесины

Изм.	Лист.	№ докум.	Подпись	Дата
Разраб.		Карпач		
Провер.		Елецкий		
Рук. маст.		Починников		
Н. контр.		Елецкий		
Утв.		Ермаков		

3.017-1.06.110.000 СБ

Створка

Литера	Масса	Масшт.
	см. табл.	—
Лист 5	Листов	

ЦНИИП градостроительства г. Москва

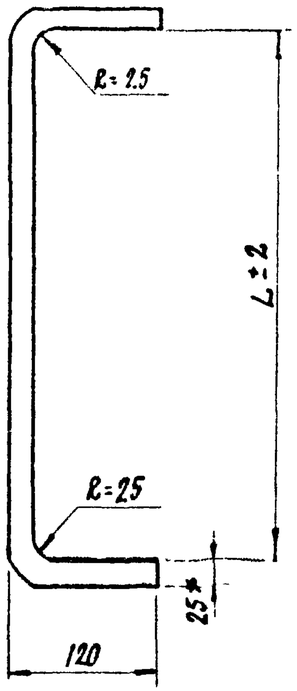

Обозначение	L	Длина развертки мм	Масса кг
3.017-1.06.110.001	1072	1280	8.1
-01	1472	1680	10.7
-02	1872	2080	11.6

* Размеры для справок

Изм.	Лист	N докум.	Подп.	Дата	3.017-1.06.110.001			
Разраб.		Карпач			Поручень	Литера	Масса см. табл.	Масштаб —
Провер.		Елецкий				Лист	Листов 1	
Рук. маст.		Овчинников			Квадрат В 25 ГОСТ 2591-71 / В Ст 3 кп 2 ГОСТ 380-71	ЦНИИП градостроительства г. Москва		
Н. контр.		Елецкий						
Утв.		Ермаков						

Подп. и дата | Инв. № дубл. | Взам. инв. № | Подп. и дата | Инв. № подл.

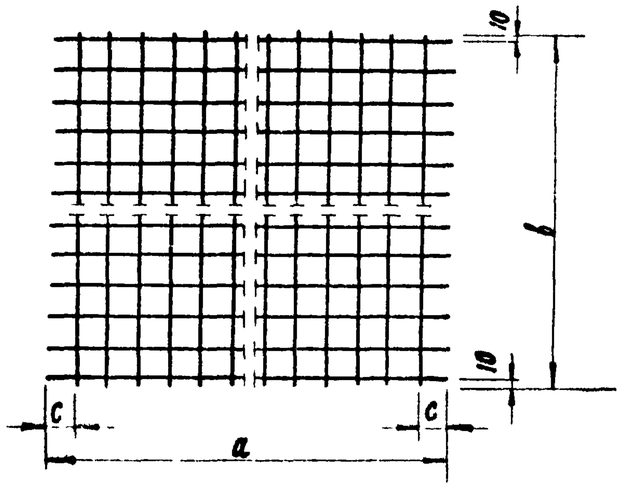

Обозначения	a	в	c	Масса кг
3.017-1.06.110.002	1680	1120	90	2.1
-01	1680	1420	90	2,6
-02	1680	1720	90	3,2
-03	1190	1120	95	1,5
-04	1190	1420	95	1,9
-05	1190	1720	95	2,3

Изм.	Лист	№ докум.	Подп.	Дата	3.017-1.06.110.002			
Разраб.		Карпач			Сетка	Литера	Масса см. табл.	Масштаб —
Провер.		Елецкий				Лист	Листов 1	
Рук. маст.		Овчинников			Сетка 100/100/3/3 ГОСТ 8478-66	ЦНИИП градостроительства г. Москва		
Н. контр.		Елецкий						
Утв.		Ермаков						

Подп. и дата | Инв. № дубл. | Взам. инв. № | Подп. и дата | Инв. № подл.

Формат	Зона	Поз.	Обозначение	Наименование		Примечание
				Документация		
12			3.017-1.06.110.100СБ	Сборочный чертеж		
				Детали		
11		1	3.017-1.06.110.101	Рукоятка	1	
64		2	3.017-1.06.110.102	Проушина		
				Полоса $\frac{30\times5\ ГОСТ\ 103-57^*}{Ст\ 3\ ГОСТ\ 380-71}$	2	0.1 кг
11		3	3.017-1.06.110.103	Ось	1	
11		4	3.017-1.06.110.104	Планка	1	
11		5	3.017-1.06.110.104-01	Планка	1	
11		6	3.017-1.06.110.104-02	Планка	1	
11		7	3.017-1.06.110.104-03	Планка	1	
11		8	3.017-1.06.110.104-04	Планка	1	
				Стандартные изделия		
		9		Шайба 18 ГОСТ 10450-68*	2	

Подп. и дата | Инв. № дубл. | Взам. инв. № | Подп. и дата | Инв. № подл.

Изм.	Лист	N докум.	Подп.	Дата
Разраб.		Карпач		
Провер.		Елецкий		
Рук. маст.		Овчинников		
Н. контр.		Елецкий		
Утв.		Ермаков		

3.017-1.06.110.100

Защелка

Лит.	Лист	Листов

ЦНИИП градостроительства г. Москва

Рис. 1

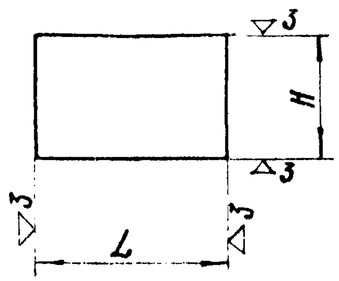

Рис. 2
остальное - см. рис. 1

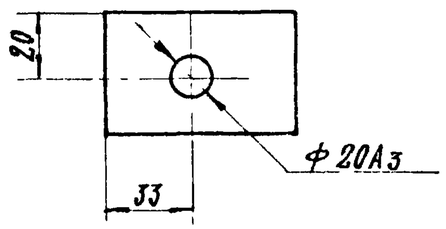

Рис. 3
остальное - см. рис. 1

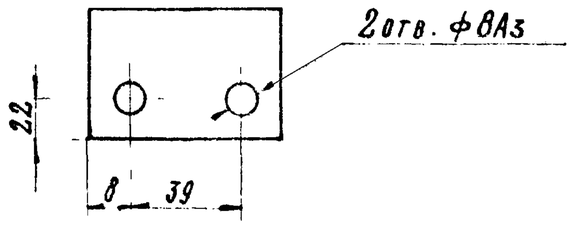

Обозначение	Рис	L	H	Материал	Масса кг
3.017-1.06.110.104	1	56	26	Полоса $\frac{56\times8\ ГОСТ\ 103-57^*}{Ст.3\ ГОСТ\ 380-71}$	0.09
-01	2	63	75	Полоса $\frac{63\times8\ ГОСТ\ 103-57^*}{Ст.3\ ГОСТ\ 380-71}$	0.27
-02	2	146	40	Полоса $\frac{40\times6\ ГОСТ\ 103-57^*}{Ст.3\ ГОСТ\ 380-71}$	0.27
-03	1	63	60	Полоса $\frac{63\times6\ ГОСТ\ 103-57^*}{Ст.3\ ГОСТ\ 380-71}$	0.24
-04	3	63	75	Полоса $\frac{63\times8\ ГОСТ\ 103-57^*}{Ст.3\ ГОСТ\ 380-71}$	0.30

Подп. и дата | Инв. № дубл. | Взам. инв. № | Подп. и дата | Инв. № подл.

Изм.	Лист	N докум.	Подпись	Дата
Разраб.		Волкова		
Провер.		Елецкий		
Рук. маст.		Овчинников		
Н. контр.		Елецкий		
Утв.		Ермаков		

3.017-1.06.110.104

Планка

См. таблицу

Литера	Масса	Масштаб
	см. табл.	—

Лист	Листов

ЦНИИП градостроительства г. Москва

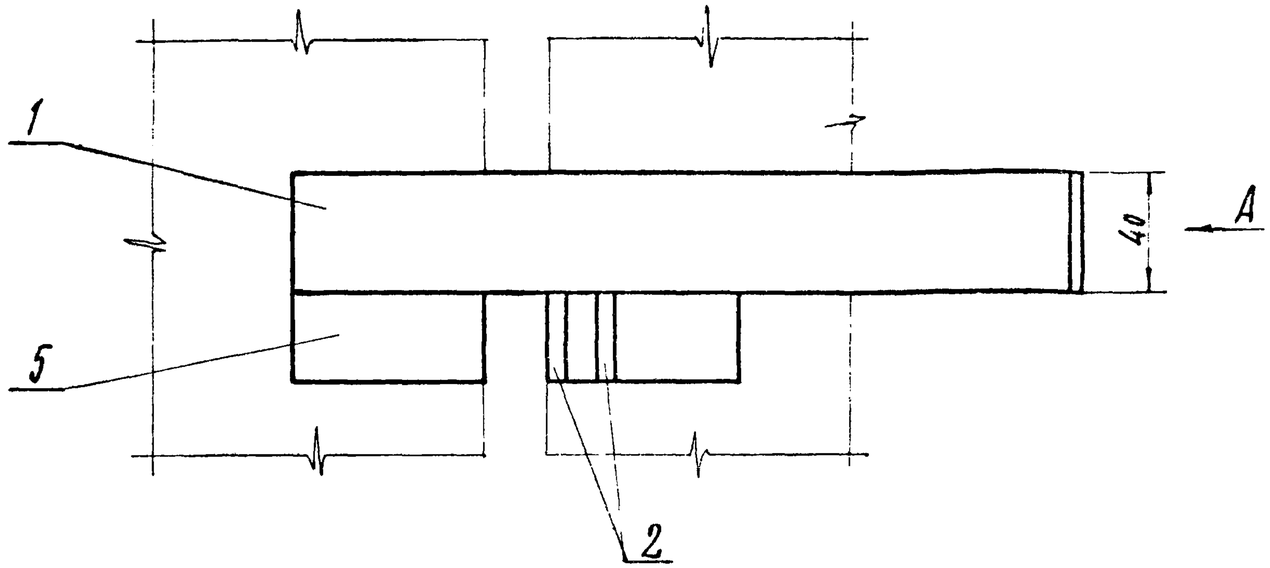

Вид А

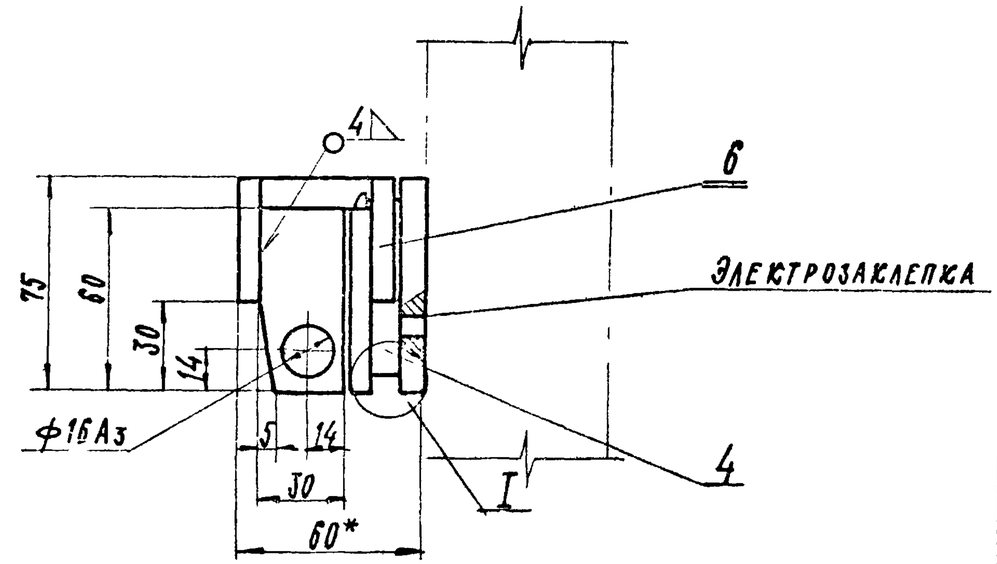

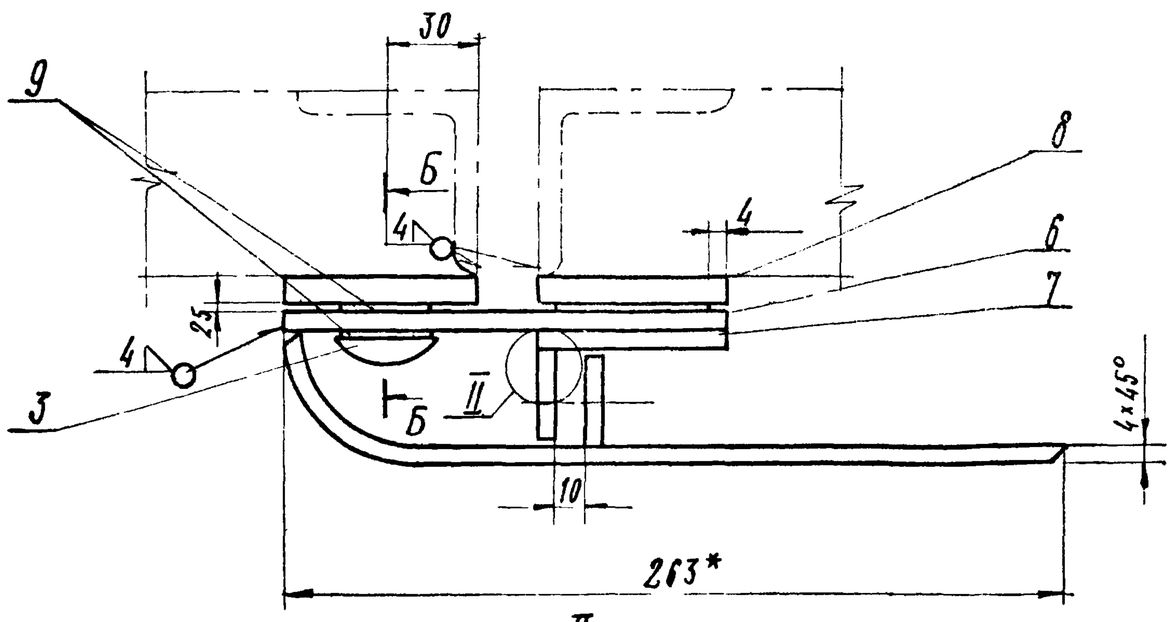

II
М 1:1

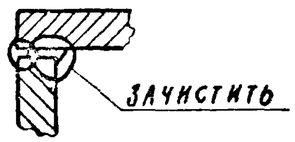

Б-Б
повернуто

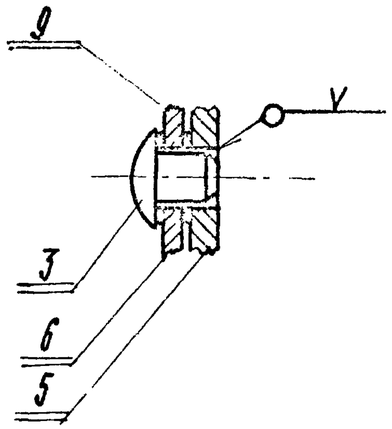

I
М 1:1

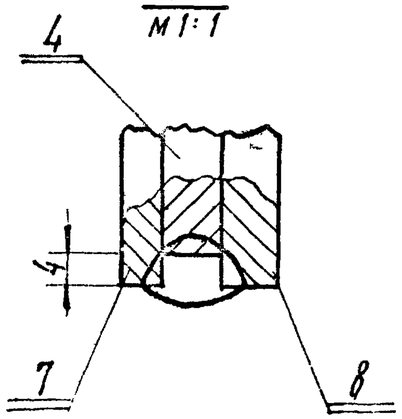

* Размеры для справок.

Изм.	Лист	№ докум.	Подпись	Дата	3.017-1.06.110.100 СБ		
Разраб.		Волкова			Защелка	Литера	Масса 2.02 / Масштаб 1:2
Провер.		Елецкий				Лист	Листов
Рук.маст.		Овчинников			ЦНИИП градостроительства г. Москва		
Н. контр.		Елецкий					
Утв.		Ермаков					

Подп. и дата | Инв. № дубл. | Взам. инв. № | Подп. и дата | Инв. № подл.

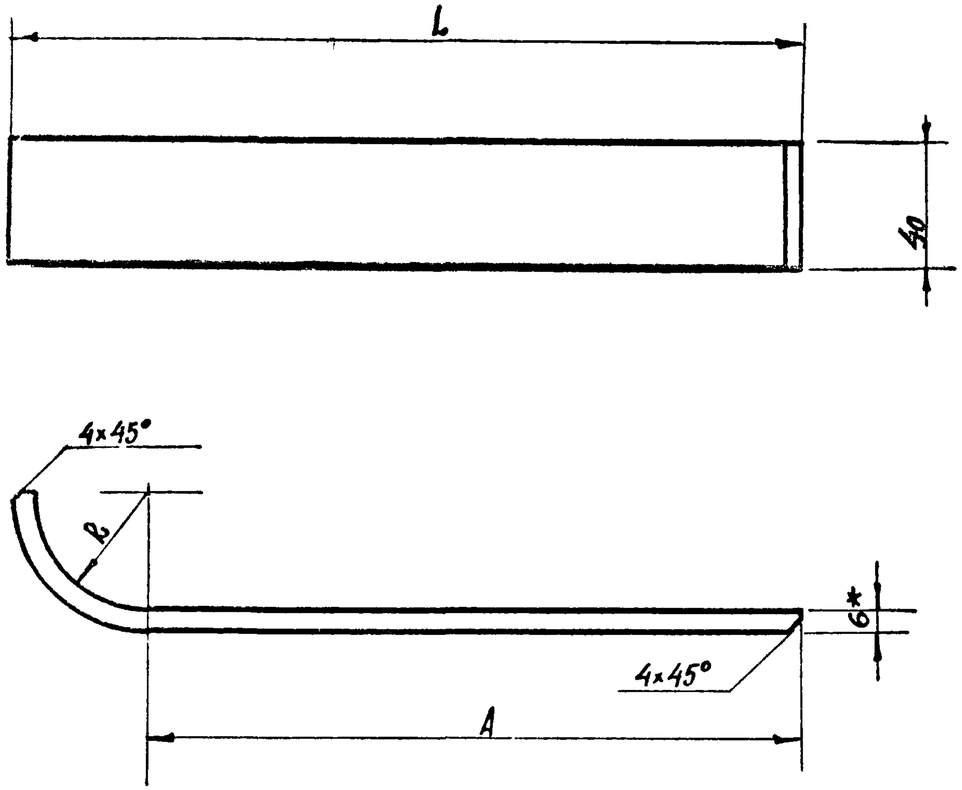

Исполнение	A	R	L	Длина развертки мм	Масса кг
3.017-1.06.110.101	215	38	263	278	0,52
-01	168	32	206	223	0,42

* Размер для справок

Изм.	Лист	№ докум.	Подпись	Дата	3.017-1.06.100.101			
Разраб.		Волкова			Рукоятка	Литера	Масса	Масштаб
Провер.		Елецкий					см. табл.	—
Н. контр.						Лист	Листов 1	
Рук. маст.		Овчинников			Полоса 40×6; ГОСТ 103-57* / Ст.3 ГОСТ 380-71	ЦНИИП градостроительства г. Москва		
Н. контр.		Елецкий						
Утв.		Ермаков						

Подп. и дата | Инв. № дубл. | Взам. инв. № | Подп. и дата | Инв. № подл.

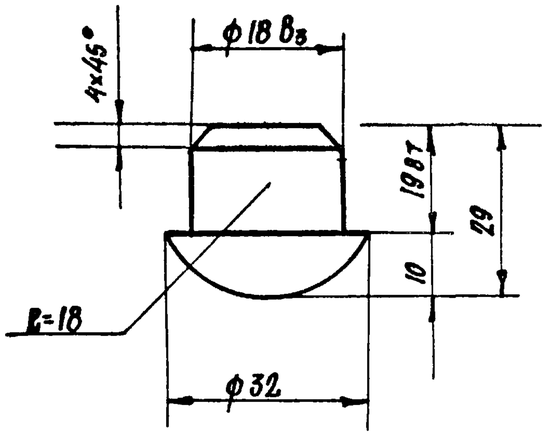

Изм.	Лист	№ докум.	Подпись	Дата	3.017-1.06.110.103			
Разраб.		Волкова			Ось	Литера	Масса	Масштаб
Провер.		Елецкий					0,20	1:1
Т. контр.						Лист	Листов 1	
Рук. маст.		Овчинников			Круг 32 ГОСТ 2590-71 / Ст.3 ГОСТ 380-71	ЦНИИП градостроительства г. Москва		
Н. контр.		Елецкий						
Утв.		Ермаков						

Подп. и дата | Инв. № дубл. | Взам. инв. № | Подп. и дата | Инв. № подл.

Формат	Зона	Поз.	Обозначение	Наименование	Кол.	Примечание
				Документация		
12			3.017-1.06.110.200СБ	Сборочный чертеж		
				Детали		
Б4		1	3.017-1.06.110.201	Ось		
				Круг $\frac{18\ ГОСТ\ 2590-71}{Ст.3\ ГОСТ\ 380-71}$ L=112	1	0.22кг
Б4		2	3.017-1.06.110.202	Проушина		
				Полоса $\frac{36\times6\ ГОСТ\ 2590-71}{Ст.3\ ГОСТ\ 380-71}$ L=47	2	1шт. 0.05кг
Б4		3	3.017-1.06.110.203	Планка		
				Полоса $\frac{40\times4\ ГОСТ\ 103-57*}{Ст.3\ ГОСТ\ 380-71}$ L=65	1	0.08кг
Б4		4	3.017-1.06.110.204	Скоба		
				Полоса $\frac{40\times4\ ГОСТ\ 103-57*}{Ст.3\ ГОСТ\ 380-71}$ L=75	1	0.10кг
11		5	3.017-1.06.110.205	Планка	1	
11		6	3.017-1.06.110.205-01	Планка	1	
11		7	-02	Планка	1	
11		8	-03	Планка	1	
Б4		9	3.017-1.06.110.101-01	Рукоятка	2	
				Стандартные изделия		
		10		Шайба 18 ГОСТ 10450-68*	2	

Различия исполнений 3.017-1.06.110.200 и 3.017-1.06.110.200-01 - по сборному чертежу

Подп. и дата | Инв. № дубл. | Взам. инв. № | Подп. и дата | Инв. № подл.

Изм.	Лист	№ докум.	Подп.	Дата
Разраб.		Карпач		
Провер.		Елецкий		
Рук. маст.		Овчинников		
Н. контр.		Елецкий		
Утв.		Ермаков		

3.017-1.06.110.200

Ручка

Лит.	Лист	Листов

ЦНИИП Градостроительства г. Москва

Рис. 1

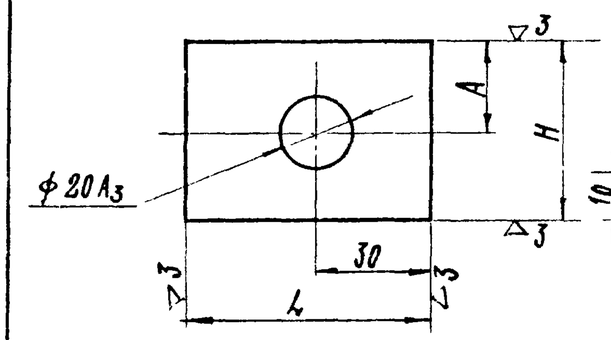

Рис. 2
остальное - см. рис. 1

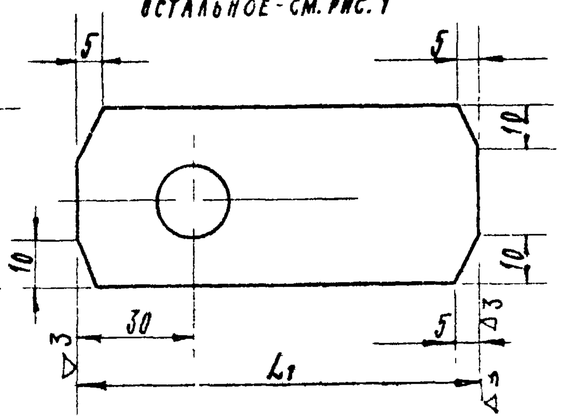

Рис. 3
остальное - см. рис. 1

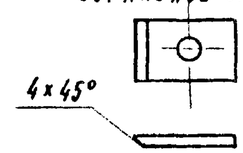

Рис. 4
остальное - см. рис. 1

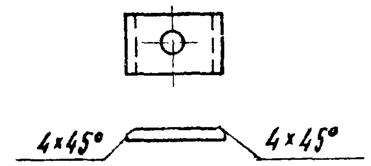

Обозначение	Рис.	L	L_1	H	A	Материал	Масса кг
3.017-1.06.110.205	1	63		40	20	Полоса $\frac{63\times6\ ГОСТ\ 103-57*}{Ст.3\ ГОСТ\ 380-71}$	0.12
-01	2		85	40	20	Полоса $\frac{40\times10\ ГОСТ\ 103-57*}{Ст.3\ ГОСТ\ 380-71}$	0.27
-02	4	63		80	40	Полоса $\frac{63\times6\ ГОСТ\ 103-57*}{Ст.3\ ГОСТ\ 380-71}$	0.24
-03	3	63		80	40		0.24

Подп. и дата | Инв. № дубл. | Взам. инв. № | Подп. и дата | Инв. № подл.

Изм.	Лист	N докум.	Подпись	Дата
Разраб.		Карпач		
Провер.		Елецкий		
Рук. маст.		Овчинников		
Н. контр.		Елецкий		
Утв.		Ермаков		

3.017-1.06.110.205

Планка

см. таблицу

Литера	Масса	Масштаб
	см. табл.	см. табл.

Лист | Листов

ЦНИИП Градостроительства г. Москва

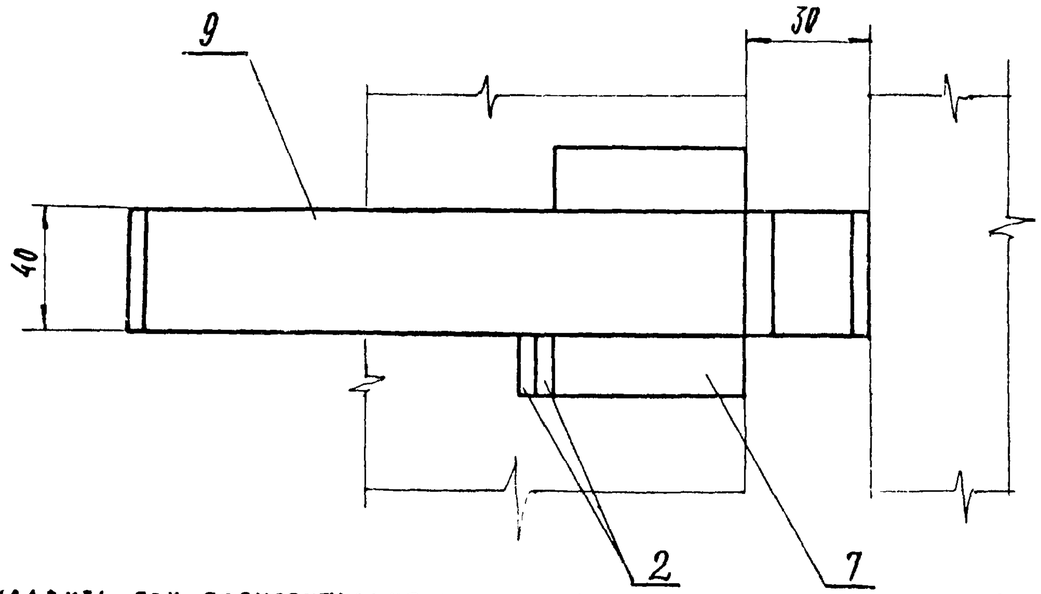

II
М 1:1

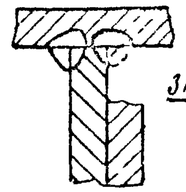

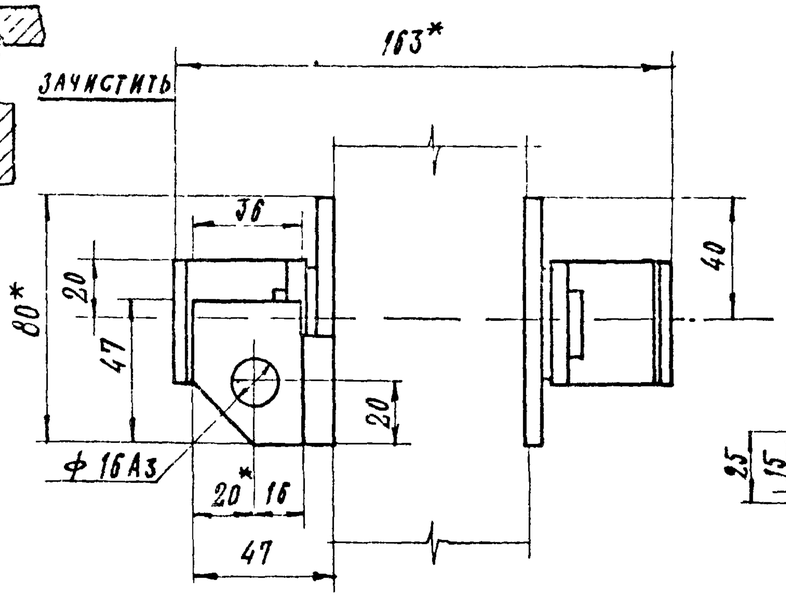

4. Скоба
М 1:2

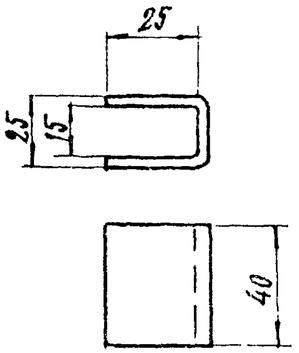

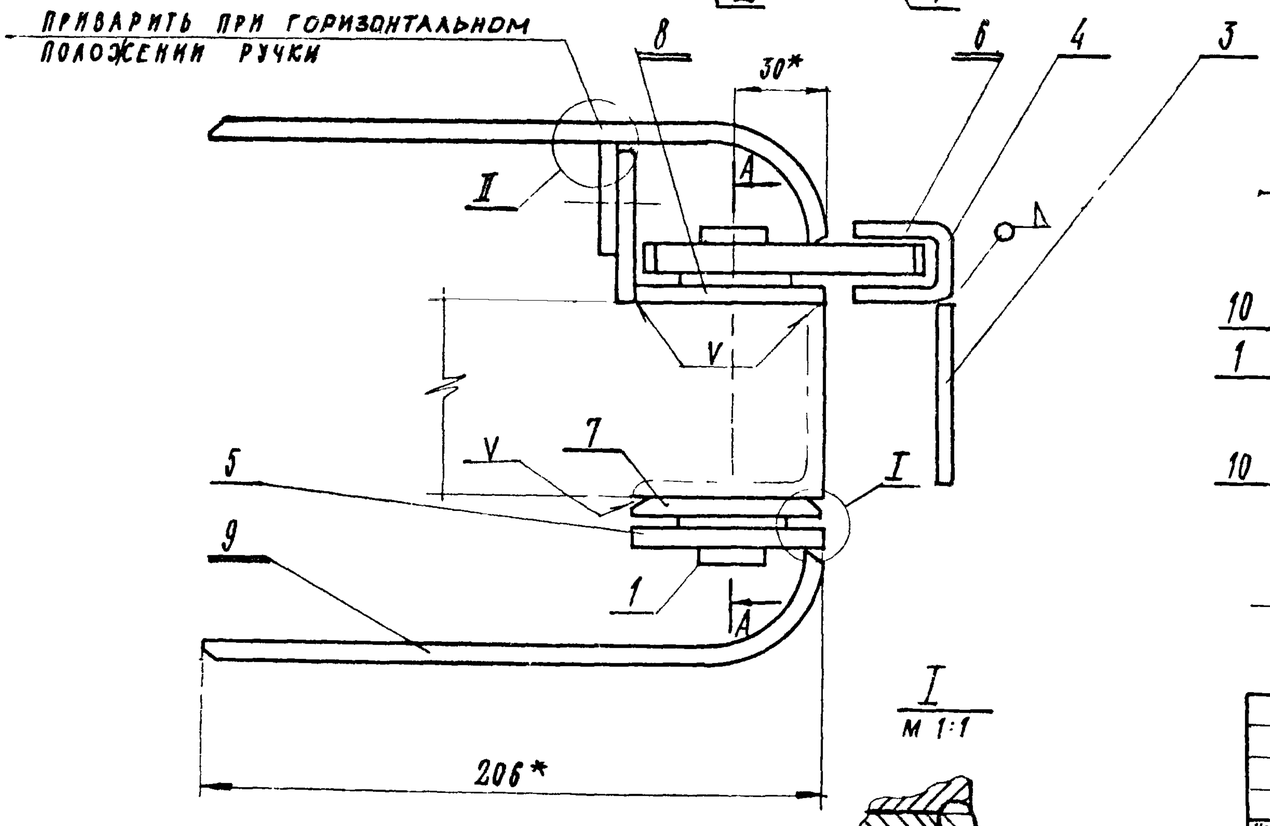

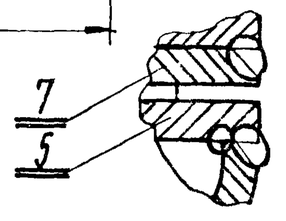

I
М 1:1

А - А

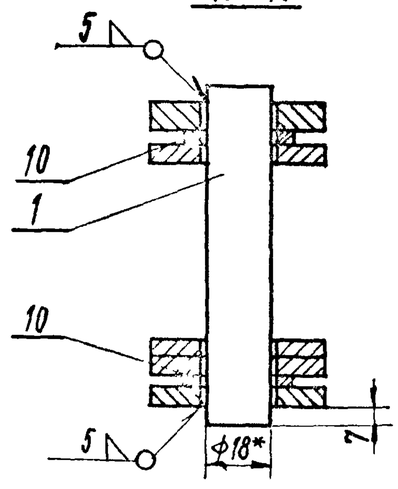

Обозначение	Исполнение	Масса кг
3.017-1.06.110.200	изображено	1.93
-01	зеркальное отр.	1.93

* Размеры для справок

Изм.	Лист	№ докум.	Подпись	Дата	3.017-1.06.110.200 СБ			
Разраб.		Карпач			Ручка	Литера	Масса	Масштаб
Провер.		Елецкий					см. табл.	1:2
Рук. маст.		Овчинников				Лист	Листов	
Н. контр.		Елецкий			ЦНИИП градостроительства г. Москва			
Утв.		Ермаков						

Подп. и дата | Инв. № дубл. | Взам. инв. № | Подп. и дата | Инв. № подл.

Рис. 1

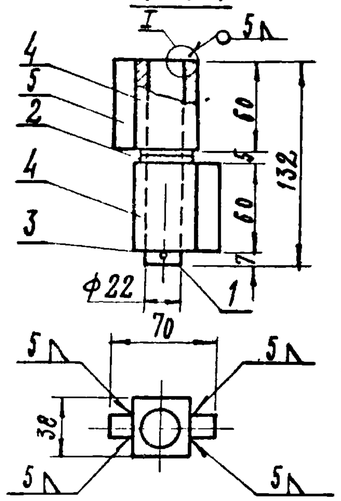

Рис. 2

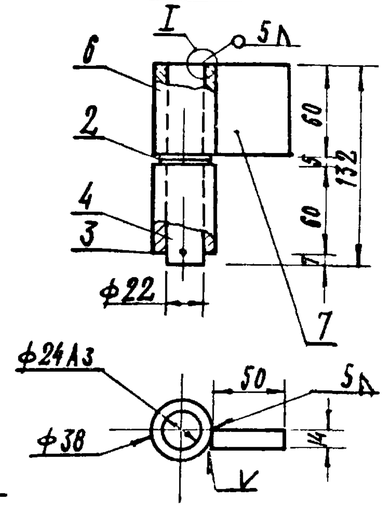

4. ВТУЛКА

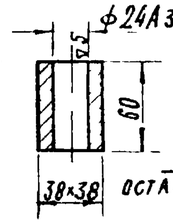

I
М 1:2

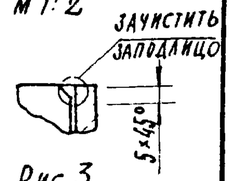

Рис. 3

ОСТАЛЬНОЕ СМ. РИС. 2

Таблица исполнений

Обозначение	Рис.	Масса
3.017-1.06.110.300	1	1.64
-01	2	1.33
-02	3	1.33

Формат	Зона	Поз.	Обозначение	Наименование	Кол.	Примечание
				Детали		
Б4		1	3.017-1.06.110.301	Ось, круг $\frac{22\ ГОСТ\ 2590-71}{Ст\ 3\ ГОСТ\ 380-71}$ L=132	1	0.4 кг
				Стандартные изделия		
		2		Шайба $\frac{28×2.5\ ГОСТ\ 10450-68*}{Ст.\ 3\ ГОСТ\ 380-71}$	2	
		3		Шплинт 3×30 ГОСТ 397-66*	1	
			Переменные данные для исполнений			
				3.017-1.06.110.300		
				Детали		
Б4		4	3.017-1.06.110.302	Втулка; квадрат $\frac{38\ ГОСТ\ 2591-71}{Ст.3\ ГОСТ\ 380-71}$	2	1 шт. 0.48 кг
Б4		5	3.047-1.06.110.303	Навеска; квадрат $\frac{16\ ГОСТ\ 2591-71}{Ст.3\ ГОСТ\ 380-71}$	2	1 шт. 0.12 кг.
				3.017-1.06.110.300-01		
				Детали		
Б4		6	3.017-1.06.110.304	Втулка; труба 38×7-10-ГОСТ 8732-70	2	1 шт. 0.32 кг
Б4		7	3.017-1.06.110.305	Навеска, полоса $\frac{14×48\ ГОСТ\ 103-57*}{Ст.\ 3\ ГОСТ\ 380-71}$	1	0.28 кг
				3.017-1.06.110.300-02 (то же, как для -01)		

Подп. и дата | Инв. № дубл. | Взам. инв. № | Подп. и дата | Инв. № подл.

Изм.	Лист	№ документа	Подпись	Дата
Разраб.		Волкова		
Провер.		Елецкий		
Рук. маст.		Овчинников		
Н. контр.		Елецкий		
Утв.		Ермаков		

3.017-1.06.110.300СБ

Петля

Литера	Масса	Масштаб
	см. табл.	1:4

Лист | Листов 1

ЦНИИП градостроительства г. Москва

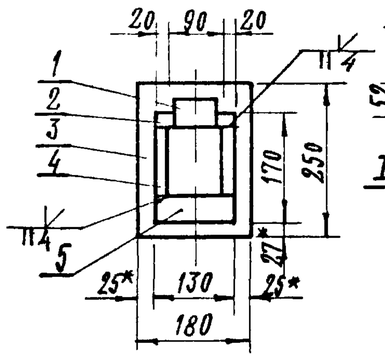

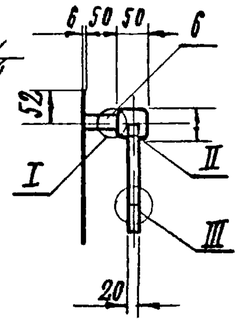

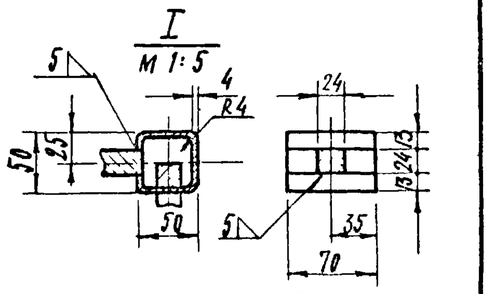

II
М 1:2

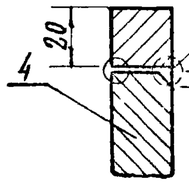

III
М 1:2

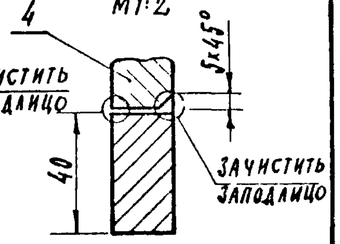

* Размеры для справок

Формат	Зона	Поз.	Обозначение	Наименование	Кол.	Прим.
				Детали		
Б4		1	3.017-1.06.110.101	Кольцо		
				Полоса $\frac{70×4\ ГОСТ\ 103-57*}{Ст.3\ ГОСТ\ 380-71}$ L=176	1	0.39 кг
				Материалы		
		2		Квадрат $\frac{20\ ГОСТ\ 2591-71}{Ст.3\ ГОСТ\ 380-71}$ L=180	1	0.41 кг
		3		Полоса $\frac{6×180\ ГОСТ\ 82-70}{Ст.3\ ГОСТ\ 380-71}$	1	2.12 кг
		4		Квадрат $\frac{20\ ГОСТ\ 2591-71}{Ст.3\ ГОСТ\ 380-71}$ L=110	2	1 шт. 0.33 кг
		5		Полоса $\frac{20×40\ ГОСТ\ 103-57*}{Ст.3\ ГОСТ\ 380-71}$ L=130	1	0.41 кг
		6		Квадрат $\frac{24\ ГОСТ\ 2591-71}{Ст.3\ ГОСТ\ 380-71}$ L=54	1	0.31 кг

Подп. и дата | Инв. № дубл. | Взам. инв. № | Подп. и дата | Инв. № подл.

Изм.	Лист	№ докум.	Подпись	Дата
Разраб.		Волкова		
Провер.		Елецкий		
Рук. маст.		Овчинников		
Н. контр.		Елецкий		
Утв.		Ермаков		

3.017-1.06.110.400

Ручка декоративная

Литера	Масса	Масштаб
	4,3	1:10

Лист | Листов 1

ЦНИИП градостроительства г. Москва

Инв. № подл.	Подп. и дата	Взам. инв. №	Инв. № дубл.	Подп. и дата

Формат	Зона	Поз.	Обозначение	Наименование	Кол. на исполн. 3.017-1.06.111.000 —	-01	-02	-03	-04	-05	-06	-07					Примеч.
				Документация													
			3.017-1.06.111.000.СБ рис.1	Сборочный чертеж	X	X	X	X	X	X	X	X					
				Детали													
11		1	3.017-1.06.111.001	Уголок	2	2	2				2						
			-01	Уголок				2	2	2		2					
11		2	3.017-1.06.111.001-02	Уголок	2			2									
			-03	Уголок		2			2								
			-04	Уголок			2			2							
			-05	Уголок							2	2					
				Материалы													
		3		Полоса $\frac{6\times140\ ГОСТ\ 103-57^*}{ВСт.3кп2\ ГОСТ\ 380-71}$ L=942	1	1											6,3 кг
				Полоса $\frac{6\times140\ ГОСТ\ 103-57^*}{ВСт.3кп2\ ГОСТ\ 380-71}$ L=1442			1	1									9,5 кг
				Полоса $\frac{6\times140\ ГОСТ\ 103-57^*}{ВСт.3кп2\ ГОСТ\ 380-71}$ L=1942					1	1							12,8 кг
				Полоса $\frac{70\times6\ ГОСТ\ 103-57^*}{ВСт.3кп2\ ГОСТ\ 380-71}$ L=722							1	1					3,1 кг
				Продолжение см. лист 2													

Исполнения 09-14 см лист 2
Исполнения 16-25 см лист 3
Исполнения 27-34 см лист 4

Изм.	Лист	№ докум.	Подпись	Дата
Разработ.		Карпач		
Провер.		Елецкий		
Рук. маст.		Овчинников		
Н. контр.		Елецкий		
Утв.		Ермаков		

3.017-1.06.111.000

Рама

Лист	Листов
1	4

ЦНИИП градостроительства г. Москва

Копировал Формат 11

Инв. № подл.	Подп. и дата	Взам. инв. №	Инв. № дубл.	Подп. и дата

Продолжение спецификации

Формат	Зона	Поз.	Обозначение	Наименование	Кол. на исполн. 3.017-1.06.111.000 -09	-10	-11	-12	-13	-14							Примеч.
				Документация													
			3.017-1.06.111.000 СБ рис.2	Сборочный чертеж	X	X	X	X	X	X							
				Детали													
11		5	3.017-1.06.111.001-14	Уголок	4	4	4	4	4	4							
11		6	3.017-1.06.111.001-16	Уголок	2	2	2										
			-17	Уголок				2	2	2							
11		7	3.017-1.06-111.001-18	Уголок	2			2									
			-19	Уголок		2			2								
			-20	Уголок			2			2							
				Стандартные изделия													
		8		Болт М10×70 ГОСТ 7798-70*	8	8	8	8	8	8							
		9		Гайка М10 ГОСТ 9516-70*	8	8	8	8	8	8							
		10		Шайба 10 ГОСТ 10450-68*	8	8	8	8	8	8							
				Продолжение см. лист 3													

Изм.	Лист	№ докум.	Подп.	Дата

3.017-1.06.111.000

Инв. № подл.	Подп. и дата	Взам. инв. №	Инв. № дубл.	Подп. и дата

продолжение спецификации

Формат	Зона	Поз.	Обозначение	Наименование	Кол. на исполн. 3.017-1.06.111.000 -16	-17	-18	-19	-20	-21	-22	-23	-24	-25			Примечан.
				Документация													
			3.017-1.06.111.000СБ рис 3	Сборочный чертеж	×	×	×	×	×	×	×	×	×	×			
				Детали													
11		12	3.017-1.06.111.001	уголок	2	2	2				2	2					
			-01	уголок				2	2	2			2	2			
11		13	3.017-1.06.111.001-01	уголок							2		2				
			-02	уголок	2			2									
			-06	уголок		2			2								
			-07	уголок			2			2							
			-08	уголок								2		2			
				Продолжение см. лист 4													

Изм.	Лист	N докум.	Подп.	Дата	3.017-1.06.111.000	Лист 3

Формат 11

Инв. № подл.	Подп. и дата	Взам. инв. №	Инв. № дубл.	Подп. и дата

			Обозначение	Наименование	Кол. на исполнение 3.017-1.06.111.000 -27	-28	-29	-30	-31	-32	-33	-34					Примеч.
				Документация													
			3.017-1.06.111.000СБ рис 4	Сборочный чертеж	×	×	×	×	×	×	×						
			рис 5									×					
				Детали													
		15	3.017-1.06.111.001-02	уголок	2			2									
			-06	уголок		2			2								
			-07	уголок			2			2	2	1					
			-15	уголок								1					
		16	3.017-1.06.111.001-09	уголок								1					
			-10	уголок				1	1	1							
			-11	уголок				1	1	1							
			-12	уголок	2	2	2										
			-13	уголок								1					
			-21	уголок							2						

Изм.	Лист	N докум.	Подп.	Дата	3.017-1.06.111.000	Лист 4

Рис. 1

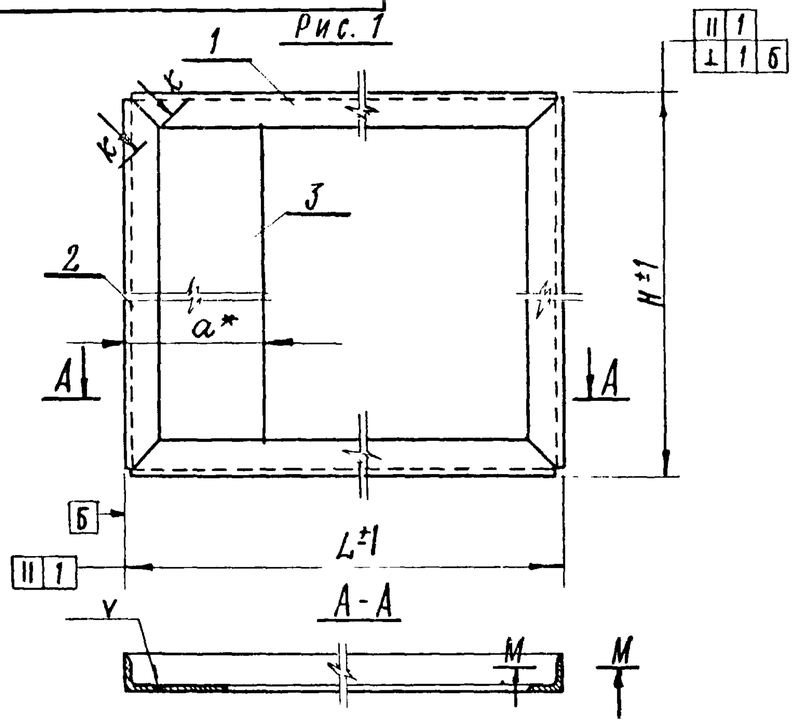

Рис. 3

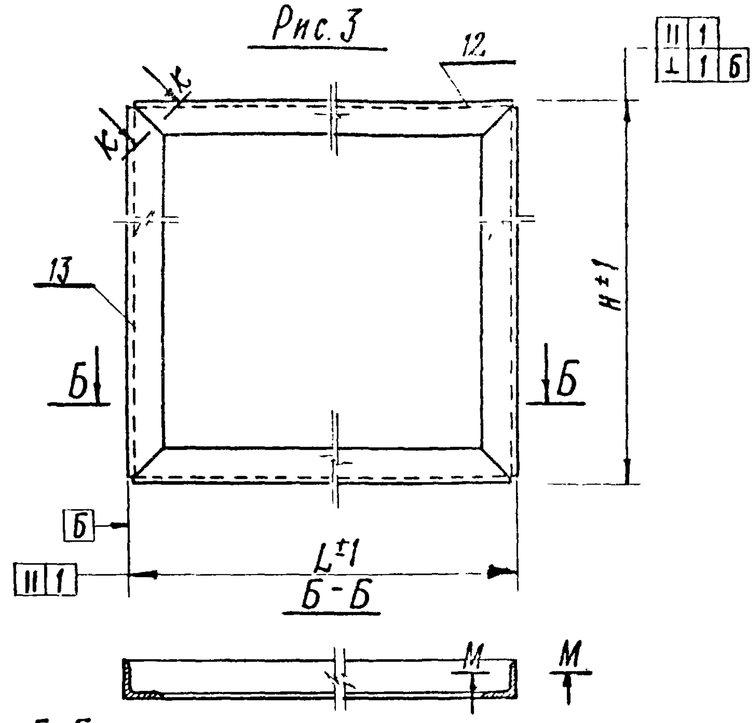

Рис. 4

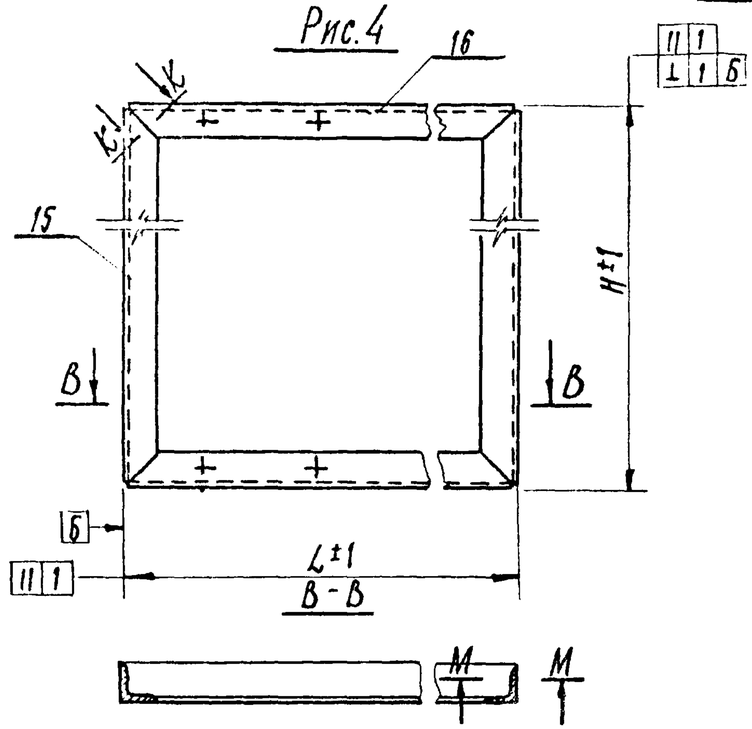

Рис. 2

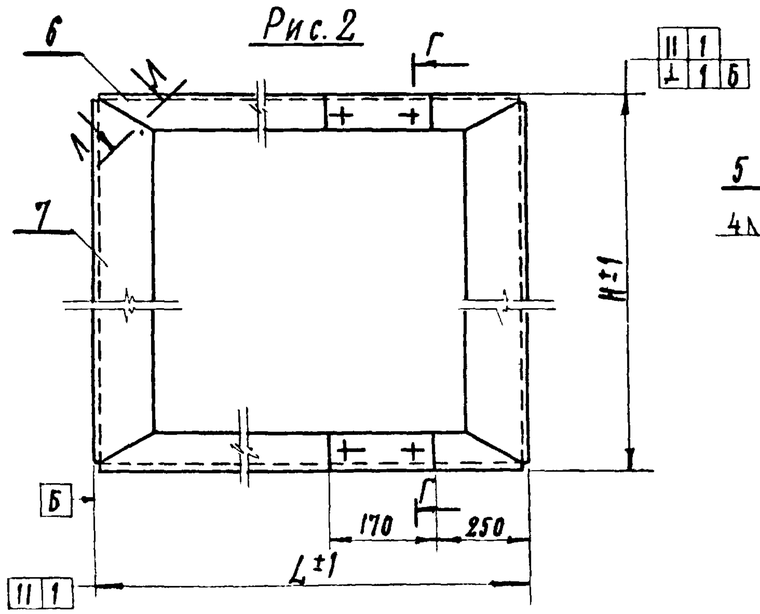

Г-Г

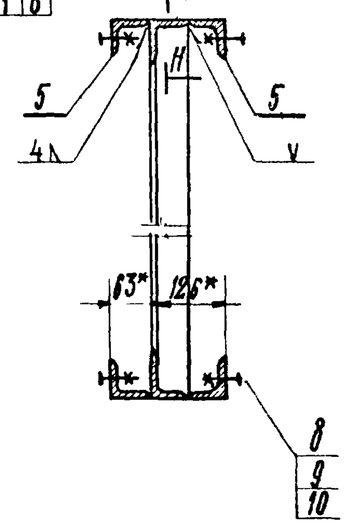

Н-Н
М1:1

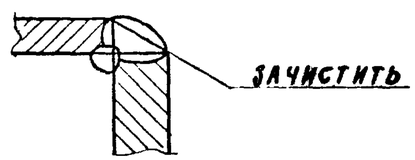

1. Таблицу исполнений см. л. 2
2. * Размеры для справок.

К-К
М1:1

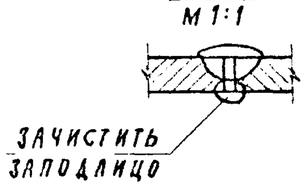

Л-Л
М1:1

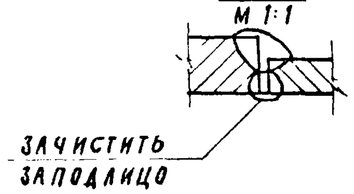

М-М
М1:1

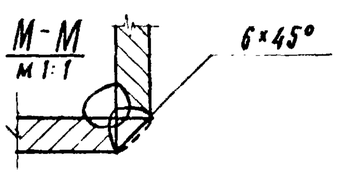

Изм.	Лист	№ докум.	Подп.	Дата	3.017-1.06.111.000СБ		
Разраб.		Карпач			Рама	Литера	Масса / Масштаб
Провер.		Елецкий					см. табл. / —
						Лист	Листов
Рук.маст.		Овчинников			ЦНИИП градостроительства г. Москва		
Н. контр.		Елецкий					
Утв.		Ермаков					

Подп. и дата | Инв. № дубл. | Взам. инв. № | Подп. и дата | Инв. № подл.

Рис. 5

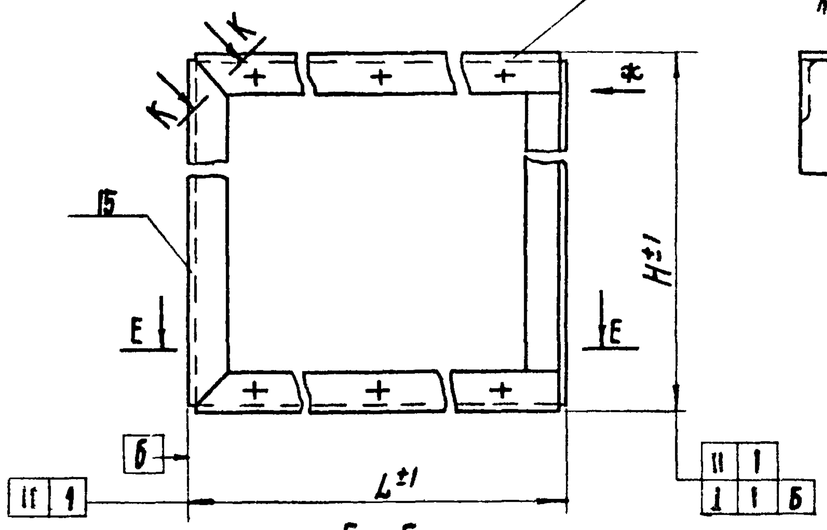

Вид *
М 1:5

Е-Е

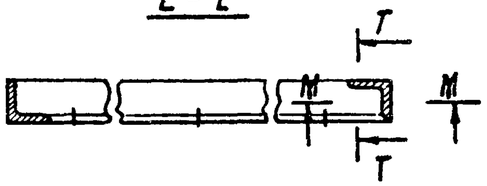

Т-Т
М 1:1

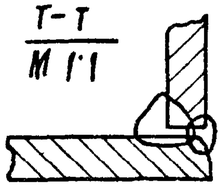

Исполнение	Рис.	L	H	α	Масса кг
3.017-1.06.111.000	1	1740	1070	203	38,4
-01			1570		47,5
-02			2070		66,4
-03		1250	1070		32,8
-04			1570		42,0
-05			2070		51,0
-06		1740	850	133	29,7
-07		1250	850		24,2
-09	2	1740	1170		43,0

Исполнение	Рис.	L	H	α	Масса кг
-10	2	1740	1470		49,0
-11			1770		56,0
-12		1250	1170		34,7
-13			1470		40,7
-14			1770		49,3
-16	3	1740	1070		32,6
-17			1470		37,1
-18			1870		47
-19		1250	1070		26,9
-20			1470		31,5
-21			1870		36,3
-22		1740	1250		34,4
-23			1650		39,0
-24		1250	1250		28,6
-25			1650		33,2
-27	4	1740	1070		32,0
-28			1470		36,6
-29			1870		41,0
-30		1250	1070		26,4
-31			1470		31,0
-32			1870		35,5
-33			1870		35,9
-34	5	1740	1870		41,4

* Размеры для справок

Изм.	Лист	№ докум.	Подп.	Дата	3.017-1.06.111.000 СБ		
Разраб.		Карпач			Рама	Литера	Масса: см. табл. / Масштаб: —
Провер.		Елецкий				Лист 2	Листов
Рук. маст.		Овчинников			ЦНИИП градостроительства г. Москва		
Н. контр.		Елецкий					
Утв.		Ермаков					

Рис. 1

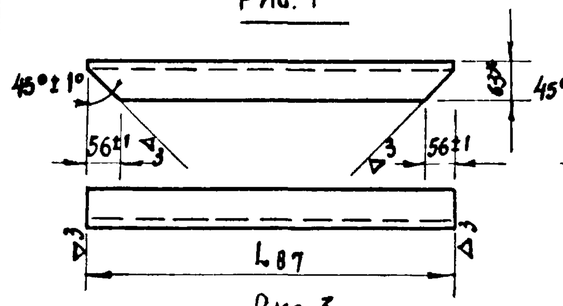

Рис. 2

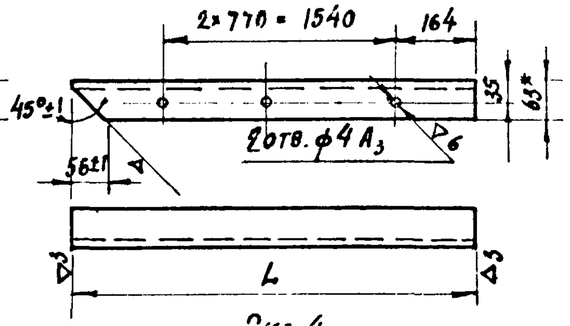

Рис 3

остальное - см. рис.1

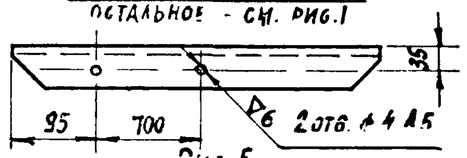

Рис. 4

остальное - см. рис. 2

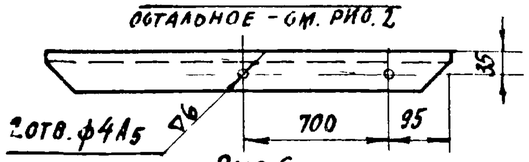

Рис. 5

остальное - см. рис 1.

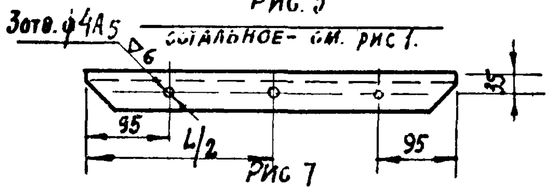

Рис. 6

остальное - см. рис. 2

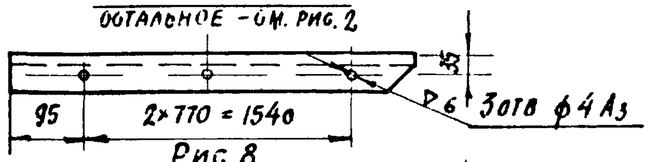

Рис 7

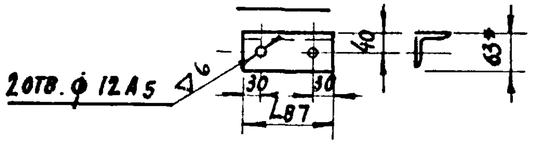

Рис. 8

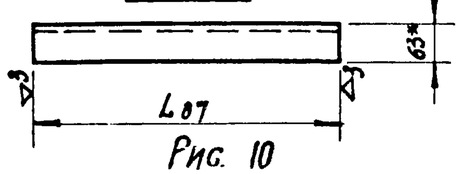

Рис. 9

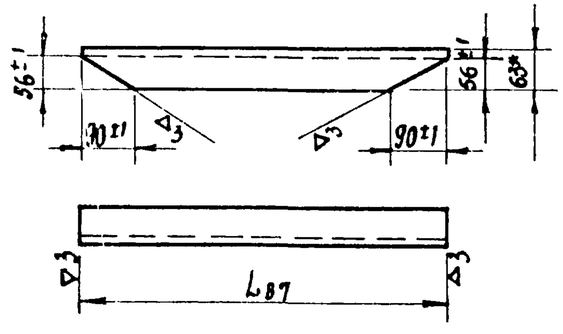

Рис. 10

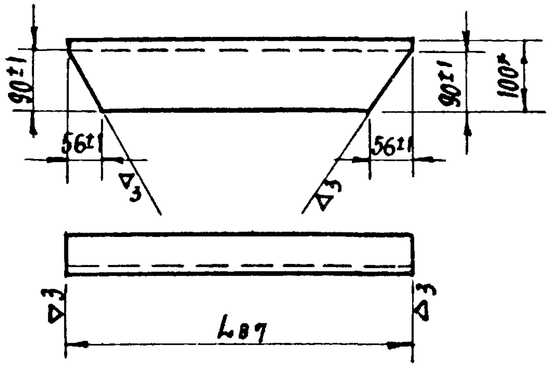

Обозначение	Рис.	L	Материал	Масса кг
3.017-1.06.111.001	1	1726	Уголок 6-63×63×6 ГОСТ 8509-72 / ВСт.3кп2 ГОСТ 535-58	9,87
-01		1236		7,1
-02		1056		6,1
-03		1556		8,9
-04		2056		11,76
-05		836		4,8
-06		1456		8,3
-07		1856		10,6
-08		1636		9,4
-09	2	1726		9,9
-10	3	1236		7,1
-11	4	1236		7,1
-12	5	1726		9,9
-13	6	1726		9,9
-14	7	170		1,0
-15	8	1856		10,6
-16	9	1720		9,9
-17		1230		7,1
-18	10	1156	Уголок 6-100×63×8 ГОСТ 8510-72 / ВСт.3кп2 ГОСТ 535-58	11,5
-19		1456		14,5
-20		1756		17,2
-21	5	1236	Уголок 6-63×63×6 ГОСТ 8509-72 / ВСт.3кп2 ГОСТ 535-58	7,1

* Размеры для справок

Изм.	Лист	№ докум.	Подпись	Дата
Разраб.		Карпач		
Провер.		Елецкий		
Рук. маст.		Овчинников		
Н. контр.		Елецкий		
Утв.		Ермаков		

3.017-1.06.111.001

Уголок

Литера	Масса	Масштаб
	см. табл.	—
Лист	Листов 1	

см. табл.

ЦНИИП градостроительства г. Москва

Инв. № подл. | Подп. и дата | Взам. инв. № | Инв. № дубл. | Подп. и дата

1. Общие положения

1.1. Настоящее техническое описание (шифр ТО) распространяется на рабочие чертежи металлических распашных ворот и калиток и содержит пояснения по изготовлению и монтажу.

1.2 Для ворот и калиток принято следующее условное обозначение:

Пример ПМ7Б, ПДМ7Б: буквы ПМ – маркируют полотна цельнометаллических ворот; ПДМ – маркируют каркас деревометаллических ворот; если вместо буквы „П" вначале стоит буква „К", то это марка калитки. Цифра после букв означает порядковый номер типа ворот в номенклатуре, помещенной в выпуске „0" настоящей серии. Буква А,Б,В после цифры характеризуют высоту ограды. Маленькие буквы „П" и „Л" в конце шифра маркируют соответственно правую и левую калитки.

1.3. В обозначении чертежей после номера серии принято 06.000.000. Первые две цифры используются для обозначения порядкового номера выпуска (альбома) в составе всей типовой серии. 000.000 – используются для обозначения чертежей общей сборки и общего вида изделия. Если вместо нулей на конце будут стоять значащие цифры, то это будет относится к деталям. Обозначение сборок всегда заканчивается нулем.

2. Назначение и определение.

2.1 Ворота распашные предназначены для пропуска автомобильного транспорта и устанавливаются в воротных проемах. Калитка – для пропуска людей.

2.2. Номенклатура, рекомендации по выбору типов ворот и калиток, указания по применению типовых чертежей, а также природные условия (грунт, ветер), на которые рассчитаны элементы оград – приведены в выпуске „0" настоящей серии.

Изм.	Лист	№ докум.	Подпись	Дата	3.017-1.06.000.000 ТО		
Разраб.		Елецкий			Ворота металлические распашные шириной 3,5 м и калитки (техническое описание)	Лит.	Лист 1 / Листов 2
Проверил		Волкова				ЦНИИП градостроительства г. Москва	
Рук.маст.		Овчинников					
Утв.		Ермаков					

3. Изготовление

3.1. Металлические распашные ворота состоят из двух створок. Каркасы полотен ворот и калиток изготовляются из прокатных уголковых профилей (сталь марки Вст3кп2 по ГОСТ 380-71) на сварке. Сварные швы должны быть зачищены.

3.2 Для обшивки каркаса сетчатых ворот применяется сетка по ГОСТ 5336-67 „Сетка плетеная одинарная." Сетка натягивается на крючки, которые привариваются к каркасу полотна швом толщиной 3 мм. Прутки решетчатой обшивки привариваются непосредственно к каркасу (раме).

3.3. Петли и ручка привариваются к створке (раме) в заводских условиях. Защелка в заводских условиях привариваются только к правой створке ворот; детали защелки, которые должны быть приварены к левой створке – привязываются вязальной проволокой и отправляются на место монтажа в комплекте с правой створкой.

3.4. Металлоконструкции ворот и калиток отправляются с завода огрунтованными железным суриком и окрашиваются на месте монтажа масляной краской за 2 раза.

4. Монтаж

4.1. До монтажа уточняется правильность положения закладных элементов в железобетонных столбах (железобетонные столбы разработаны в выпуске „1" настоящей серии)

4.2. Монтаж металлических створок ворот и полотна калитки должен производиться таким образом, чтобы наружная вертикальная поверхность была ровной и имела отклонение от вертикального положения не более 3 мм.

4.3. Места приварки петель к закладным огрунтовываются и окрашиваются масляной краской за 2 раза.

Стр.	Формат	Обозначение	Наименование	Примеч.
			Обложка	
	12		Титульный лист	
		"		
2	11	3.017-1.06.100.000	Ворота (спецификация)	
	11	"		
3	11	"		
	11	"		
4	12	3.017-1.06.100.000 СБ	Ворота	
5	11	3.017-1.06.110.000	Створка (спецификация)	
	11	"		
6	11	"		
	11	"		
7	11	"		
	11	"		
8	11	"		
	11	"		
9	11	"		
	11	"		
10	11	"		
	11	"		
11	12	3.017-1.06.110.000 СБ	Створка	
12	12	"		
13	12	"		
14	12	"		
15	12	"		

Изм.	Лист	№ докум.	Подп.	Дата
Разраб.		Колпач		
Провер.		Елецкий		
Рук. маст.		Починников		
Н. контр.		Елецкий		
Гл. арх.		Ермаков		

3.017-1.06.000.000 ОП

Ворота металлические распашные шириной 3,5 м и калитки (опись).

Литера	Лист	Листов
		2

ЦНИИП градостроительства г. Москва

Стр.	Формат	Обозначение	Наименование	Примеч.
16	11	3.017-1.06.110.001	Поручень	
	11	3.017-1.06.110.002	Сетка	
17	11	3.017-1.06.110.100	Защелка (спецификация)	
	11	3.017-1.06.110.104	Планка	
18	12	3.017-1.06.110.100 СБ	Защелка	
19	11	3.017-1.06.110.101	Рукоятка	
	11	3.017-1.06.110.103	Ось	
20	11	3.017-1.06.110.200	Ручка (спецификация)	
	11	3.017-1.06.110.205	Планка	
21	12	3.017-1.06.110.200 СБ	Ручка	
22	11	3.017-1.06.110.300	Петля	
	11	3.017-1.06.110.400	Декоративная ручка	
23	11	3.017-1.06.111.000	Рама (спецификация)	
	11	"		
24	11	"		
	11	"		
25	12	3.017-1.06.111.000 СБ	Рама	
26	12	"		
27	12	3.017-1.06.112.001	Уголок	
28	11	3.017-1.06.000.000 ТО	Техническое описание	
	11	"		
29	11	3.017-1.06.000.000 ОП	Ворота металлические	
			распашные шириной 3,5 м	
			и калитки (опись)	

Подп. и дата | Инв. № дубл. | Взам. инв. № | Подп. и дата | Инв. № подл.

Изм.	Лист	№ докум.	Подп.	Дата

3.017-1.06.000.000 ОП

Лист 2